CHIAROSCURO

CATALISTINO 2022

Automazioni
persiane a battente:

ST50 - ST40 - WH25

Automazioni
persiane scorrevoli:

SL80 - SL100 -SL120

CHIAROSCURO
AUTOMAZIONI
SISTEMI PER PERSIANE

REL. 22.01.01

Powered by

Carissimo Cliente,
con vero piacere ti presentiamo il nuovo CATALISTINO per il biennio 2022 - 2023.

About CHIAROSCURO

CHIAROSCURO dal 1998 fornisce ai propri clienti soluzioni meccatroniche per l'automazione dei serramenti, sviluppa soluzioni dinamiche, integra nei propri prodotti caratteristiche uniche e brevettate.
Basa il suo successo sull'assistenza completa dei propri clienti: progettazione ed assistenza pre vendita, produzione ed assistenza post-vendita; Inoltre è l'unica che adatta le automazioni alle esigenze del cliente creando varianti specifiche personalizzate. Da anni si occupa di sviluppare automazioni per la casa, rinnovandosi, adottando le nuove tecnologie, affiancandosi e integrandosi con semplicità ad ogni sistema domotico. Le automazioni possono comodamente essere gestite tramite radiocomando a distanza, attraverso domotica o a pulsante di comando, semplificandoci la vita ogni giorno. Tutte le automazioni sono facilmente integrabili nei sistemi domotici. CHIAROSCURO è un forte sostenitore dell'ecologia: i materiali utilizzati, gli imballi e le lavorazioni impiegate nelle fasi produttive sono eco sostenibili. CHIAROSCURO è un'azienda che continua ad investire per migliorare la qualità dei propri prodotti ed il livello dei servizi offerti. Grazie a CHIAROSCURO potrai automatizzare le persiane scorrevoli o a battente di ogni tipo, sia nuove che già installate. CHIAROSCURO propone diversi tipi di automazione, ognuna delle quali dedicata e progettata per far fronte ad uno specifico impiego: questa varietà di soluzioni consente alle automazioni di integrarsi in modo ottimale ad ogni tipo di persiana, gestendone il movimento con la massima efficienza. Potrete dimenticarvi le persiane che sbattono di continuo ad ogni minima sventata!

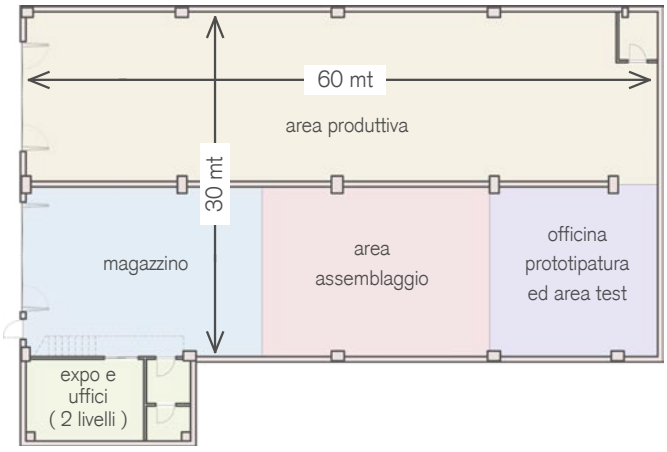

Sistemi chiaroscuro per persiane scorrevoli

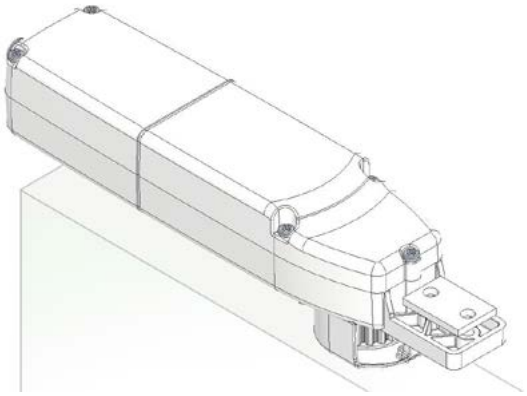

SL80: Adatta ad azionare persiane scorrevoli esterno muro. Grazie al suo basso profilo di soli 38mm. è perfetta per integrarsi anche a serramenti esistenti.

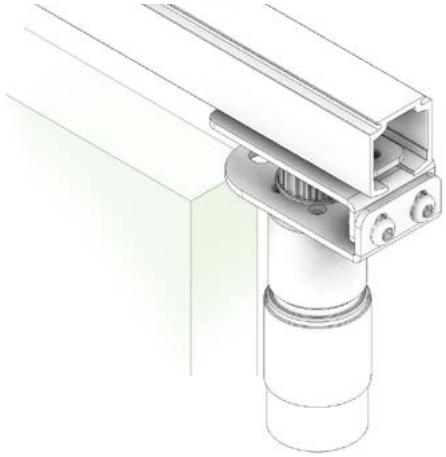

SL120: Studiata per l'azionamento di persiane interno muro. grazie alla sua particolare posizione sul binario che si affianca all'anta, l'automazione è adattabile anche a cassonetti con binario estraibili già esistenti.

Sistemi chiaroscuro per persiane battenti

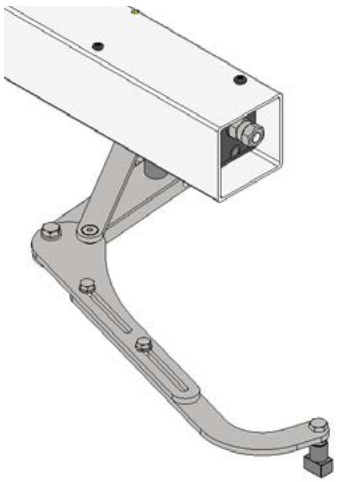

ST40: La storica motorizzazione Chiaroscuro: vanta un movimento del braccetto brevettato che consente ingombri ridottissimi di soli 60mm.

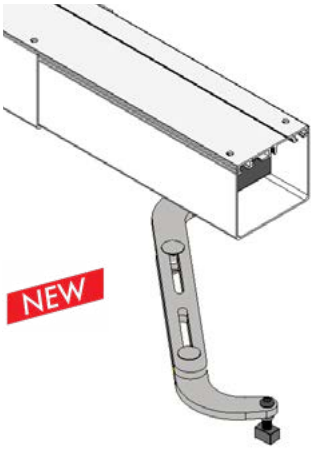

ST50: è l'ultimo nato in Chiaroscuro, un'automazione concepita per semplificare l'utilizzo e la gestione. Facile da installare e da cablare, dal funzionamento semplice, potente e silenzioso.

WH25: è l'automazionne a scomparsa ad incasso totale su facciata che sostituisce un cardine a murare ed è l'ideale nelle applicazioni di pregio e di totale pulizia estetica.

About CS Meccanica

Nel 2013 i fratelli e soci Luca e Marco Girelli, hanno deciso ancora una volta di investire sul futuro dell'azienda e sulla forza lavoro, integrando macchinari e nuovo personale qualificato, per gestire internemente tutti quei processi di produzione meccanica per un controllo di processo produttivo più dinamico. Questo impegno, a testimonianza di una costante voglia di crescere e rinnovarsi, ha generato un balzo generazionale aziendale, facendo crescere la qualità dei prodotti interni e offrenerto lavoro a nuovo personale. Con l'adozione di macchinari all'avanguiardia tecnologica, per CHIAROSCURO si sono aperte opportunità prima sconosciute. Investire in questo delicato periodo storico dove lo sviluppo economico è paralizzato e le aziende stagnano guardinghe, è una dimostrazione di grande fiducia nelle proprie potenzialità, significa credere nell'azienda e nella propria forza, significa avere fiducia nel futuro e se questo sarà duro possedere le armi per affrontarlo e squarciarlo.
CS Meccanica, grazie all'adozione di numerosi macchinari di ultima generazione, propone produzioni di torneria e di fresa in grado di eseguire rapidissime lavorazioni ad altissima precisione.
CS Meccanica produce componenti meccanici di precisione su specifiche cliente: passione, qualità e precisione sono il motore della nostra evoluzione, la consapevolezza che tutto ciò che viene prodotto contribuirà a rendere più competitivo il nostro cliente. Le aree di specializzazione sono la produzioni in piccole e medie serie, la produzione di prototipi con tecnologie fino a 4 assi in continuo, stiamo investendo anche sulla produzione massiva.
CS Meccanica lavora quasi tutti i materiali e non teme la sfida.
CS Meccanica è un marchio della CHIAROSCURO SAS.

About CS Engineering

La crescita aziendale nel settore di riferimento di CHIAROSCURO unitamente alle nuove capacità produttive di CS Meccanica hanno contribuito ad uno sviluppo verticale dei prodotti proposti e delle competenze offerte.
L'investimento, infatti, non si è limitato a soli macchinari, ma si è esteso al software, che ora si avvale dell'intera raccolta completa Autodesk (Autocad, Inventor professional, 3D studio max, Fusion 360, etc.) e di strumenti ottimizzati per inventor, tra cui Nastran In-CAD, HSM, Nesting Utility e moltri altri e al personale, che ora vanta operatori qualificati costantemente aggiornati.
CS Engineering è il marchio di CHIAROSCURO per la gestione dei servizi di ingegneria e progettazione meccanica e offre al settore manufacturing tutti i servizi necessari per progettare e produrre un prodotto. Un team giovane e dinamico che consente il raggiungimento del miglior risultato nel più breve tempo possibile. Rapidità e perfetta esecuzione dei componenti in produzione significano maggior controllo, maggior risparmio e totale affidabilità degli elementi realizzati. CS Engineering affianca il cliente nel percorso di studio e progettazione fino alla realizzazione di ogni elemento.
CS Meccanica e CS Engineering sono l'avanguardia in campo tecnologico!

Grazie alla sinergia offerta da CS Meccanica e CS Engineering, siamo in grado di offrire anche servizi accessori quali co-progettazione, industrializzazione, approwigionamento della materia prima, codifica dei prodotti, gestione trattamenti e finiture, gestione magazzino dei prodotti finiti, imballaggio e spedizione.

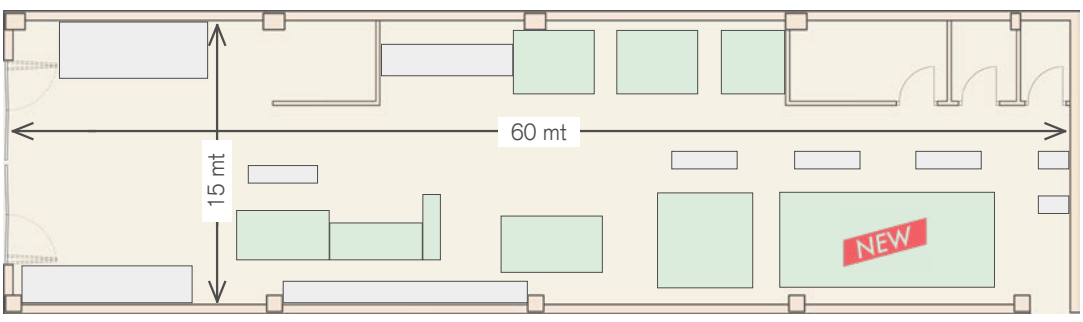

Le nuove arrivate

Siamo orgogliosi di presentare, in un capannone di circa 500mq. interamente riorganizzato e specificatamente dedicato alla lavorazione dei metalli, i nuovi gioielli tecnologici che si aggiungono al centro di lavoro a 3 assi e ai torni 2 assi, e al reparto attrezzeria:

Reparto torneria

Doosan Lynx 2100 LYA
Tornio CNC a 5 assi

- 16 Utensili Motorizzati
- Porta creatore MT per produzione ingranaggi
- Contropunta CNC idraulica
- Controllo Doosan - Fanuc i-series
- Diametro tornibile: 300/236 mm.
- Max Lunghezza tornibile 510mm.

Centri di lavoro

Doosan DNM 4500
Centro di lavoro a 4 assi

- Tavola girevole in continuo 4° asse
- Tavola girevole per bloccaggio idraulico
- Modulo per rototraslazione 4° asse in continuo
- Velocità di rotazione 12'000 rpm
- Corsa asse X 800 mm.
- Corsa asse Y 450 mm.
- Corsa asse Z 510 mm.

NEW

Doosan VC630
Centro di lavoro a 5 assi in continuo

- Controllo Heidenhain Tnc 640
- N°40 utensili
- Velocità di rotazione 12'000 rpm
- Corsa asse X 650 mm.
- Corsa asse Y 765 mm.
- Corsa asse Z 520 mm.

NEW

Awea AF1060
Centro di lavoro verticale a 3 assi

- Velocità di rotazione mandrino 15'000 rpc
- Corsa asse X 1060 mm.
- Corsa asse Y 600 mm.
- Corsa asse Z 600 mm.
- Diam. Tavola mm.1200x600

Controllo di processo

Sonda Blum

Controllo qualità direttamente in macchina grazie a un sistema compatto a contatto 3D

ST50 - Caratteristiche

Legenda:

1. Articolazione composta da elementi telescopici per consentire una fine regolazione dimensionale allo scopo di ottenere la massima efficienza di spinta sull'anta. Avanbraccio disponibile in versione "frizionata", per abitazioni con presenza di vento forte, terminale disponibile per padovano e bandella zancata.
2. Centralina e alimentatore integrati nell'automazione.
3. Estruso di alluminio di fissaggio superiore, preforato.
4. Carter di copertura scorrevole, ad innesto rapido a scatto sull'estruso superiore. Due carter L=35cm. si posizionano a copertura dei motori, un centrale si pone a ponte tra i laterali. Questocarter centrale è facilmente rimovibile (a scatto senza utensili) per consentire un rapido accesso all'elettronica.

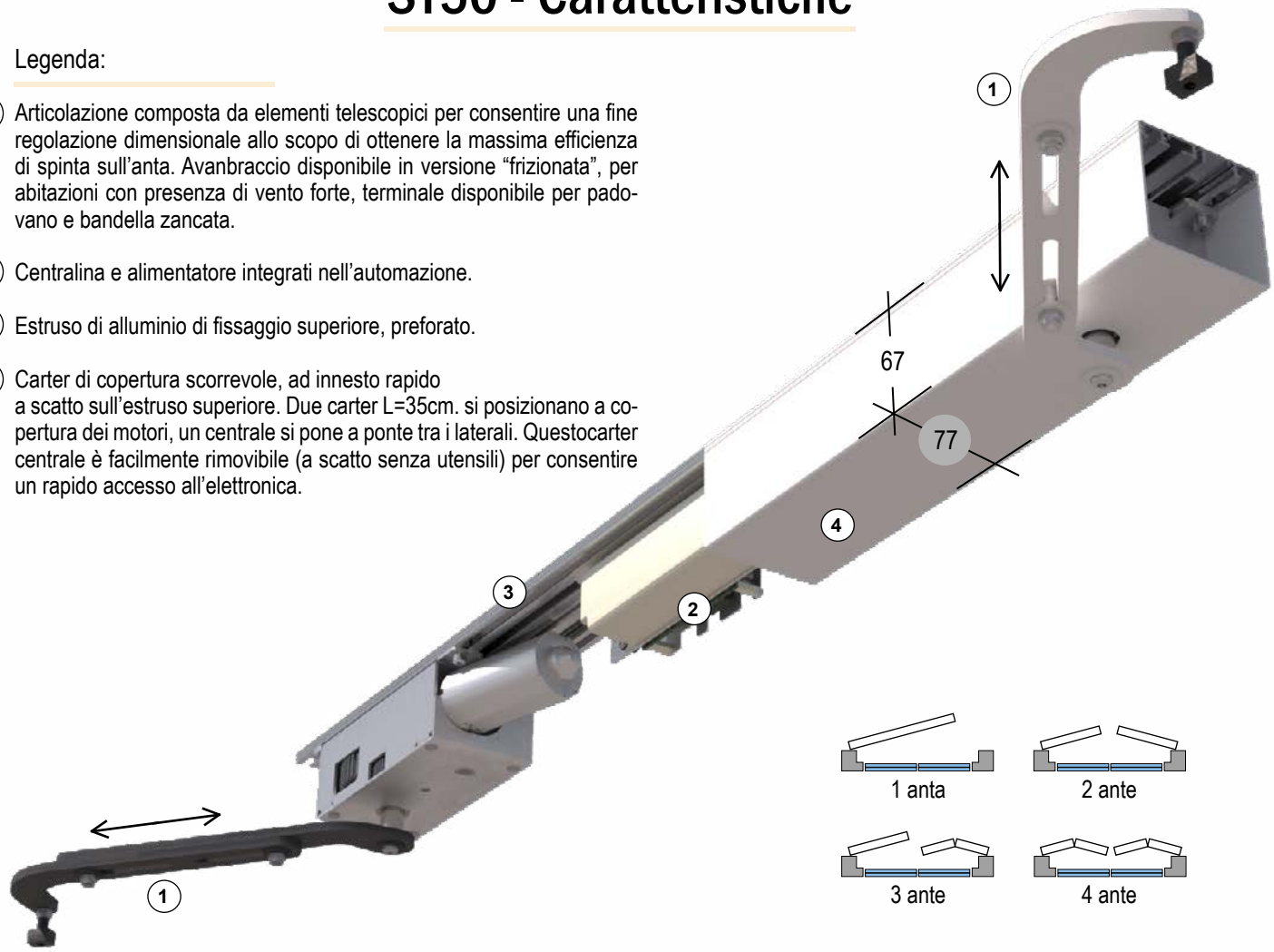

Comodo:
Niente freddo, pioggia o vento d'inverno o caldo e zanzare d'estate, le ante si chiudono premendo un pulsante dentro casa senza aprire le finestre.

Facilmente applicabile:
L'ingombro in sezione di soli 77 mm. lo rende facilmente applicabile.
In caso di spazio ridotto è possibile installarlo con soli 80 mm. di spazio utile!

Sicuro:
Grazie al suo sistema di chiusura irreversibile standard, incrementabile con l'elettro blocco opzionale o la possibilità di comandare delle elettro chiusure esterne.

Pratico:
La copertura telescopica rende l'automazione adattabile anche a serramenti già esistenti.
Il braccio telescopico ed il braccio padovano sono opzionali e ampliano il campo di applicabilità.

Centralina integrata:
Unità di controllo del movimento con sequenza tra le due ante perfettamente interfacciabile con tutti i sistemi domotici. Rispetta i requisiti di sicurezza in caso di impatto, è possibile regolare la forza ed il ritardo tra le ante.

Certificato:
Prodotto ad uso professionale, certificato a marchio CE, conforme alle direttive ed alle norme Europee a libera installazione, conforme alle direttive low-energy.

Made In Italy:
Il 100% dei componenti sono realizzati in Italia.

Garanzia:
2 Anni estendibile tramite contratti personalizzati di manutenzione tramite rete service "ChiaroScuro" distribuita in Italia.

ST50 - Scheda tecnica

Soluzione con binario affiancato al carter

PIANTA

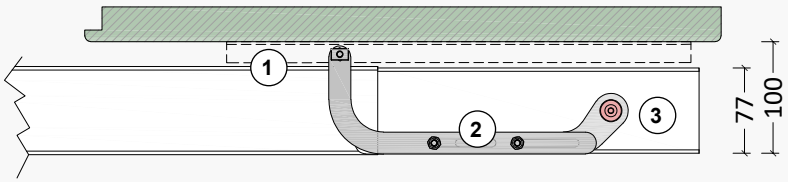

PROSPETTO

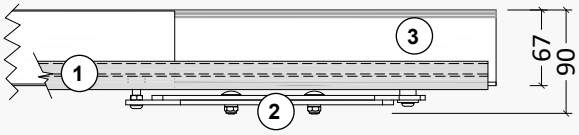

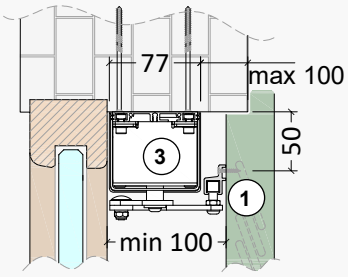

Automazione a vista
e binario affiancato

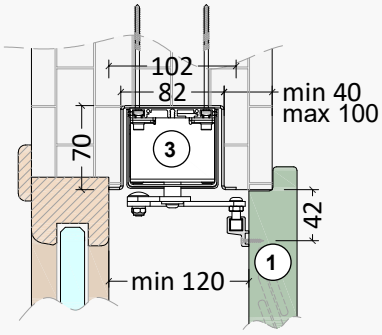

Automazione incassata

Soluzione con binario posto sotto al carter

PIANTA

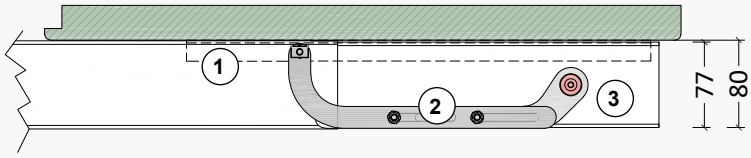

PROSPETTO

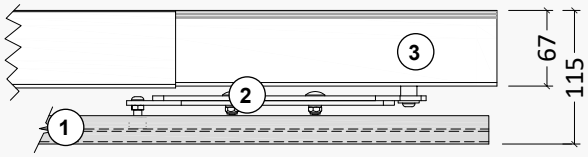

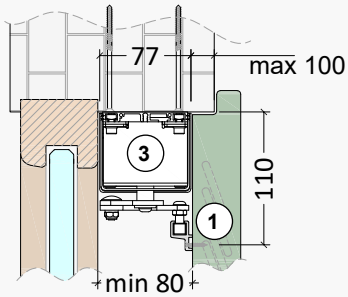

Automazione a vista
e binario sottostante

Legenda: (1) Binario di scorrimento fissato al battente (2) Braccio snodato di movimentazione (3) Motore integrato in carter di copertura

Modello	ST50.2A	ST50.1A	ST100.2A	ST100.1A
Numero ante	2	1 sx / 1 dx	2	1 sx / 1 dx
Superficie max	3,2 mq - 2 ante	1,6 mq - 1 anta	4 mq - 2 ante	2 mq - 1 anta
Peso max anta	70 kg.		100 kg.	
Dimensione mm. LxHxP	77x67x 800-1200 / 1200-1600	77x67x 550 - 800	77x67x 1600 - 2000	77x67x 800 - 1000
Tensione di alimentazione	110-230 Vac		110-230 Vac	
Assorbimento max corrente	~ 0,3 A		~ 0,3 A	
Forza d'impatto	<150 N		<150 N	
Coppia max	50 Nm		80 Nm	
Tempo di manovra 180°	20 sec. 2 ante	15 sec. - 1 anta	20 sec. 2 ante	15 sec. 1 anta
Ciclo di lavoro	20 cicli /ora		20 cicli /ora	
Regolazione dei fine corsa	Con controllo di spinta		Con controllo di spinta	
Colore carter	Nero opaco ral 9005 / Bianco opaco ral 9010		Nero opaco ral 9005 / Bianco opaco ral 9010	
Braccio irreversibile	Standard		Standard	
Colore articolazione	Nero opaco ral 9005 / Bianco opaco ral 9010		Nero opaco ral 9005 / Bianco opaco ral 9010	
Elettroblocco	Sì a richiesta		Sì a richiesta	
Radioricevente	Sì a richiesta		Sì a richiesta	

Powered by

ST50 - Esempli campi applicativi

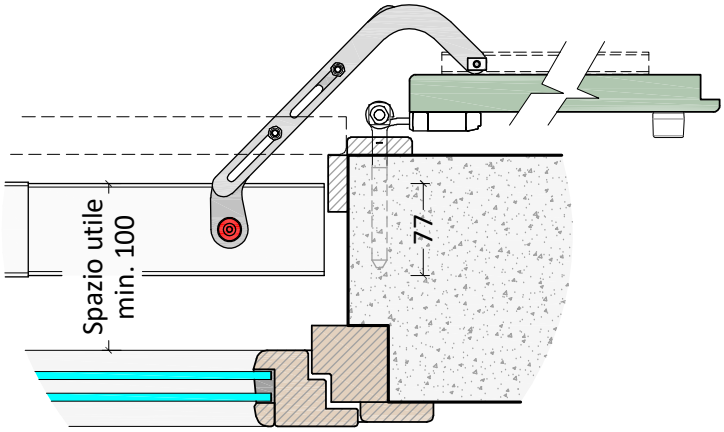

Bandella dritta e spalletta rivestita

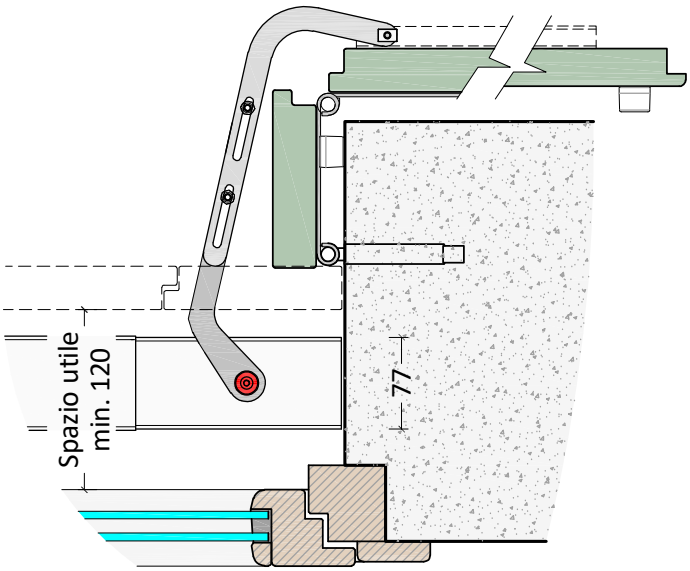

Bandella snodata alla padovana

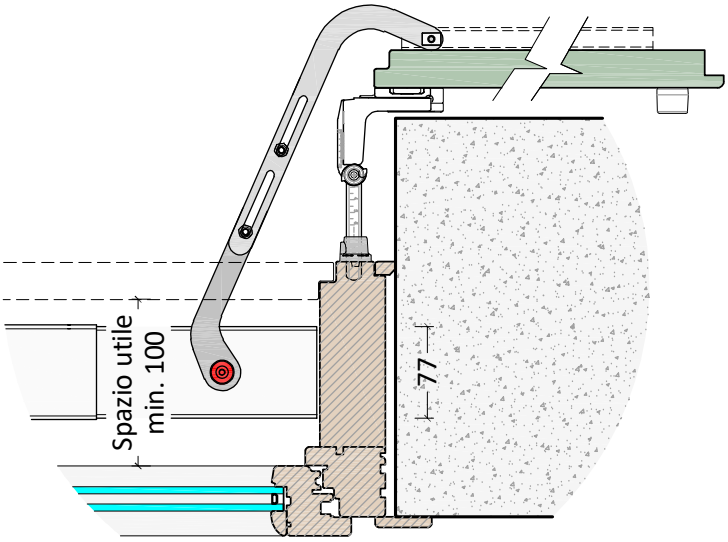

Superamento spalletta su monoblocco

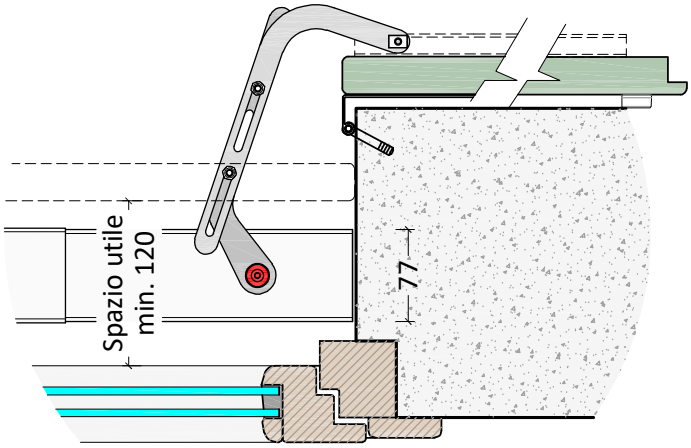

Bandella zancata

ST50 - Predisposizione uscita cavi

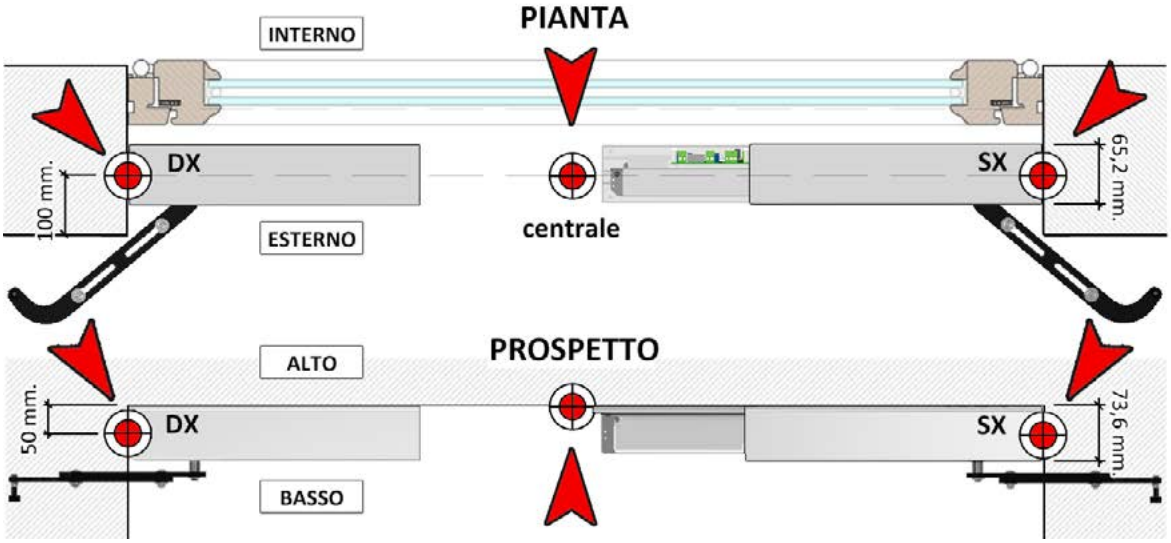

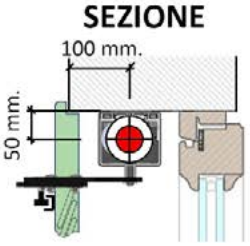

Powered by

Powered by

ST50 - Collegamenti elettrici

SCHEMA ELETTRICO CSG2 - UOMO PRESENTE

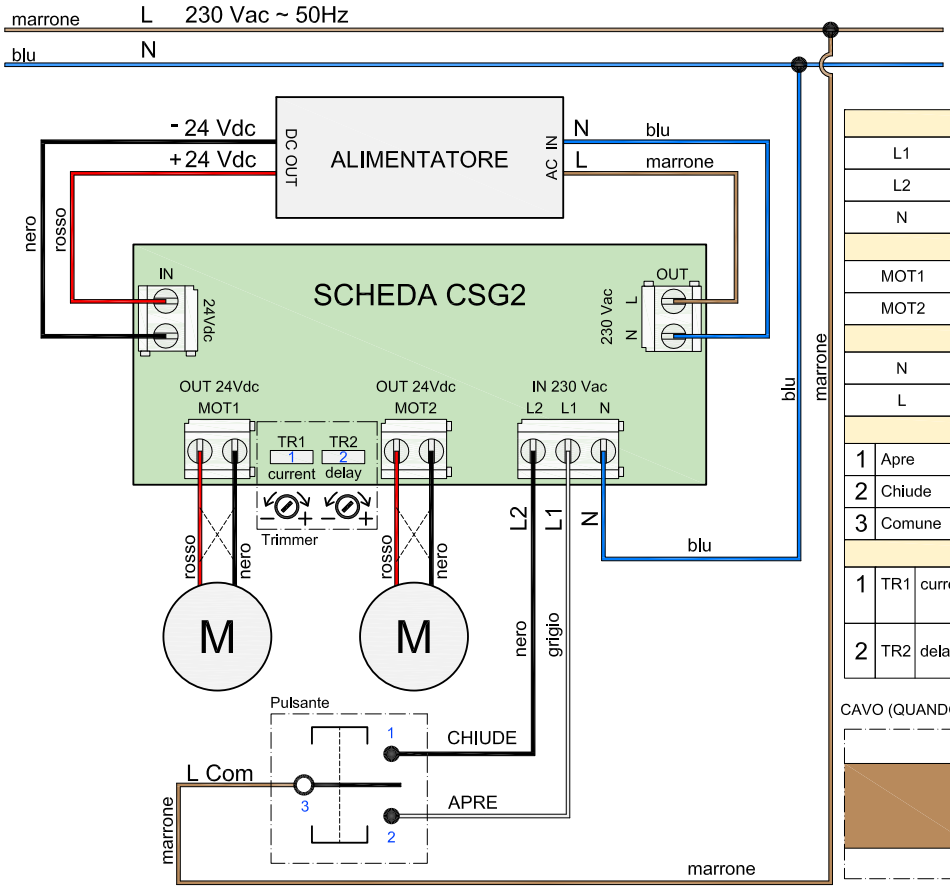

IN 230 Vac			
L1			Linea apre N.O.
L2			Linea chiude N.O.
N			neutro
OUT 24 Vdc			
MOT1			Prima motore ad aprire se TR2>0
MOT2			Primo motore ad chiudere se TR2>0
ALIMENTAZIONE - AC IN			
N			Alimentazione 230 vac da scheda GSG2
L			Neutro proveniente da scheda GSG2
PULSANTE			
1	Apre		Fase di apertura 230Vac verso motore
2	Chiude		Fase di Chiusura 230Vac
3	Comune		Fase comune del pulsante
TRIMMER			
1	TR1	current	Variazione della soglia di corrente di MOT1 e MOT2
2	TR2	delay	Variazione del ritardo tra MOT1 e MOT2 Con TR1=0 MOT1 e MOT2 partono assieme

CAVO (QUANDO PRESENTE) PROVENIENTE DALL'AUTOMAZIONE

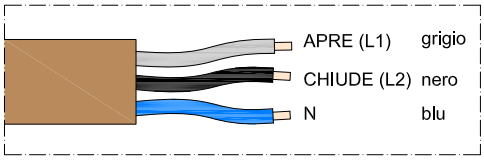

Articolo fuori standard che deve essere richiesto in fase di preordine

SCHEMA ELETTRICO CSG2 - COMANDO IMPULSIVO

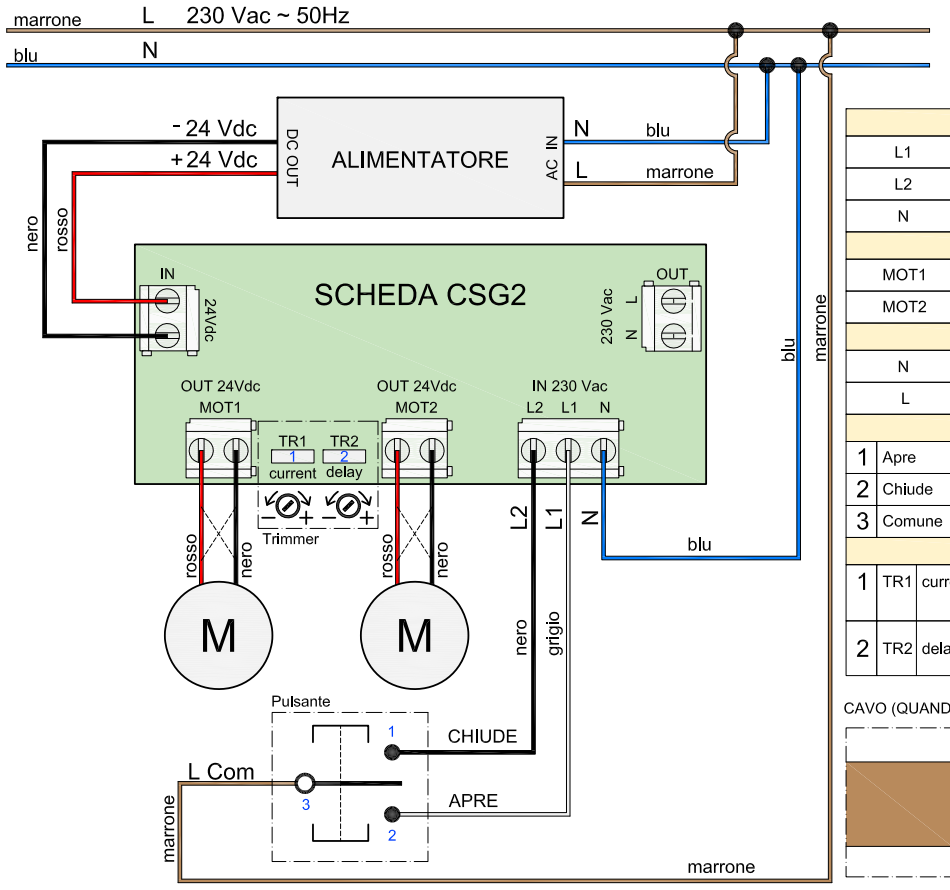

IN 230 Vac			
L1			Linea apre N.O.
L2			Linea chiude N.O.
N			neutro
OUT 24 Vdc			
MOT1			Prima motore ad aprire se TR2>0
MOT2			Primo motore ad chiudere se TR2>0
ALIMENTAZIONE - AC IN			
N			Neutro da rete elettrica
L			Alimentazione 230 vac da rete elettrica
PULSANTE			
1	Apre		Fase di apertura 230Vac verso motore
2	Chiude		Fase di Chiusura 230Vac
3	Comune		Fase comune del pulsante
TRIMMER			
1	TR1	current	Variazione della soglia di corrente di MOT1 e MOT2
2	TR2	delay	Variazione del ritardo tra MOT1 e MOT2 Con TR1=0 MOT1 e MOT2 partono assieme

CAVO (QUANDO PRESENTE) PROVENIENTE DALL'AUTOMAZIONE

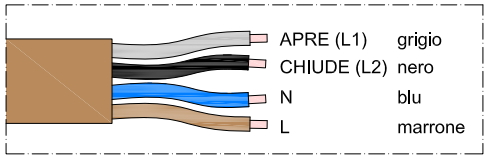

Powered by

ST50 - Schema elettrico radioricevente mod. ewsce230

SCHEMA ELETTRICO CONNESSIONE A RICEVENTE EWSCE230 SU SCHEDA CSG2

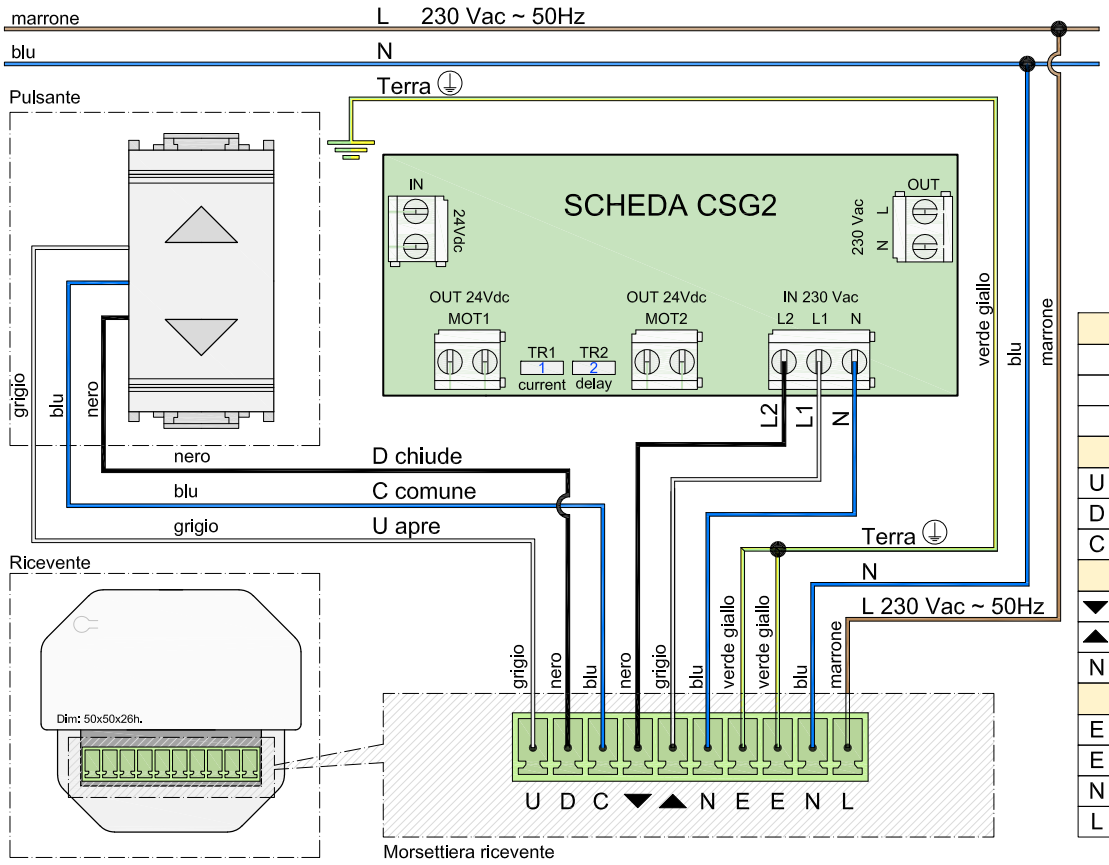

IN 230 Vac su scheda ES1		
L1		Linea apre N.O.
L2		Linea chiude N.O.
N		neutro
Collegamenti a pulsante		
U	Apre	Comando di apertura verso pusante
D	Chiude	Comando di Chiusura verso pulsante
C	Comune	Comune del pulsante
Collegamenti a scheda ES1		
▼	Chiude	Linea chiude verso ES1
▲	Apre	Linea apre verso ES1
N	neutro	Neutro verso ES1
Collegamenti a 230 Vac		
E	massa 1	Messa a terra 1
E	massa 2	Messa a terra 2
N	neutro	Neutro 230 Vac ~ 50Hz
L	Linea	Linea 230 Vac ~ 50Hz

ST50 - Compatibilità impianti domotici

L'automazione è compatibile con pressochè tutti gli impianti domotici e ai moduli di gestione domotica esistenti che gestiscano l'apertura e la chiusura delle tapparelle (moduli acquistabili da rivenditori specializzati). Come per il controllo delle tapparelle è infatti sufficiente impostare tramite la propria applicazione preferita un tempo di ritenuta superiore ai 60 secondi: l'automazione effettuerà il movimento e automaticamente si interromperà ad apertura / chiusura ultimata delle ante.

La scheda integrata è infatti in grado di arrestare le motorizzazioni a movimento completato, individuare eventuali ostacoli o presenze durante il funzionamento, in modo da garantire la massima sicurezza durante il funzionamento e preservare da sforzi le motorizzazioni. Questa utilizzo semplificato rende l'automazione estremamente facile da gestire e da configurare! Suggeriamo di verificare la compatibilità del vostro modulo di domotica consultando il vostro rivenditore di fiducia, mostrandogli questo tipo di utilizzo semplificato e questi schemi elettrici. Potrete anche contattare i nostri tecnici che saranno lieti di fornirvi ulteriori dettagli tecnici e funzionali.

ST50 - Modulo rilievo misure

Barrare la casella che meglio identifica la tipologia delle persiane

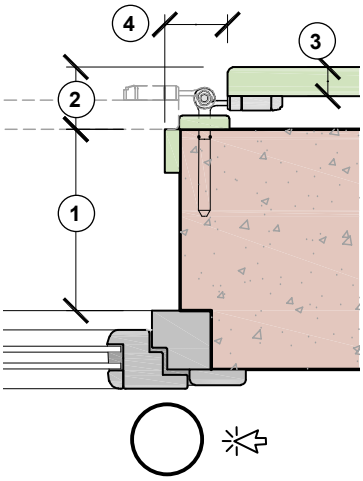

Bandella dritta cardine a murare anta in legno in battuta

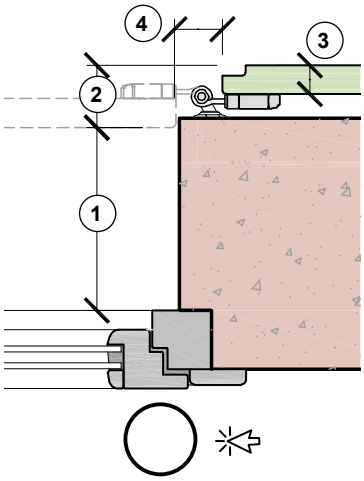

Bandella dritta cardine a murare

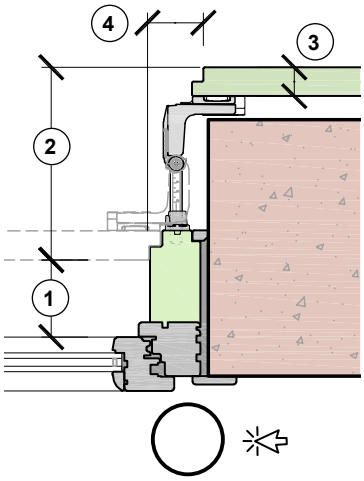

Cardine superamento spalletta su monoblocco con imbotte

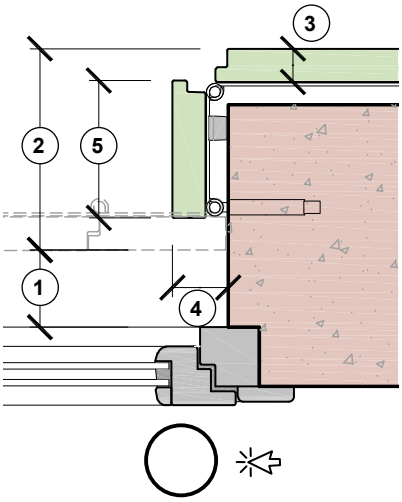

Bandella snodata alla padovana, cardine a murare

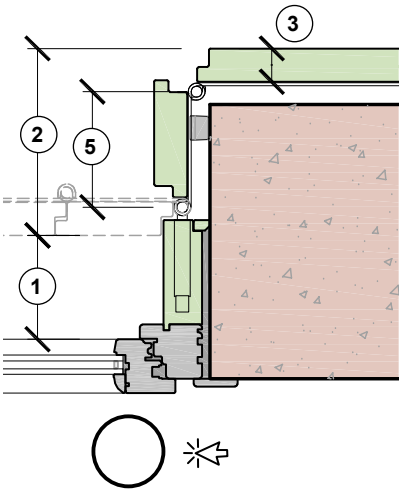

Bandella snodata alla padovana, cardine su monoblocco

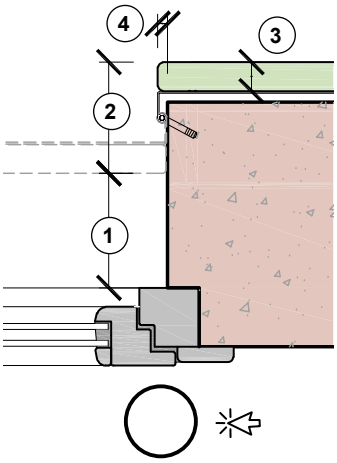

Bandella zancata, cardine a murare, anta in legno in battuta

Compilazione misure

Pos.	Descrizione quota richiesta	Inserire relativa quota
1	Misura utile per l'alloggiamento motore	
2	Distanza tra persiana chiusa e persiana aperta	
3	Spessore anta	
4	Distanza tra spalla muro e lato persiana aperta	
5	Profondità anta in spalla (solo padovano)	
6	Specificare peso anta o materiale ante	
7	Specificare colore carter automazione (Bianco ral 9010 / Nero ral 9005)	Nero ral 9005
8	Specificare colore articolazioni (Bianco ral 9010 / Nero ral 9005)	Nero ral 9005
9	Specificare colore Binario (Bianco ral 9010 / Nero ral 9005)	Nero ral 9005

ST50 - Modulo rilievo misure

Barrare la tipologia di installazione

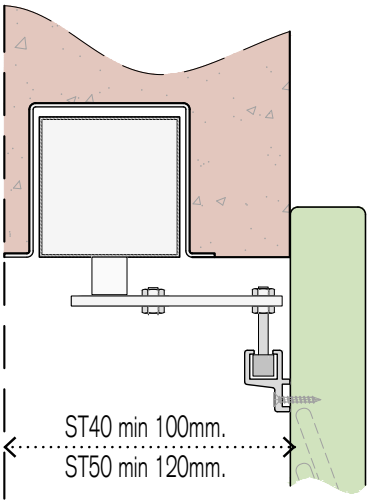

Autom. incassata

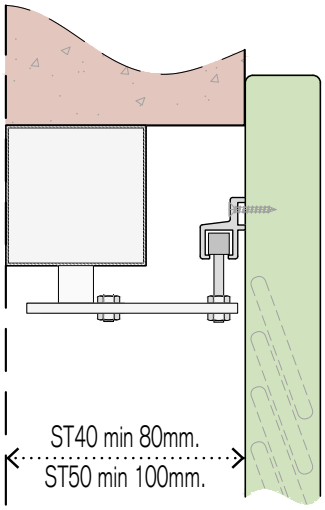

Binario affiancato

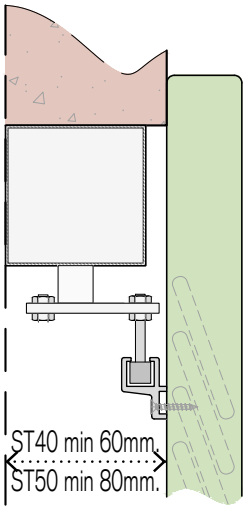

Binario sottostante

Compilazione misure

Finestra 2 ante

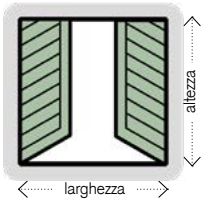

	Gruppo 1	Gruppo 2	Gruppo 3
Quantità			
Larghezza finestra			
Altezza finestra			
Anta a libro	.	.	.

Finestra 1 anta apertura sx vista interno stanza

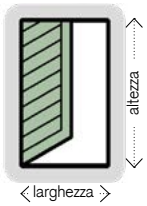

	Gruppo 1	Gruppo 2	Gruppo 3
Quantità			
Larghezza finestra			
Altezza finestra			
Anta a libro	.	.	.

Finestra 1 anta apertura dx vista interno stanza

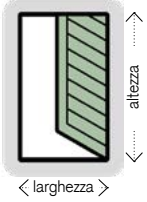

	Gruppo 1	Gruppo 2	Gruppo 3
Quantità			
Larghezza finestra			
Altezza finestra			
Anta a libro	.	.	.

Powered by

listino ST50 - automazione a vista

	Cod.	Descrizione	Contenuto della confezione	Listino
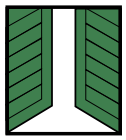	02300	ST50.2A-230 Automaz. per battente doppio 80.120cm. Nero 9005 opaco. Braccio regolabile.	Automazione 230Vac con elettr. Integrata e sequenza autom. Comandi a pulsante-n°2 bracci regolabili n°2 slitte 60cm n°1 carter centrale 60cm-n°2 carter laterali n°2set viti di fiss. n°1 libr. Istruz. Bracci e guide in tinta della copertura.	
	02301	ST50.2A-230 Automaz. Per battente doppio-80.120cm. Bianco 9010 opaco. Braccio regolabile.		
	02302	ST50.2A-230 Automaz. Per battente doppio 80.120cm. Alluminio naturale. Braccio regolabile.		
	02500	ST50.2A-230 Automaz. per battente doppio 120.160cm. Nero 9005 opaco. Braccio regolabile.	Automazione 230Vac con elettr. Integrata e sequenza autom.-Comandi a pulsante n°2 bracci regolabili-n°2 slitte 80cm n°1 carter centrale 100cm-n°2 carter laterali-n°2set viti di fiss. n°1 libr. Istruz. Bracci e guide in tinta della copertura	
	02501	ST50.2A-230 Automaz. Per battente doppio 120.160cm. Bianco 9010 opaco-Braccio regolabile.		
	02502	ST50.2A-230 Automaz. per battente doppio 120.160cm. Alluminio naturale. Braccio regolabile.		
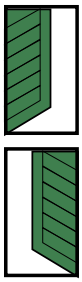	02700	ST50.1A-230 Automaz. per battente singolo ambidestro 55.80cm. Nero 9005 opaco-Braccio regolabile.	Automazione 230Vac con elettr. Integrata-Comandi a pulsante n°1 braccio regolabile ambidestro nero-n°1 slitta da 80cm nere n°1 carter centrale 60cm-n°1set viti di fiss. n°1 libr. istruz. Bracci e guide in tinta della copertura	
	02701	ST50.1A-230 Automaz. per battente singolo ambidestro 55.80cm. Bianco 9010 opaco. Braccio regolabile.		
	02702	ST50.1A-230 Automaz. per battente singolo ambidestro 55.80cm. Alluminio naturale. Braccio regolabile.		

listino ST50 - automazione ad incasso

	Cod.	Descrizione	Contenuto della confezione		Listino
	02303	ST50.2A-230 Automaz. Da incasso per battente doppio 80.160cm. Braccio regolabile. Nero 9005 opaco	Automazione 230Vac con elettr. Integrata e sequenza autom. Comandi a pulsante n°2 bracci regolabili n°2 slitte 80cm. n°2 set viti di fissaggio n°1 libretto Istruzioni. Bracci e guide Senza carter Obbligatorio ordine art. 02915		
	02304	ST50.2A-230 Automaz. Da incasso per battente doppio 80.160cm. Braccio regolabile. Bianco 9010 opaco			
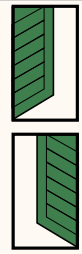	02703	ST50.1A-230-Automaz. per battente singolo ambidestro 55.80cm-Nero 9005 opaco. Braccio regolabile	Automazione 230Vac con elettr. Integrata. Comandi a pulsante. n°1 braccio regolabile ambidestro nero. n°1 slitta da 80cm nere. n°1set viti di fissaggio n°1 libretto Istruzioni. Bracci e guide Senza carter Obbligatorio ordine art. 02915		
	02704	ST50.1A-230 Automaz. per battente singolo ambidestro 55.80cm. Bianco 9010 opaco. Braccio regolabile			
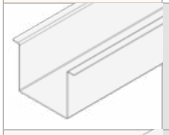	02914	ST50-Lamiera per incasso L=1600mm.	Profilo piegato ad Omega in acciaio zincato spessore 1,5mm. per incasso motore ST50	Opt.	
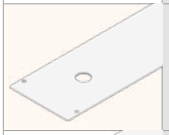	02915	ST50-Coperchi per lamiera incasso L=1600mm.	Kit coperchi (1 dx + 1 sx + 1 centrale) spessore 1mm. in alluminio naturale per art. 2914	Opt.	
	02917	ST50-Coperchi per lamiera incasso L=800mm.	Kit coperchi (1 laterale ambidestro + 1 centrale) spessore 1mm. in alluminio naturale per art. 2914	Opt.	

listino ST100 - automazione a vista

	Cod.	Descrizione	Contenuto della confezione	Listino
	03300	ST100.2A-230 Automaz. per battente doppio-160.200cm. Nero 9005 opaco Braccio regolabile	Automazione 230Vac con elettr. Integrata e sequenza autom. Comandi a pulsante. Coppia 80Nm n°2 bracci regolabili. n°2 slitte 80cm. n°1 carter centrale 140cm.n°2 carter laterali. n°2 set viti di fissaggio. n°1 libretto Istruzioni. Bracci e guide in tinta della copertura	
	03301	ST100.2A-230 Automaz. per battente doppio-160.200cm. Bianco 9010 opaco Braccio regolabile		
	03302	ST100.2A-230 Automaz. per battente doppio-160.200cm. Alluminio naturale Braccio regolabile		
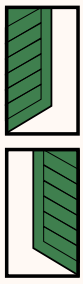	03700	ST100.1A-230 Automaz. per battente singolo ambidestro 80.100cm. Nero 9005 opaco-Braccio regolabile	Automazione 230Vac con elettr. Integrata Comandi a pulsante-Coppia 80Nm. n°1 braccio regolabile ambidestro nero. n°1 slitta da 80cm nere-n°1 carter centrale 100cm. n°1set viti di fissaggio. n°1 libretto Istruzioni. Bracci e guide in tinta della copertura	
	03701	ST100.1A-230 Automaz. per battente singolo ambidestro 80.100cm. Bianco 9010 opaco-Braccio regolabile		
	03702	ST100.1A-230-Automaz. per battente singolo ambidestro 80.100cm. Alluminio naturale-Braccio regolabile		

listino ST100 - automazione ad incasso

	Cod.	Descrizione	Contenuto della confezione		Listino
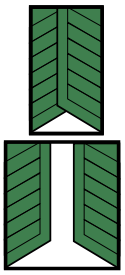	03303	ST100.2A-230 Automaz. Da incasso per battente doppio-160.200cm. Braccio regolabile. Nero 9005 opaco	Automazione 230Vac con elettr. Integrata e sequenza autom. Comandi a pulsante. Coppia 80Nm n°2 bracci regolabili. n°2 slitte 80cm. n°1 carter centrale n°2 carter laterali. n°2 set viti di fissaggio. n°1 libretto Istruzioni. Bracci e guide in tinta della copertura		
	03304	ST50.2A-230 Automaz. Da incasso per battente doppio-160.200cm. Braccio regolabile. Bianco 9010 opaco			
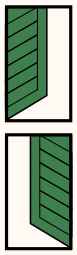	03703	ST50.1A-230 Automaz. per battente singolo ambidestro-80.100cm. Nero 9005 opaco. Braccio regolabile	Automazione 230Vac con elettr. Integrata Comandi a pulsante Coppia 80Nm. n°1 braccio regolabile ambidestro nero. n°1 slitta da 80cm nere. n°1 carter centrale n°1set viti di fissaggio. n°1 libretto Istruzioni. Bracci e guide in tinta della copertura		
	03704	ST50.1A-230 Automaz. per battente singolo ambidestro-80.100cm. Bianco 9010 opaco. Braccio regolabile			
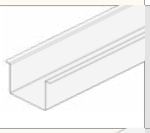	02930	ST100-Lamiera per incasso L=2000mm.	Profilo piegato ad Omega in acciaio zincato spessore 1,5mm. per incasso motore ST100	Opt.	
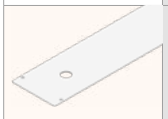	02936	ST100-Coperchi per lamiera incasso L=2000mm.	Kit coperchi (1 dx + 1 sx + 1 centrale) spessore 1mm. in alluminio naturale per art. 02335	Opt.	
	02939	ST100-Coperchi per lamiera incasso L=1000mm.	Kit coperchi (1 laterale ambidestro + 1 centrale) spessore 1mm. in alluminio naturale per art. 2914	Opt.	

listino ST50 - listino accessori meccanici

	Cod.	Descrizione	Contenuto della confezione		Listino
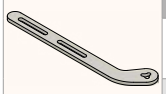	02900	ST50/100 - Braccio regolabile Nero 9005 opaco	Acciaio spessore 5mm-Regolazione 8cm-Completo di viteria	Ric.	
	02901	ST50/100 - Braccio regolabile Bianco 9010 opaco			
	02902	ST50/100 - Braccio regolabile zincato argento			
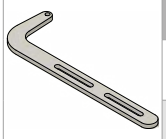	02903	ST50/100 - Terminale regolabile Nero 9005 opaco	Acciaio spessore 5mm-Regolazione 8cm-Completo di viteria-Adatto per cardine superamento spalletta-Senza cursore	Ric.	
	02904	ST50/100 - Terminale regolabile Bianco 9010 opaco			
	02905	ST50/100 - Terminale regolabile zincato argento			
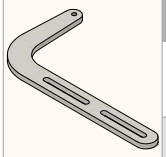	02906	ST50/100 - Terminale regolabile Padovano Nero 9005 opaco	Acciaio spessore 5mm-Regolazione 8cm-Completo di viteria-Adatto per bandella zancata e padovana-Senza Cursore	Opt.	
	02907	ST50/100 - Terminale regolabile Padovano Bianco 9010 opaco			
	02908	ST50/100 - Terminale regolabile Padovano-zincato argento			
	02909	ST50/100 - Cursore	Pattino in nylon filettato completo di vite inox e dado di bloccaggio con tubetto di copertura nero	Ric.	
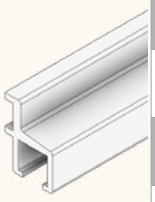	02910	ST - Guida scorrim. L=590mm. Nero 9005 opaco	Guida in alluminio verniciata nero 9005 opaco	Ric.	
	02911	ST - Guida scorrim. L=590mm. Bianco 9010 opaco	Guida in alluminio verniciata bianco 9010 opaco	Ric.	
	02912	ST - Guida scorrim. L=800mm. Nero 9005 opaco	Guida in alluminio verniciata nero 9005 opaco	Opt.	
	02929	ST - Guida scorrim. L=800mm. Bianco 9010 opaco	Guida in alluminio verniciata bianco 9010 opaco	Opt.	
	02916	ST50 - Set viti di fissaggio	Set composto da 4 viti di fiss. motore + 2 viti fiss. Guida scorrimento	Ric.	
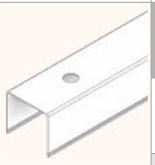	02918	ST50/100-Carter laterale per blocco motore Nero 9005 op	Carter in alluminio verniciato Nero 9005 opaco	Ric.	
	02919	ST50/100-Carter laterale per blocco motore Bianco 9010 op	Carter in alluminio verniciato Bianco 9010 opaco	Ric.	
	02920	ST50/100-Carter laterale per blocco motore Alluminio nat	Carter in Alluminio naturale	Ric.	
	02921	ST50 - Carter centrale 60cm Nero 9005 opaco	Carter in alluminio verniciato Nero 9005 opaco	Ric.	
	02922	ST50 - Carter centrale 60cm Bianco 9010 opaco	Carter in alluminio verniciato Bianco 9010 opaco	Ric.	
	02923	ST50 - Carter centrale 60cm Alluminio naturale	Carter in Alluminio naturale	Ric.	
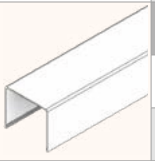	02924	ST50 - Carter centrale 100cm Nero 9005 opaco	Carter in alluminio verniciato Nero 9005 opaco	Ric.	
	02938	ST50 - Carter centrale 100cm Bianco 9010 opaco	Carter in alluminio verniciato Bianco 9010 opaco	Ric.	
	02926	ST50 - Carter centrale 100cm Alluminio naturale	Carter in Alluminio naturale	Ric.	
	02927	ST50/100 - Base per blocco motore principale	Base in alluminio predisposta per alloggio scheda elettronica	Ric.	
	02928	ST50/100 - Base per blocco motore secondario	Base in alluminio per solo blocco motore	Ric.	
	01488	MA-Braccio chiudipersiana ante a libro	MA11280 - Nero opaco	Opt.	

Powered by CS

listino ST50 - accessori elettronici

	Cod.	Descrizione	Contenuto della confezione		Listino
	01493	WH.471-24 Blocco elettromeccanico con uscita cavo laterale	Elettroblocco da esterno 24Vdc 3,5W - Forza di ritenuta 50Kg - uscita cavo laterlae - perno diam 10mm. si sblocca quando riceve alimentazione - dim.80x30x30mm.	Opt.	
	02213	EWSCE230 RadioRicevente a morsettiera 230V-num. 01 automazione	RadioRicevente universale 110-230Vac 433Mhz Rolling code. Antenna integrata a bordo Ingresso comando impulsivio Apre / Chiude con autoritenuta dim.51x51x17mm	Opt.	
	02214	WSETX1 Radiocomando 1ch con supporto magnetico a muro	Bianco-Tasti : 1 Apre, 1 Stop, 1 Chiude 433Mhz Rolling code Dim. 146x49x18mm	Opt.	
	02215	WSETX16 Radiocomando 16ch con supporto magentico a muro	Bianco. Tasti: 1 apre, 1 stop, 1 chiude, 1 Selezione avanti, 1 selezione Indietro Display 433Mhz Rolling code Dim.146x49x18mm	Opt.	
	02216	EWSCEVENTO Centrale sole vento-Radio	Con display e ricevente radio bi-direzionale incorportata Portata 100mt in campo aperto, 20mt all'interno di edifici IP44 Regolazione soglia vento 5÷80Km/h. Regolazione soglia luminosità 5÷60 klux	Opt.	
	02937	Pulsantiera di comando portatile-230V	n°1 interrutt. Acc. spegn. - n°1 spia luminosa per segnalaz. 230Vac - n°1 comando apre / chiude - n°1 cavo alimentaz. 230Vac L=1,5mt con spina - n°1 cavo connessione L=3mt	Opt.	

listino ST100 - accessori meccanici

	Cod.	Descrizione	Contenuto della confezione		Listino
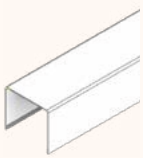	02933	ST100 Carter centrale 140 cm. Nero 9005 opaco	Carter in alluminio verniciato Nero 9005 opaco	Ric.	
	02934	ST100 Carter centrale 140 cm. Bianco 9010 opaco	Carter in alluminio verniciato Bianco 9010 opaco	Ric.	
	02935	ST100 Carter centrale 140 cm. Alluminio naturale	Carter in Alluminio naturale Alluminio naturale	Ric.	
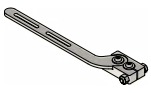	02940	ST100 Braccio motore DX frizionato Nero ral 9005 Opaco	Acciaio sp. 5mm. regolazione 8cm. Completo di viteria. Dotato di frizione. Adatto per applicazioni in ambiente ventoso. compatibile con automazione ST50	Ric.	
	02941	ST100 Braccio motore DX frizionato Bianco ral 9010 Opaco	Acciaio sp. 5mm. regolazione 8cm. Completo di viteria. Dotato di frizione. Adatto per applicazioni in ambiente ventoso. compatibile con automazione ST50	Ric.	
	02942	ST100 Braccio motore DX frizionato Zincato argento	Acciaio sp. 5mm. regolazione 8cm. Completo di viteria. Dotato di frizione. Adatto per applicazioni in ambiente ventoso. compatibile con automazione ST50	Ric.	
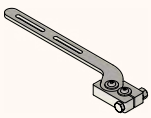	02943	ST100 Braccio motore SX frizionato Nero ral 9005 Opaco	Acciaio sp. 5mm. regolazione 8cm. Completo di viteria. Dotato di frizione. Adatto per applicazioni in ambiente ventoso. compatibile con automazione ST50	Ric.	
	02944	ST100 Braccio motore SX frizionato Bianco ral 9010 Opaco	Acciaio sp. 5mm. regolazione 8cm. Completo di viteria. Dotato di frizione. Adatto per applicazioni in ambiente ventoso. compatibile con automazione ST50	Ric.	
	02945	ST100 Braccio motore SX frizionato Zincato argento	Acciaio sp. 5mm. regolazione 8cm. Completo di viteria. Dotato di frizione. Adatto per applicazioni in ambiente ventoso. compatibile con automazione ST50	Ric.	

ST50 em - Caratteristiche

Legenda:

1. Staffa di ancoraggio a muro sp.3mm.
2. Rinforzi di ancoraggio a staffa e a muro.
3. Asolatura per ancoraggio a muro.
4. Centralina integrata
5. Carter di copertura verniciato bianco opaco ral 9005 nero opaco ral 9010 o ral a scelta
6. Coperchi di chiusura laterali.
7. Attuatore elettrico

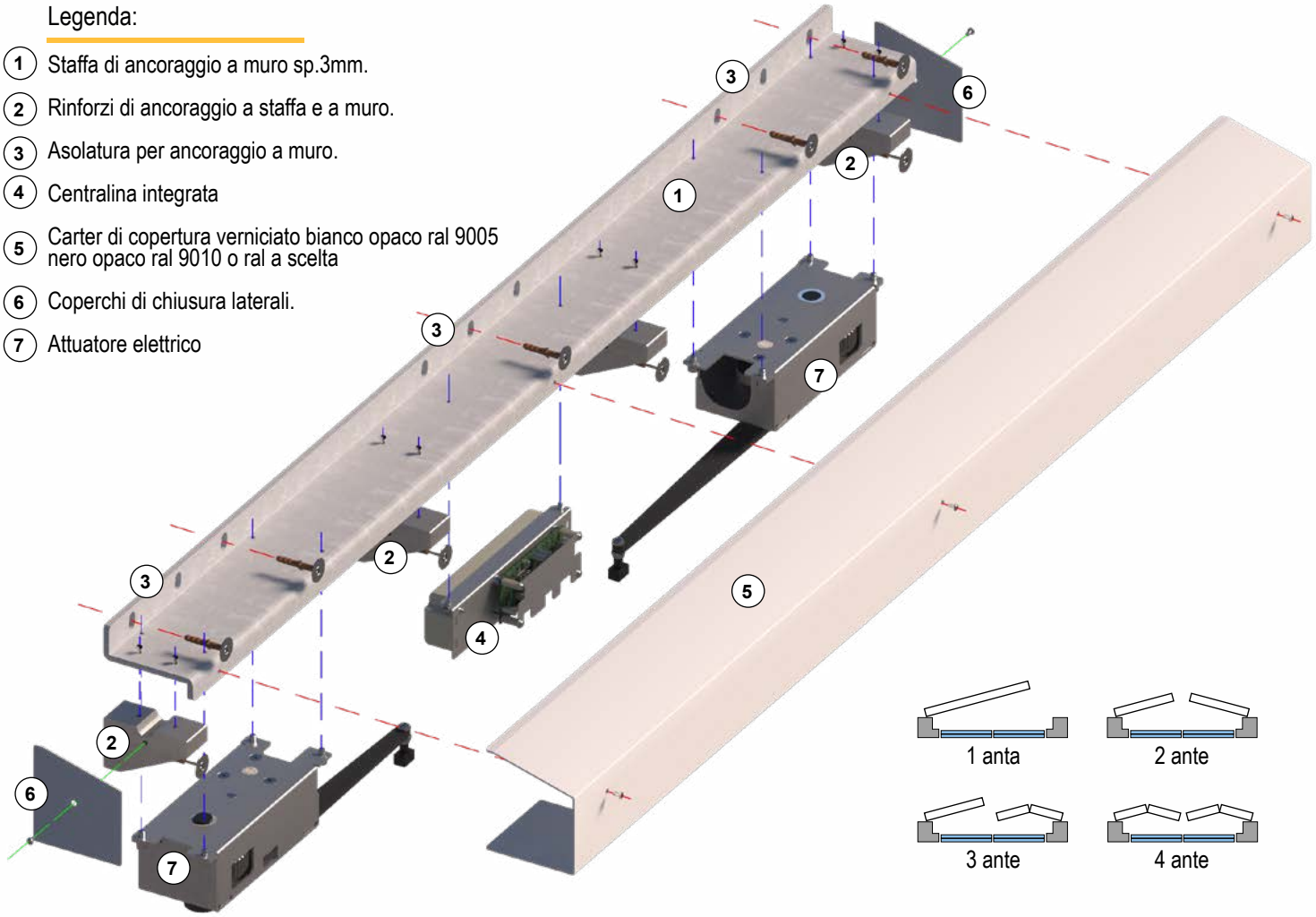

Comodo:
Niente freddo, pioggia o vento d'inverno o caldo e zanzare d'estate, le ante si chiudono premendo un pulsante dentro casa senza aprire le finestre.

Facilmente applicabile:
Il posizionamento esterno muro consente di motorizzare anche le persiane che non hanno sufficiente spazio tra finestra / zanzariera e persiana chiusa ad ospitare una motorizzazione standard.

Sicuro:
Grazie al suo sistema di chiusura irreversibile standard, incrementabile con l'elettro blocco opzionale o la possibilità di comandare delle elettro chiusure esterne.

Elegante:
Questa è l'unica soluzione che offre la massima pulizia delle persiane ad ante aperte, di giorno, in quanto il binario di scorrimento è fissato nella parte esterna dell'anta. il carter di copertura, di ridotto ingombro e forme essenziali, è personalizzabile nelle colorazioni ral a scelta, in modo da integrarsi al meglio sulla muratura.

Centralina integrata:
Unità di controllo del movimento con sequenza tra le due ante perfettamente interfacciabile con tutti i sistemi domotici. Rispetta i requisiti di sicurezza in caso di impatto, è possibile regolare la forza ed il ritardo tra le ante.

Certificato:
Prodotto ad uso professionale, certificato a marchio CE, conforme alle direttive ed alle norme Europee a libera installazione, conforme alle direttive low-energy.

Made In Italy:
Il 100% dei componenti sono realizzati in Italia.

Garanzia:
2 Anni estendibile tramite contratti personalizzati di manutenzione tramite rete service "ChiaroScuro" distribuita in Italia.

Powered by

ST50 em - Scheda tecnica

VISTA INFERIORE

Tre tagli dimensionali: cm. 60
per per finestre ad anta singola da cm. 40 a cm. 80
cm.112 e cm.142
per finestre a due ante da cm. 80 a cm. 160 di larghezza

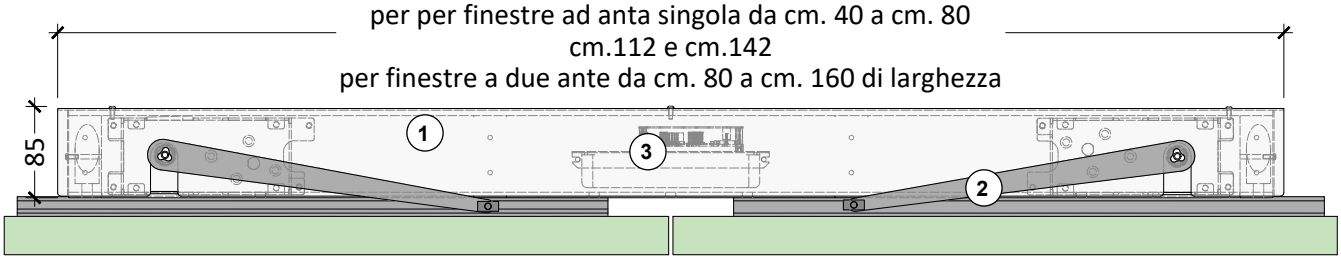

VISTA FRONTALE

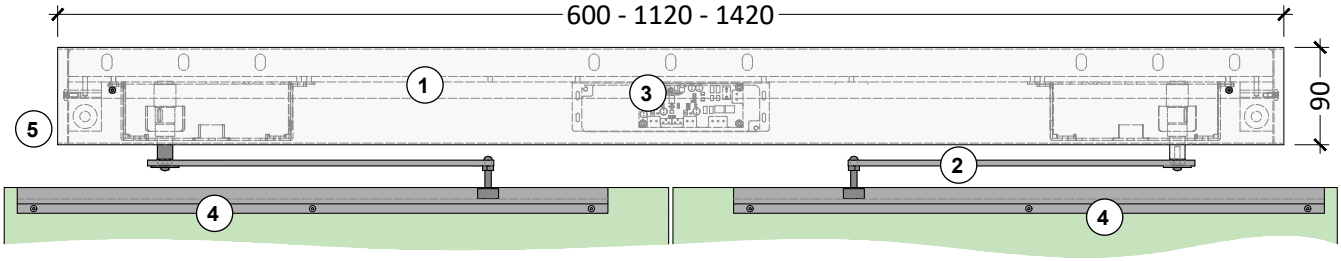

VISTA LATERALE

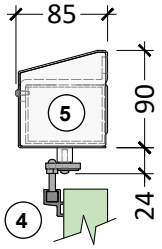

Legenda:
1. Carter facilmente sfilabile tramite semplice rimozione di viti frontali
2. Braccio dritto sp.5mm. L=390mm. verniciato grigio ral 7037 o bianco ral 9005
3. Elettronica integrata
4. Binario di scorrimento posizionato nella parte superiore delle ante
5. Coperchi di chiusura laterali in tinta col carter

Modello	ST50 em.2A	ST50 em.1A.L/R
Numero ante	2	1 sx / 1 dx
Superficie max	3,2 mq - ante	1,6 mq - 1 anta
Peso max anta	70 kg.	
Dimensione mm. LxHxP	600/1120/1420x85x90	600x85x90
Tensione di alimentazione	110-230 Vac	
Assorbimento max corrente	~ 0,3 A	
Forza d'impatto	<150 N	
Coppia max	50 Nm	
Tempo di manovra 180°	20 sec. 2 ante	15 sec. - 1 anta
Ciclo di lavoro	20 cicli /ora	
Regolazione dei fine corsa	Con controllo di spinta	
Colore carter	Grigio ral 7037 / Bianco ral 9010	
Braccio irreversibile	Standard	
Colore articolazione	Grigio ral 7037 / Bianco ral 9010	
Elettroblocco	Sì a richiesta	
Radioricevente	Sì a richiesta	

Powered by

ST50 em - Esempli campi applicativi

Anta posta esterna o a cavallo della muratura

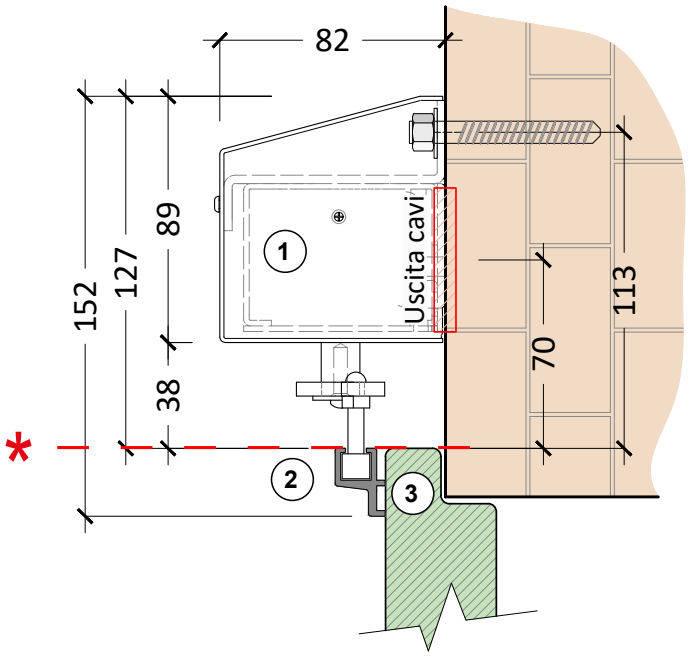

Anta posta a filo della muratura

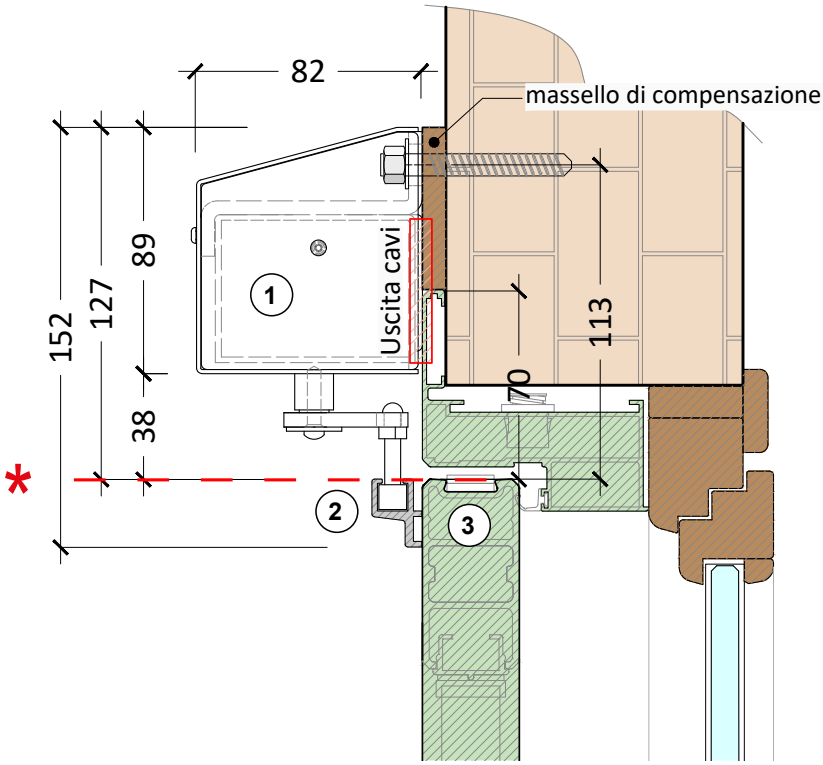

Anta posta internamente alla muratura

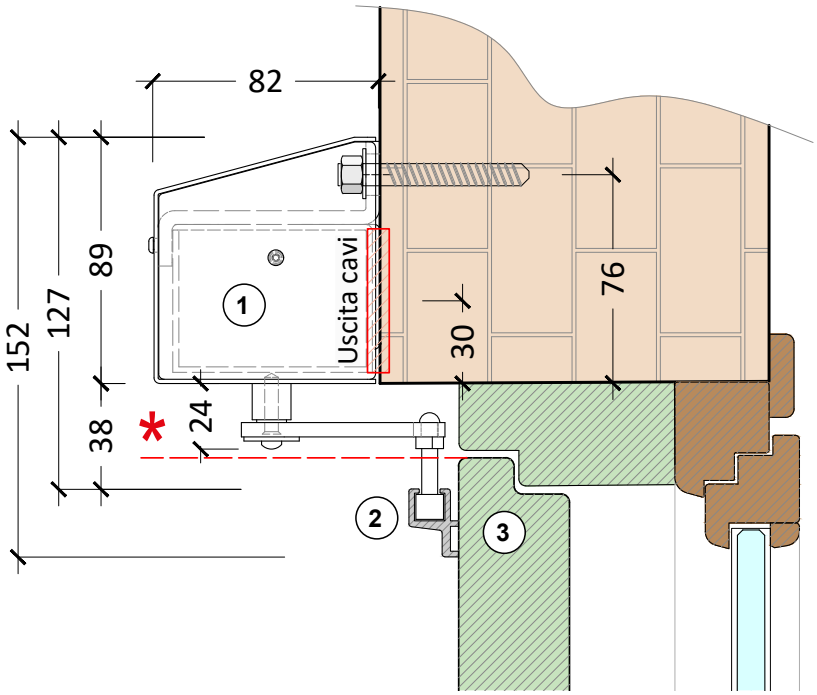

Legenda:

1. Automazione
2. Binario
3. Anta

* N.B: L'anta, per aprirsi, deve essere posta inferiormente al perno motore

Powered by

ST50 em - Posizione uscita cavi

ST50 em L=620

APERTURA SINGOLA ANTA da cm. 40 a cm. 80

PIANTA

La versione per monoanta si allinea alla spalla muro - lato cerniere ----

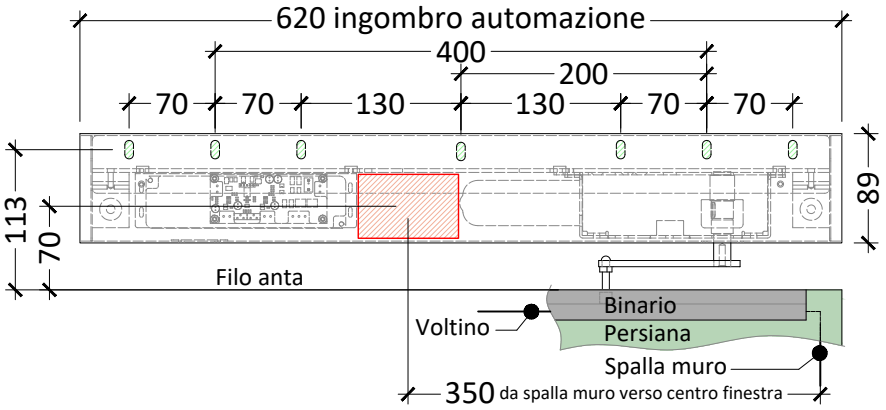

PROSPETTO

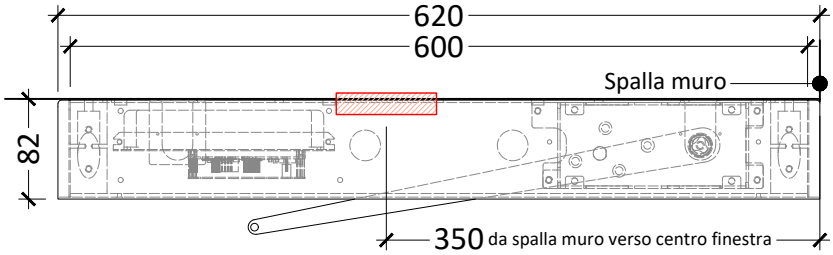

ST50 em L=1120

APERTURA DOPPIA ANTA da cm. 80 a cm. 120

ST50 em L=1420

APERTURA DOPPIA ANTA da cm. 120 a cm. 160

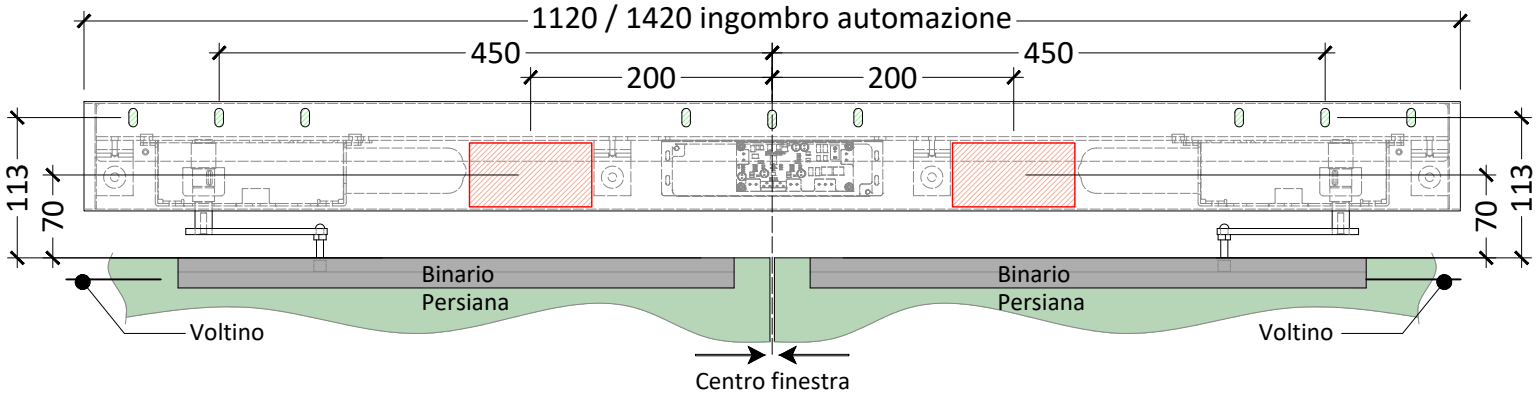

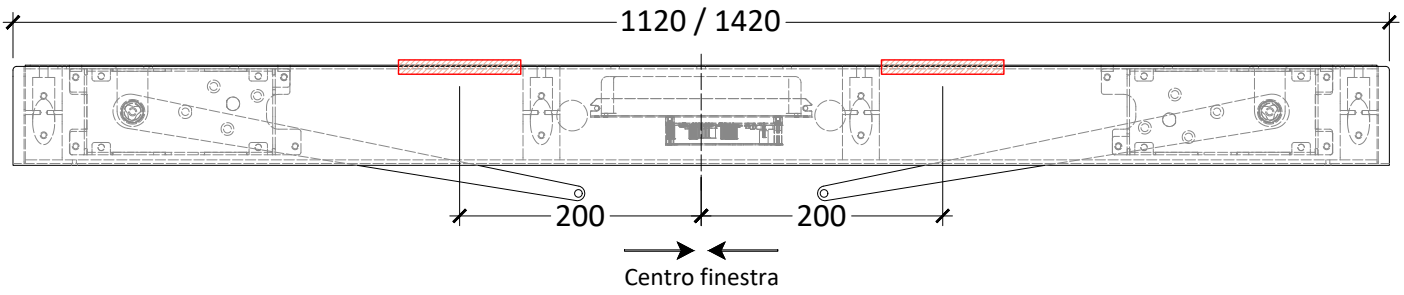

Powered by

ST50 em - Collegamenti elettrici

SCHEMA ELETTRICO CSG2 - UOMO PRESENTE

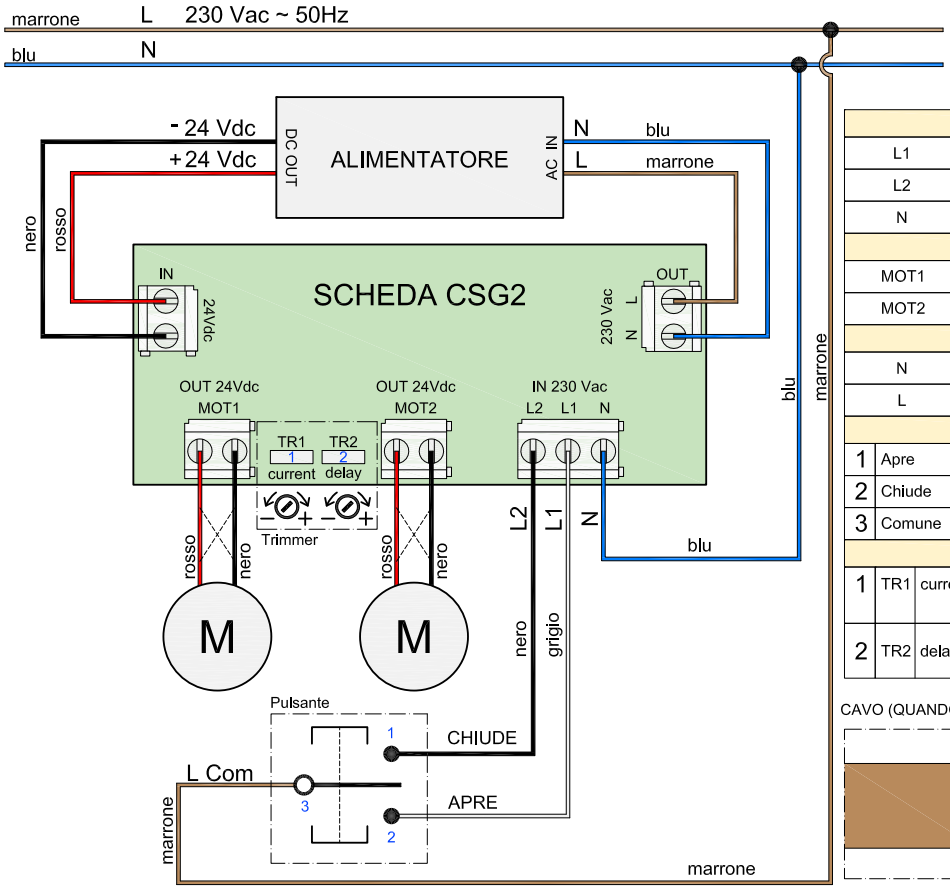

IN 230 Vac			
L1			Linea apre N.O.
L2			Linea chiude N.O.
N			neutro
OUT 24 Vdc			
MOT1			Prima motore ad aprire se TR2>0
MOT2			Primo motore ad chiudere se TR2>0
ALIMENTAZIONE - AC IN			
N			Alimentazione 230 vac da scheda GSG2
L			Neutro proveniente da scheda GSG2
PULSANTE			
1	Apre		Fase di apertura 230Vac verso motore
2	Chiude		Fase di Chiusura 230Vac
3	Comune		Fase comune del pulsante
TRIMMER			
1	TR1	current	Variazione della soglia di corrente di MOT1 e MOT2
2	TR2	delay	Variazione del ritardo tra MOT1 e MOT2 Con TR1=0 MOT1 e MOT2 partono assieme

CAVO (QUANDO PRESENTE) PROVENIENTE DALL'AUTOMAZIONE

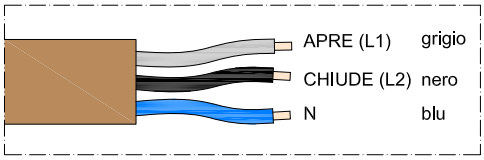

Articolo fuori standard che deve essere richiesto in fase di preordine

SCHEMA ELETTRICO CSG2 - COMANDO IMPULSIVO

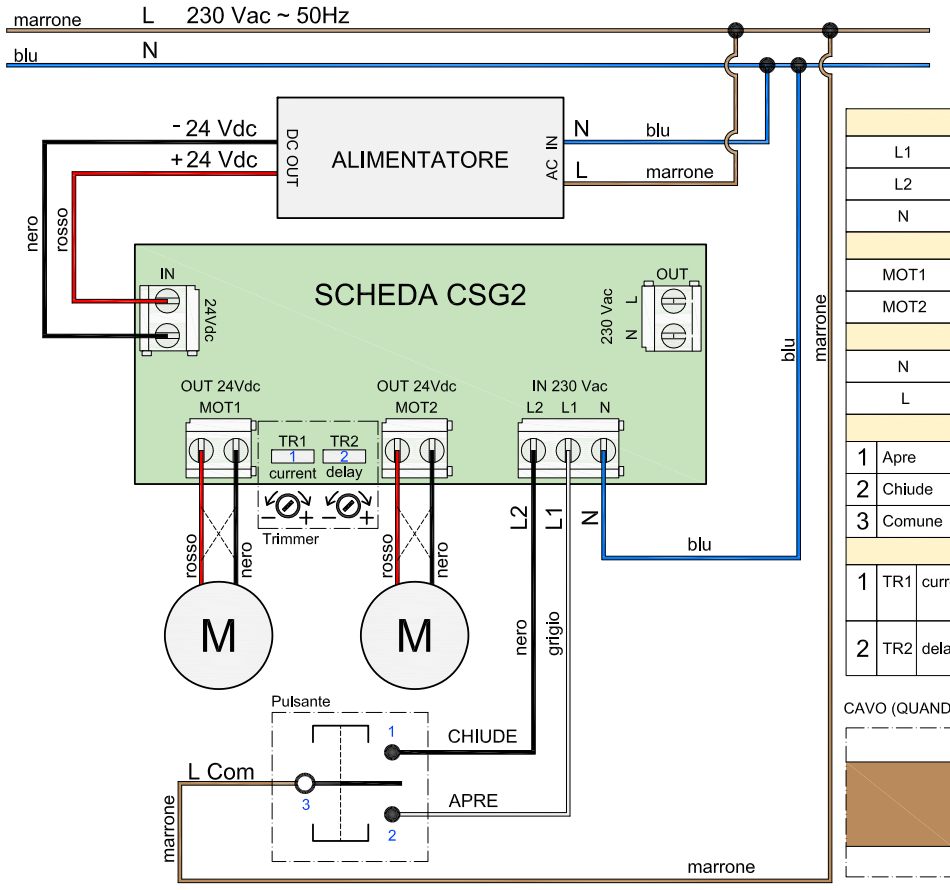

IN 230 Vac			
L1			Linea apre N.O.
L2			Linea chiude N.O.
N			neutro
OUT 24 Vdc			
MOT1			Prima motore ad aprire se TR2>0
MOT2			Primo motore ad chiudere se TR2>0
ALIMENTAZIONE - AC IN			
N			Neutro da rete elettrica
L			Alimentazione 230 vac da rete elettrica
PULSANTE			
1	Apre		Fase di apertura 230Vac verso motore
2	Chiude		Fase di Chiusura 230Vac
3	Comune		Fase comune del pulsante
TRIMMER			
1	TR1	current	Variazione della soglia di corrente di MOT1 e MOT2
2	TR2	delay	Variazione del ritardo tra MOT1 e MOT2 Con TR1=0 MOT1 e MOT2 partono assieme

CAVO (QUANDO PRESENTE) PROVENIENTE DALL'AUTOMAZIONE

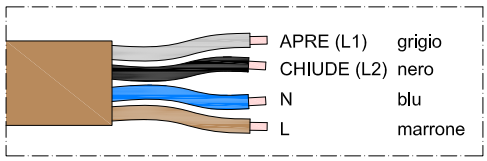

Powered by

ST50 em - Schema elettrico radioricevente mod. ewsce230

SCHEMA ELETTRICO CONNESSIONE A RICEVENTE EWSCE230
SU SCHEDA CSG2

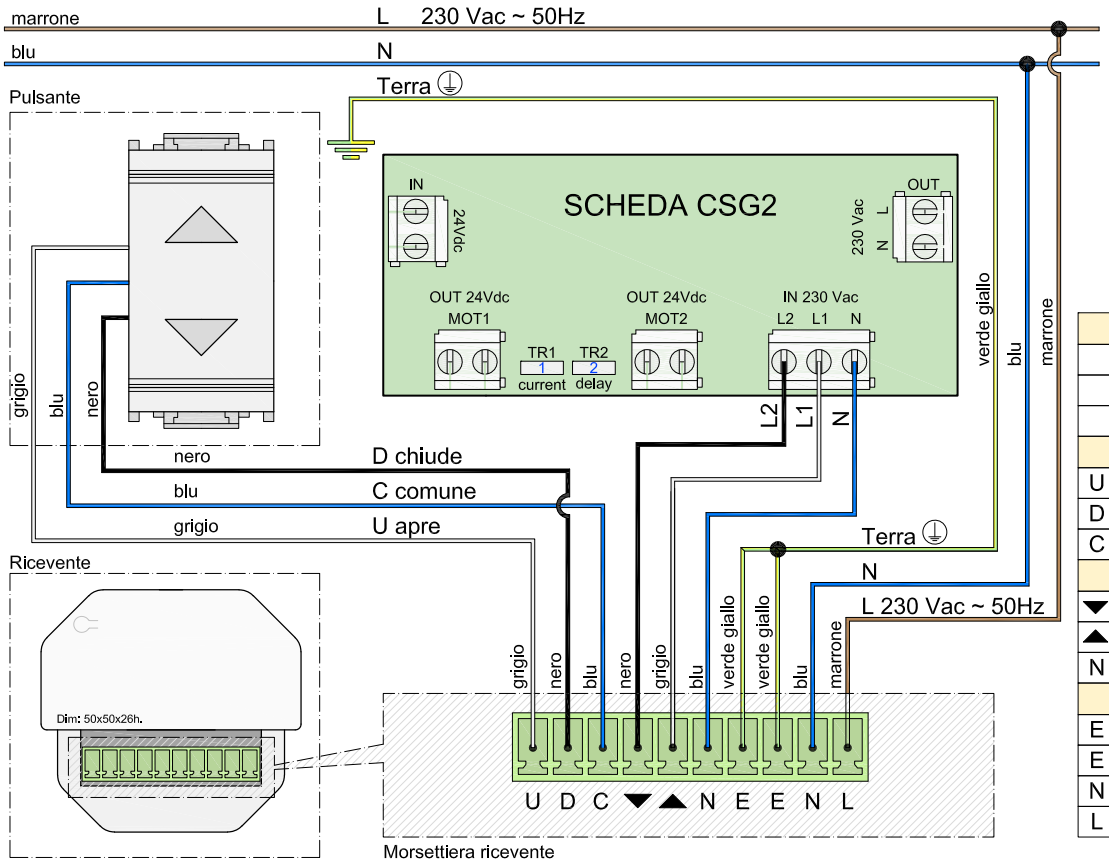

IN 230 Vac su scheda ES1		
L1		Linea apre N.O.
L2		Linea chiude N.O.
N		neutro
Collegamenti a pulsante		
U	Apre	Comando di apertura verso pusante
D	Chiude	Comando di Chiusura verso pulsante
C	Comune	Comune del pulsante
Collegamenti a scheda ES1		
▼	Chiude	Linea chiude verso ES1
▲	Apre	Linea apre verso ES1
N	neutro	Neutro verso ES1
Collegamenti a 230 Vac		
E	massa 1	Messa a terra 1
E	massa 2	Messa a terra 2
N	neutro	Neutro 230 Vac ~ 50Hz
L	Linea	Linea 230 Vac ~ 50Hz

ST50 em - Compatibilità impianti domotici

L'automazione è compatibile con pressochè tutti gli impianti domotici e ai moduli di gestione domotica esistenti che gestiscano l'apertura e la chiusura delle tapparelle (moduli acquistabili da rivenditori specializzati). Come per il controllo delle tapparelle è infatti sufficiente impostare tramite la propria applicazione preferita un tempo di ritenuta superiore ai 60 secondi: l'automazione effettuerà il movimento e automaticamente si interromperà ad apertura / chiusura ultimata delle ante.

La scheda integrata è infatti in grado di arrestare le motorizzazioni a movimento completato, individuare eventuali ostacoli o presenze durante il funzionamento, in modo da garantire la massima sicurezza durante il funzionamento e preservare da sforzi le motorizzazioni. Questa utilizzo semplificato rende l'automazione estremamente facile da gestire e da configurare! Suggeriamo di verificare la compatibilità del vostro modulo di domotica consultando il vostro rivenditore di fiducia, mostrandogli questo tipo di utilizzo semplificato e questi schemi elettrici. Potrete anche contattare i nostri tecnici che saranno lieti di fornirvi ulteriori dettagli tecnici e funzionali.

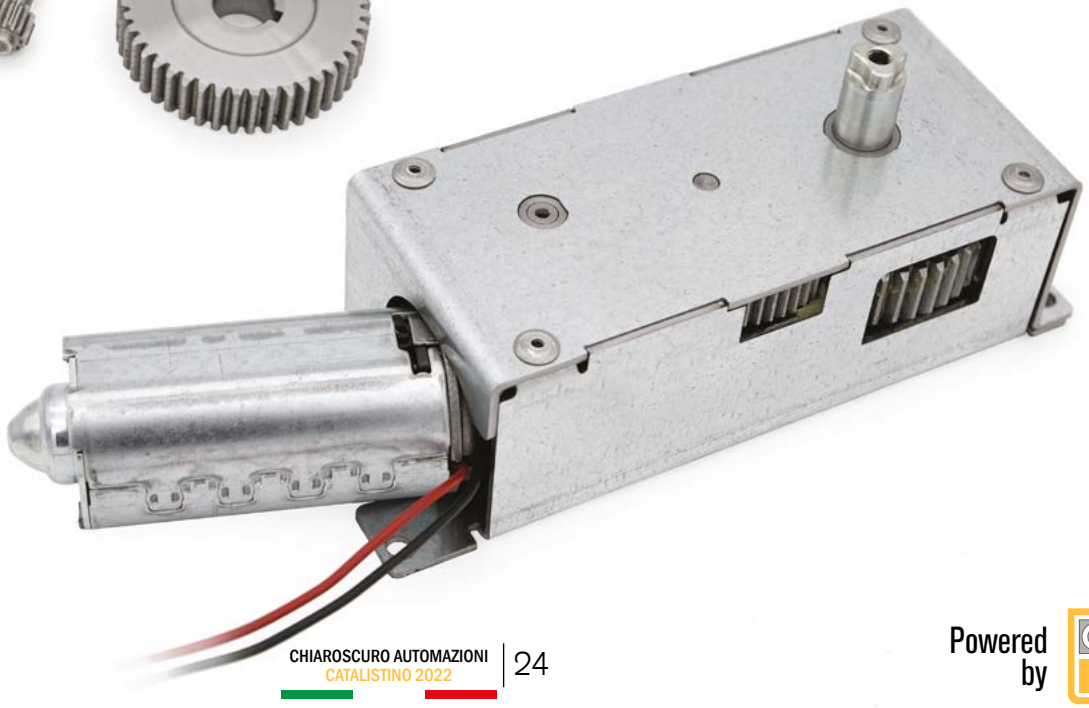

Powered by

ST50 em - Modulo rilievo misure

Barrare la casella che meglio identifica la tipologia delle persiane

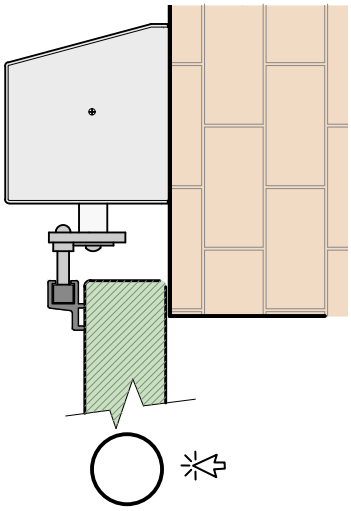

Anta in appoggio a muro
non sono necessarie misure
Specifica colori necessaria

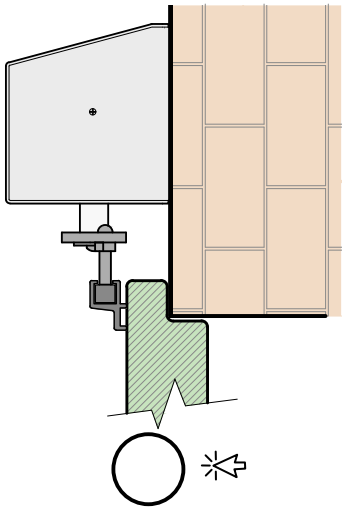

Anta in sormonto a muro
non sono necessarie misure
Specifica colori necessaria

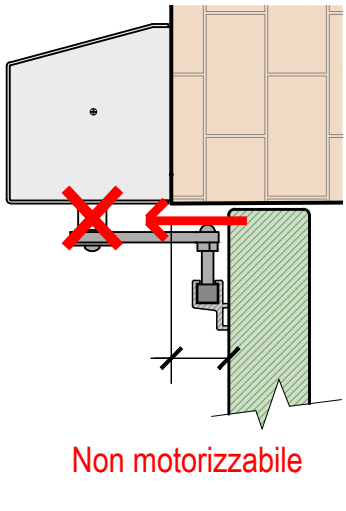

Non motorizzabile

Anta rientrata a filo voltino

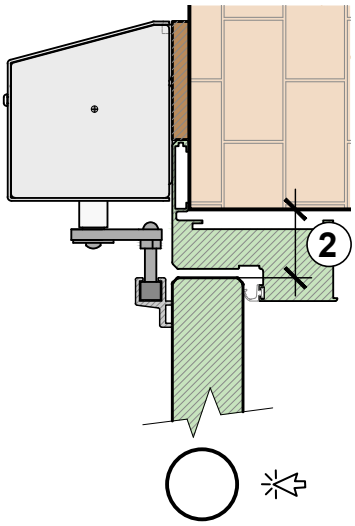

Anta su imbotte
misura Pos.2 necessaria
Specifica colori necessaria

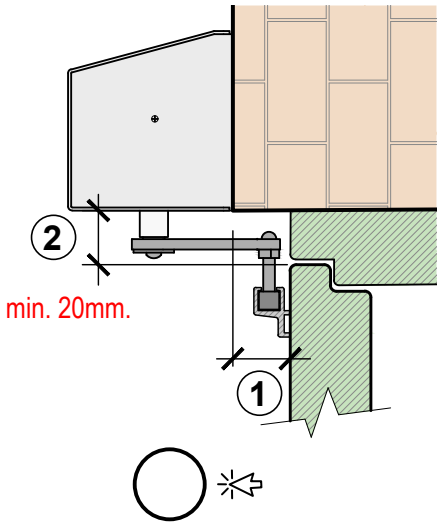

Anta su imbotte rientrato
misura Pos.2 e Pos.2 necessaria
Specifica colori necessaria

Riportare la misura / le misure richieste nel disegno selezionato

Pos.	Descrizione quota richiesta	Inserire relativa quota
1	Distanza tra anta e facciata muro (indicare solo se richiesta a disegno pos.01)	
2	Distanza verticale tra anta e voltino (indicare solo se richiesta a disegno pos.02)	
	Specificare colore carter (Bianco opaco ral 9010 / Grigio opaco RAL 7037)	Bianco ral 9010 Grigio ral 7037
	Specificare colore articolazioni (di serie in tinta con il carter) (Bianco opaco ral 9010 / Grigio opaco ral 7037)	In tinta con il carter Bianco ral 9010
	Specificare colore binario posto su anta (di serie in tinta con il carter) (Bianco op ral 9010 / Grigio op ral 7037 / Nero op ral 9010)	in tinta con il carter Nero ral 9010

Powered by

ST50 em - Modulo rilievo misure

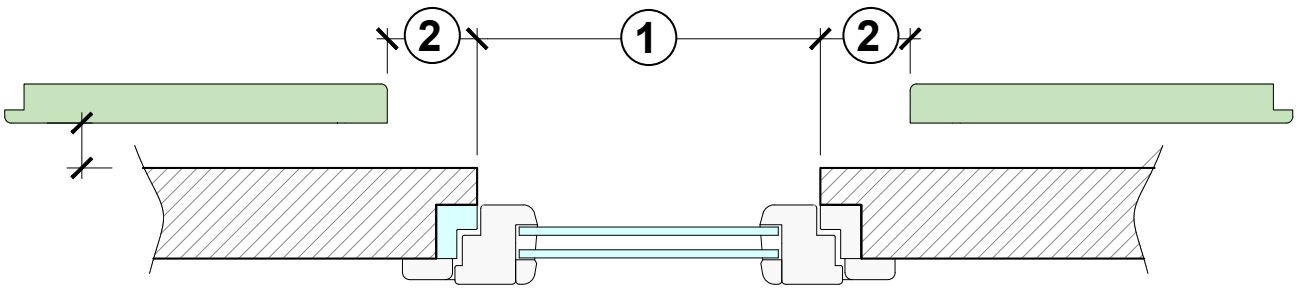

Finestra doppia anta

Finestra 2 ante

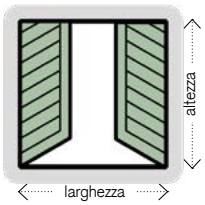

		Gruppo 1	Gruppo 2	Gruppo 3
	Quantità			
Rif.1	Larghezza finestra			
	Altezza finestra			
	Peso finestra			
Rif.2	Distanza anta aperta - spalla muro			

Finestra doppia anta cerniera sinistra (vista interno stanza)

Finestra 1 anta apertura sx vista interno stanza

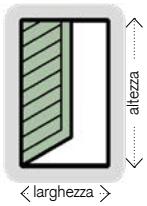

		Gruppo 1	Gruppo 2	Gruppo 3
	Quantità			
Rif.1	Larghezza finestra			
	Altezza finestra			
	Peso finestra			
Rif.2	Distanza anta aperta - spalla muro			

Finestra doppia anta cerniera sinistra (vista interno stanza)

Finestra 1 anta apertura dx vista interno stanza

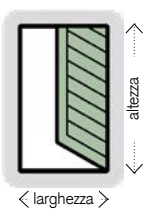

		Gruppo 1	Gruppo 2	Gruppo 3
	Quantità			
Rif.1	Larghezza finestra			
	Altezza finestra			
	Peso finestra			
Rif.2	Distanza anta aperta - spalla muro			

listino ST50 em - automazione a vista

	Cod.	Descrizione	Contenuto della confezione	Listino
	2604	ST50em.1A-230 Automazione esterno muro L=1120mm. per battente doppio 80.120cm. Braccio dritto. Colore grigio Ral 7037 opaco.	Automaz. 24Vdc / Unità di controllo integrata completa di alimentatore 230Vac / Comando uomo presente / n°2 motori / n° 1 piastra di fissaggio a parete / n° 1 carter unico 1120mm / n° 2 set viti di fissaggio / n° 2 bracci motore dritti / n° 2 guide da 60cm / n°1 libretto Istruzioni / Bracci e guide in tinta della copertura	
	2601	ST50em.1A-230 Automazione esterno muro L=1120mm. per battente doppio 80.120cm. Braccio dritto. Colore Bianco Ral 9010 opaco.		
	2603	ST50em.1A-230 Automazione esterno muro L=1120mm. per battente doppio 80.120cm. Braccio dritto. Colore alluminio naturale.		
	2605	ST50em.1A-230 Automazione esterno muro L=1420mm. per battente doppio 120.160cm. Braccio dritto. Colore grigio Ral 7037 opaco.	Automaz. 24Vdc / Unità di controllo integrata completa di alimentatore 230Vac / Comando uomo presente / n°2 motori / n° 1 piastra di fissaggio a parete / n° 1 carter unico 1420mm / n° 2 set viti di fissaggio / n° 2 bracci motore dritti / n° 2 guide da 80cm / n°1 libretto Istruzioni / Bracci e guide in tinta della copertura	
	2611	ST50em.1A-230 Automazione esterno muro L=1420mm. per battente doppio 120.160cm. Braccio dritto. Colore Bianco Ral 9010 opaco.		
	2607	ST50em.1A-230 Automazione esterno muro L=1120mm. per battente doppio 120.160cm. Braccio dritto. Colore alluminio naturale.		
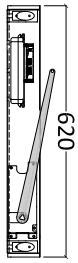	2609	ST50em.1A-230 Automazione esterno muro L=620mm. per battente singolo 40.80cm. Braccio dritto. Colore grigio Ral 7037 opaco.	Automaz. 24Vdc / Unità di controllo integrata completa di alimentatore 230Vac / Comando uomo presente / n°1 motori / n° 1 piastra di fissaggio a parete / n° 1 carter unico 600mm / n° 1 set viti di fissaggio / n° 1 braccio motore dritto / n° 1 guida da 80cm / n°1 libretto Istruzioni / Bracci e guide in tinta della copertura	
	2608	ST50em.1A-230 Automazione esterno muro L=620mm. per battente singolo 40.80cm. Braccio dritto. Colore bianco Ral 9010 opaco.		
	2610	ST50em.1A-230 Automazione esterno muro L=620mm. per battente singolo 40.80cm. Braccio dritto. Colore alluminio naturale.		

listino ST50 em - accessori elettronici

	Cod.	Descrizione	Contenuto della confezione		Listino
	01493	WH.471-24 Blocco elettromeccanico con uscita cavo laterale	Elettroblocco da esterno 24Vdc 3,5W Forza di ritenuta 50 Kg. uscita cavo laterlale perno diam.10mm. si sblocca quando riceve alimentazione - dim.80x30x30mm.	Opt.	
	02213	EWSCE230 RadioRicevente a morsettiera 230V-num. 01 automazione	RadioRicevente universale 110-230Vac 433Mhz Rolling code. Antenna integrata a bordo Ingresso comando impulsivio Apre / Chiude con autoritenuta dim.51x51x17mm	Opt.	
	02214	WSETX1 Radiocomando 1ch con supporto magnetico a muro	Nero-Tasti : 1 Apre, 1 Stop, 1 Chiude 433Mhz Rolling code Dim. 146x49x18mm	Opt.	
	02215	WSETX16 Radiocomando 16ch con supporto magentico a muro	Nero. Tasti: 1 apre, 1 stop, 1 chiude, 1 Selezione avanti, 1 selezione Indietro Display 433Mhz Rolling code Dim.146x49x18mm	Opt.	
	02216	EWSCEVENTO Centrale sole vento-Radio	Con display e ricevente radio bi-direzionale incorportata Portata 100mt in campo aperto, 20mt all'interno di edifici IP44 Regolazione soglia vento 5÷80Km/h. Regolazione soglia luminosità 5÷60 klux	Opt.	
	02937	Pulsantiera di comando portatile-230V	n°1 interrutt. Acc. spegn. - n°1 spia luminosa per segnalaz. 230Vac - n°1 comando apre / chiude - n°1 cavo alimentaz. 230Vac L=1,5mt con spina - n°1 cavo connessione L=3mt	Opt.	

Powered by

listino ST50 em - listino accessori meccanici

	Cod.	Descrizione	Contenuto della confezione		Listino
	2613	ST50em Braccio dritto L = 380mm, Grigio ral 7037	Articolazione L=380mm. dritta in acciaio spessore 6mm, completo di viteria	opt.	
	2612	ST50em Terminale dritto L=380mm. Bianco ral 9010		opt.	
	2614	ST50em Terminale dritto L=380mm. Acciaio zincato		opt.	
	02909	ST50/100-Cursore	Pattino in nylon filettato completo di vite inox e dado di bloccaggio con tubetto di copertura nero	Ric.	
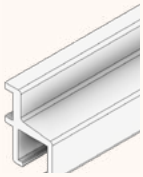	2615	ST-Guida scorrim. L=590mm. Grigio 7037 opaco	Guida 590mm alluminio verniciata grigio 7037 op	Ric.	
	02911	ST-Guida scorrim. L=590mm. Bianco 9010 opaco	Guida 590mm alluminio verniciata bianco 9010 op	Ric.	
	2616	ST-Guida scorrim. L=800mm. Grigio 7037 opaco	Guida 800mm alluminio verniciata grigio 7037 op	Opt.	
	02929	ST-Guida scorrim. L=800mm. Bianco 9010 opaco	Guida 800mm alluminio verniciata bianco 9010 op	Opt.	
	2618	ST50-Set viti di fissaggio	Set composto da 4 viti di fiss. motore + 2 viti fiss. Guida scorrimento	Ric.	
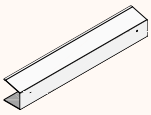	2622	ST50 em Carter L=620mm. Grigio 7037 opaco	Carter in alluminio L=620mm grigio 7037 opaco	Ric.	
	2619	ST50 em Carter L=620mm. Bianco 9010 opaco	Carter in alluminio L=620mm Bianco 9010 opaco	Ric.	
	2635	ST50 em Carter L=620mm. All.naturale	Carter in alluminio L=620mm alluminio naturale	Ric.	
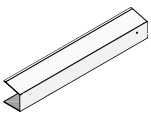	2622	ST50 em Carter L=1120mm. Grigio 7037 opaco	Carter in alluminio L=1120mm grigio 7037 opaco	Ric.	
	2621	ST50 em Carter L=1120mm. Bianco 9010 opaco	Carter in alluminio L=1120mm Bianco 9010 opaco	Ric.	
	2623	ST50 em Carter L=1120mm. All.naturale	Carter in alluminio L=1120mm alluminio naturale	Ric.	
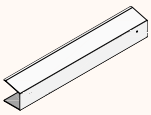	2625	ST50 em Carter L=1420mm. Grigio 7037 opaco	Carter in alluminio L=1420mm grigio 7037 opaco	Ric.	
	2624	ST50 em Carter L=1420mm. Bianco 9010 opaco	Carter in alluminio L=1420mm Bianco 9010 opaco	Ric.	
	2626	ST50 em Carter L=1420mm. All.naturale	Carter in alluminio L=1420mm alluminio naturale	Ric.	
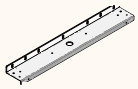	2627	ST50 em Staffa di supporto a muro L=600mm.	Staffa di supporto a muro L=600mm. in acciaio zincato sp.3mm.	Ric.	
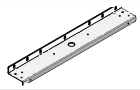	2628	ST50 em Staffa di supporto a muro L=1100mm.	Staffa di supporto a muro L=1100mm. in acciaio zincato sp.3mm.	Ric.	
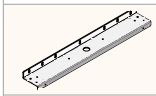	2629	ST50 em Staffa di supporto a muro L=1400mm.	Staffa di supporto a muro L=1400mm. in acciaio zincato sp.3mm.	Ric.	
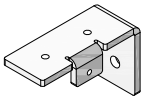	2630	Supporto a muro DX, necessitano di fissaggio alla staffa di supporto a muro	Supporto a muro DX in lamiera di acciaio pre zincato sp.4mm, necessitano di fissaggio alla staffa di supporto a muro	Ric.	
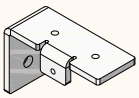	2631	Supporto a muro SX, necessitano di fissaggio alla staffa di supporto a muro	Supporto a muro SX in lamiera di acciaio pre zincato sp.4mm, necessitano di fissaggio alla staffa di supporto a muro	Ric.	
	1488	MA-Braccio chiudipersiana ante a libro	MA11280 - Nero opaco	Opt.	
	2633	Coperchio laterale per carter Grigio ral 7037 opaco	Coperchio in alluminio verniciato	Ric.	
	2632	Coperchio laterale per carter Bianco ral 9010 opaco	Coperchio in alluminio verniciato	Ric.	
	2634	Coperchio laterale per carter Alluminio naturale	Coperchio in alluminio naturale	Ric.	

Powered by

Powered by

ST50 dv - Caratteristiche

Legenda:

1. Carter estruso di copertura verniciato bianco o nero opaco
2. Chiusura laterale di protezione in alluminio verniciato in tinta col carter.
3. Articolazione regolabile tramite ampie asolature disponibile in diverse configurazioni dimensionali per adattarsi ad ogni tipologia di impiego
4. Cursore regolabile realizzato in delrim autolubrificato
5. Binario di scorrimento in estruso di alluminio verniciato bianco o nero opaco

N.B: Elettronica posta esterna in scatola di derivazione PT5 da mm.160x130x70h

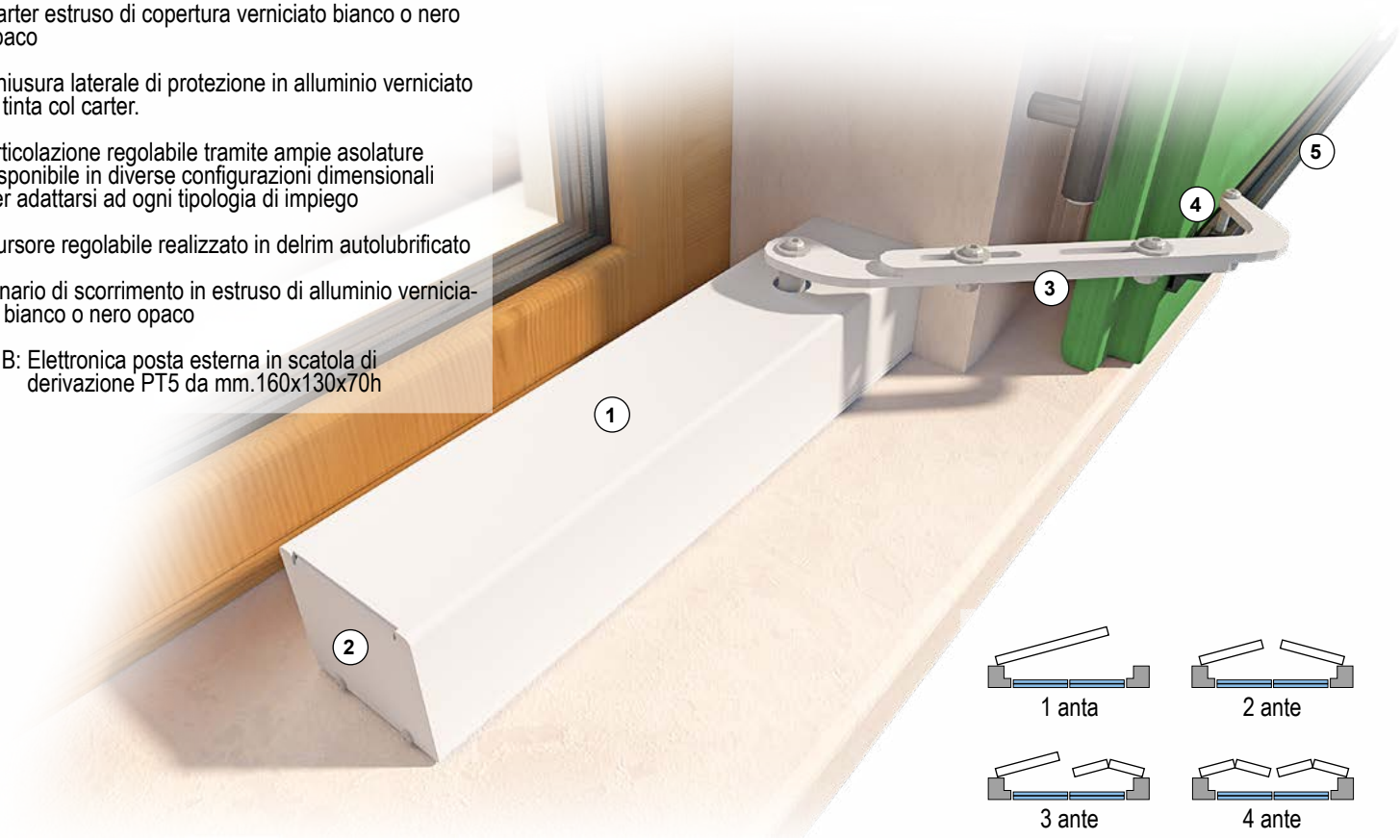

Comodo:
Niente freddo, pioggia o vento d'inverno o caldo e zanzare d'estate, le ante si chiudono premendo un pulsante dentro casa senza aprire le finestre.

Facilmente applicabile:
Il posizionamento a davanzale consente di motorizzare anche le persiane aventi curvature o archi nella parte superiore, mantendo al contempo le stesse caratterische di efficienza e trazione.

Sicuro:
Grazie al suo sistema di chiusura irreversibile standard, incrementabile con l'elettro blocco opzionale o la possibilità di comandare delle elettro chiusure esterne.

Elegante:
Grazie al suo carter con spigoli arrontandati e le sue forme semplici e minimaliste. I carter sono realizzati in estruso di alluminio verniciato opaco o in finitura naturale e può facilmente verniciato a tono con la muratura esterna.

Centralina esterna:
Unità di controllo del movimento con sequenza tra le due ante perfettamente interfacciabile con tutti i sistemi domotici. Rispetta i requisiti di sicurezza in caso di impatto, è possibile regolare la forza ed il ritardo tra le ante. Viene fornita in una compatta e pratica scatola di derivazione da posizionare internamente all'abitazione, per preservarsi da umidità ed acqua.

Certificato:
Prodotto ad uso professionale, certificato a marchio CE, conforme alle direttive ed alle norme Europee a libera installazione, conforme alle direttive low-energy.

Made In Italy:
Il 100% dei componenti sono realizzati in Italia.

Garanzia:
2 Anni estendibile tramite contratti personalizzati di manutenzione tramite rete service "ChiaroScuro" distribuita in Italia.

ST50 dv - Scheda tecnica

PIANTA

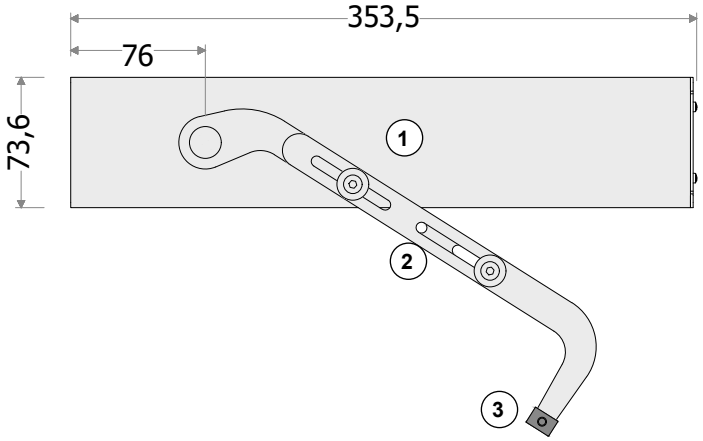

ASSONOMETRIA

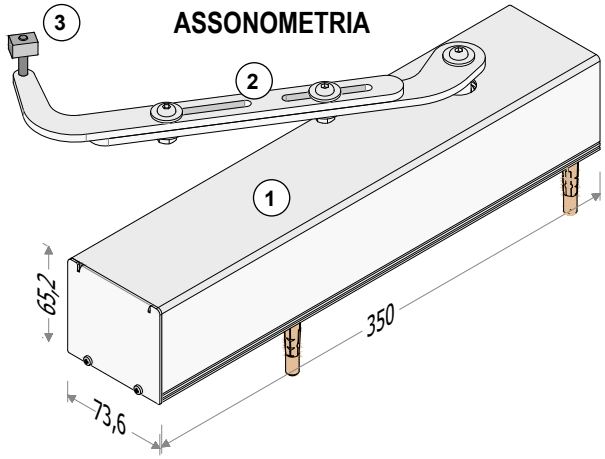

PROSPETTO

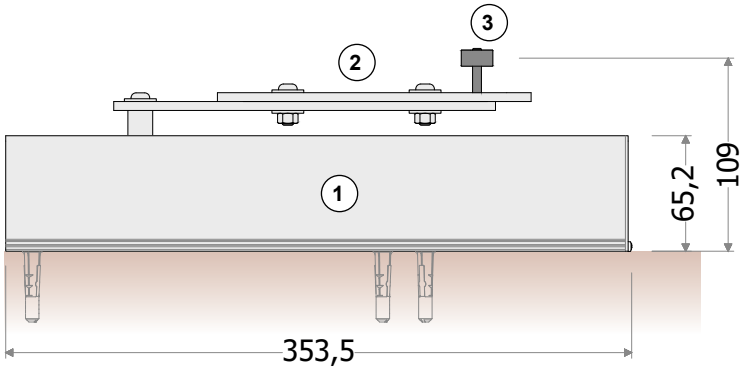

VISTA LATERALE

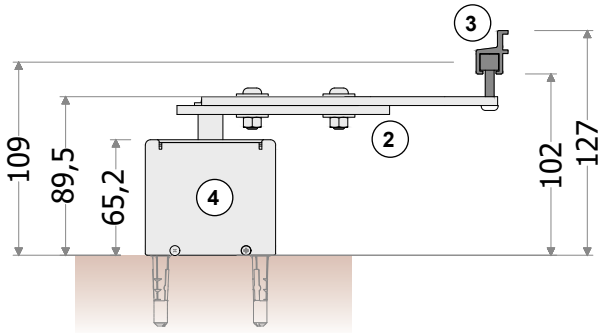

Legenda:

1. Carter in alluminio finitura bianco opaco o nero opaco
2. Articolazione telescopica regolabile in lunghezza
3. Cursore in delrim autolubrificato
4. Coperchio di chiusura laterale

Modello	ST50 dv.2A	ST50 dv.1A	ST100 dv.2A	ST100 dv.1A
Numero ante	2	1 sx / 1 dx	2	1 sx / 1 dx
Superficie max	3,2 mq - 2 ante	1,6 mq - 1 anta	4 mq - 2 ante	2 mq - 1 anta
Peso max anta	70 kg.		100 kg.	
Dimensione mm. LxHxP	353 x 73,6 x 65,2 h	353 x 73,6 x 65,2 h	353 x 73,6 x 65,2 h	353 x 73,6 x 65,2 h
Tensione di alimentazione	110-230 Vac		110-230 Vac	
Assorbimento max corrente	~ 0,3 A		~ 0,3 A	
Forza d'impatto	20 sec. 2 ante <150 N		<150 N	
Coppia max	50 Nm		80 Nm	
Tempo di manovra 180°		15 sec. - 1 anta	20 sec. 2 ante	15 sec. 1 anta
Ciclo di lavoro	20 cicli /ora		20 cicli /ora	
Regolazione dei fine corsa	Con controllo di spinta		Con controllo di spinta	
Colore carter	Nero opaco ral 9005 / Bianco opaco ral 9010		Nero opaco ral 9005 / Bianco opaco ral 9010	
Braccio irreversibile	Standard		Standard	
Colore articolazione	Nero opaco ral 9005 / Bianco opaco ral 9010		Nero opaco ral 9005 / Bianco opaco ral 9010	
Elettroblocco	Sì a richiesta		Sì a richiesta	
Radioricevente	Sì a richiesta		Sì a richiesta	

Powered by

ST50 dv - Esempli campi applicativi

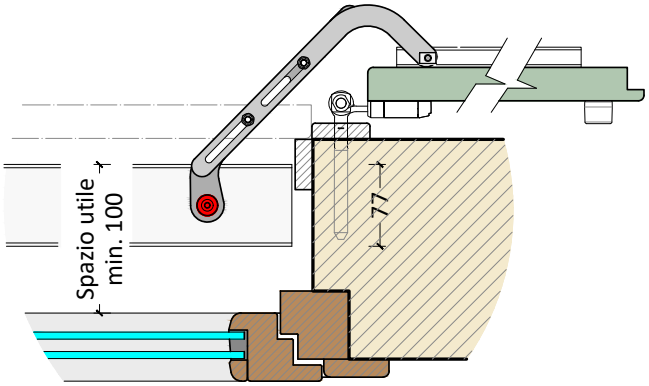

Bandella dritta e spalletta rivestita

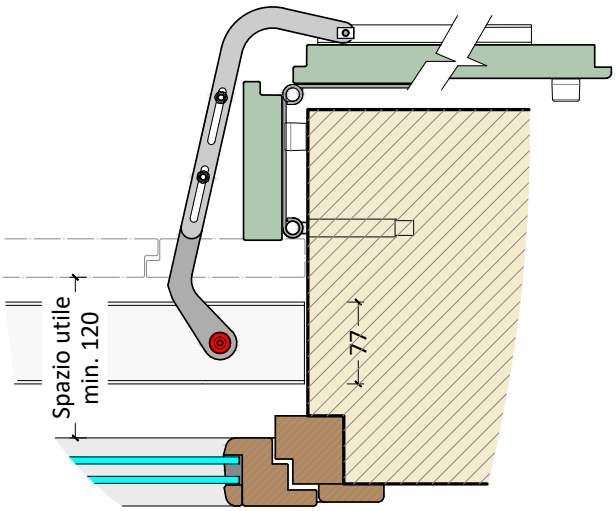

Bandella snodata alla padovana

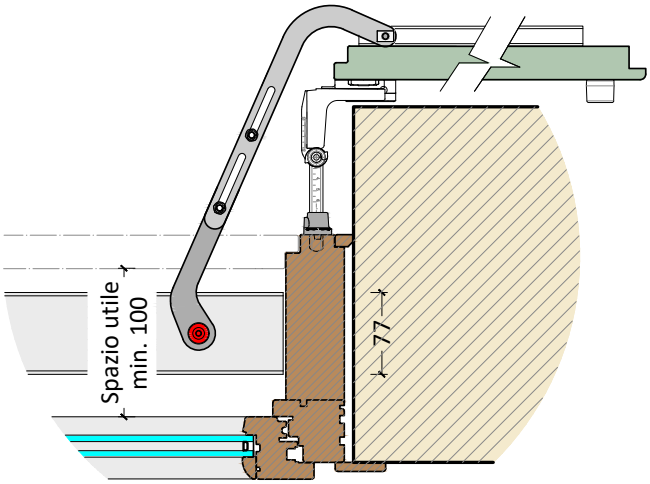

Superamento spalletta su monoblocco

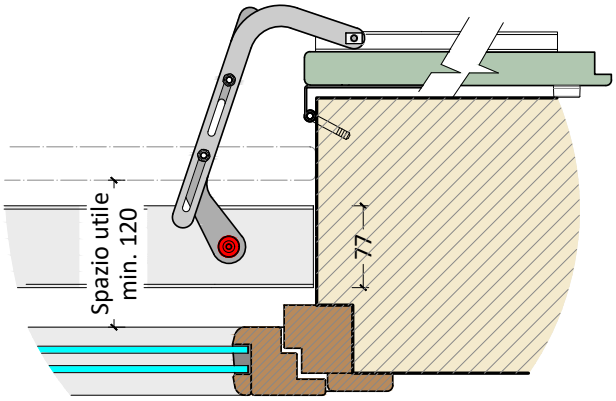

Bandella zancata

ST50 - Predisposizione uscita cavi

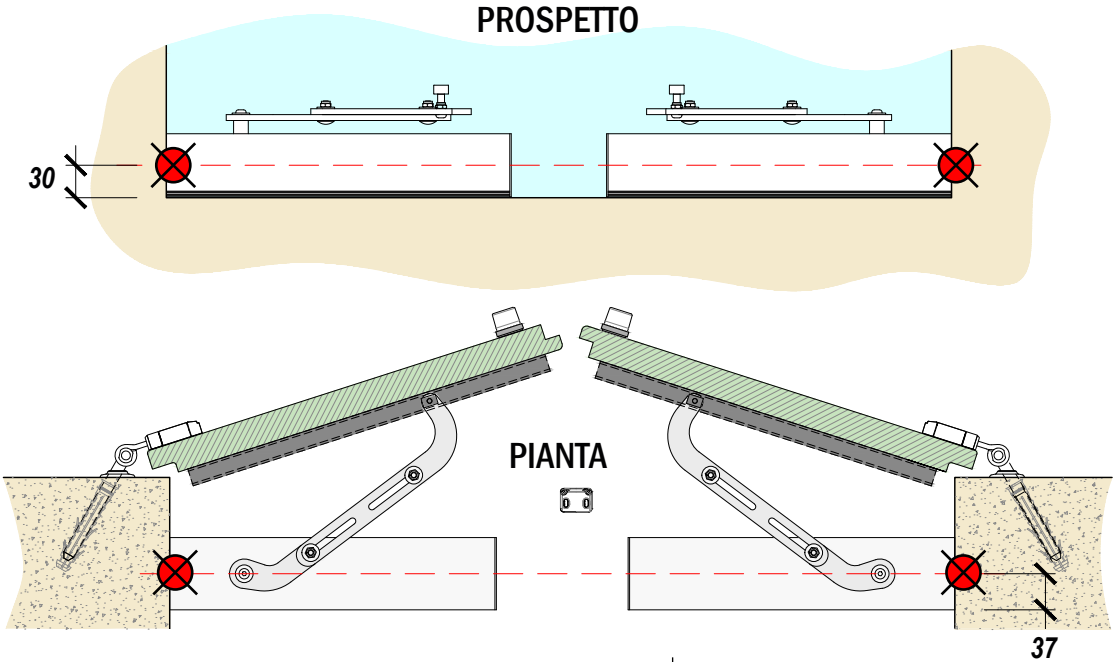

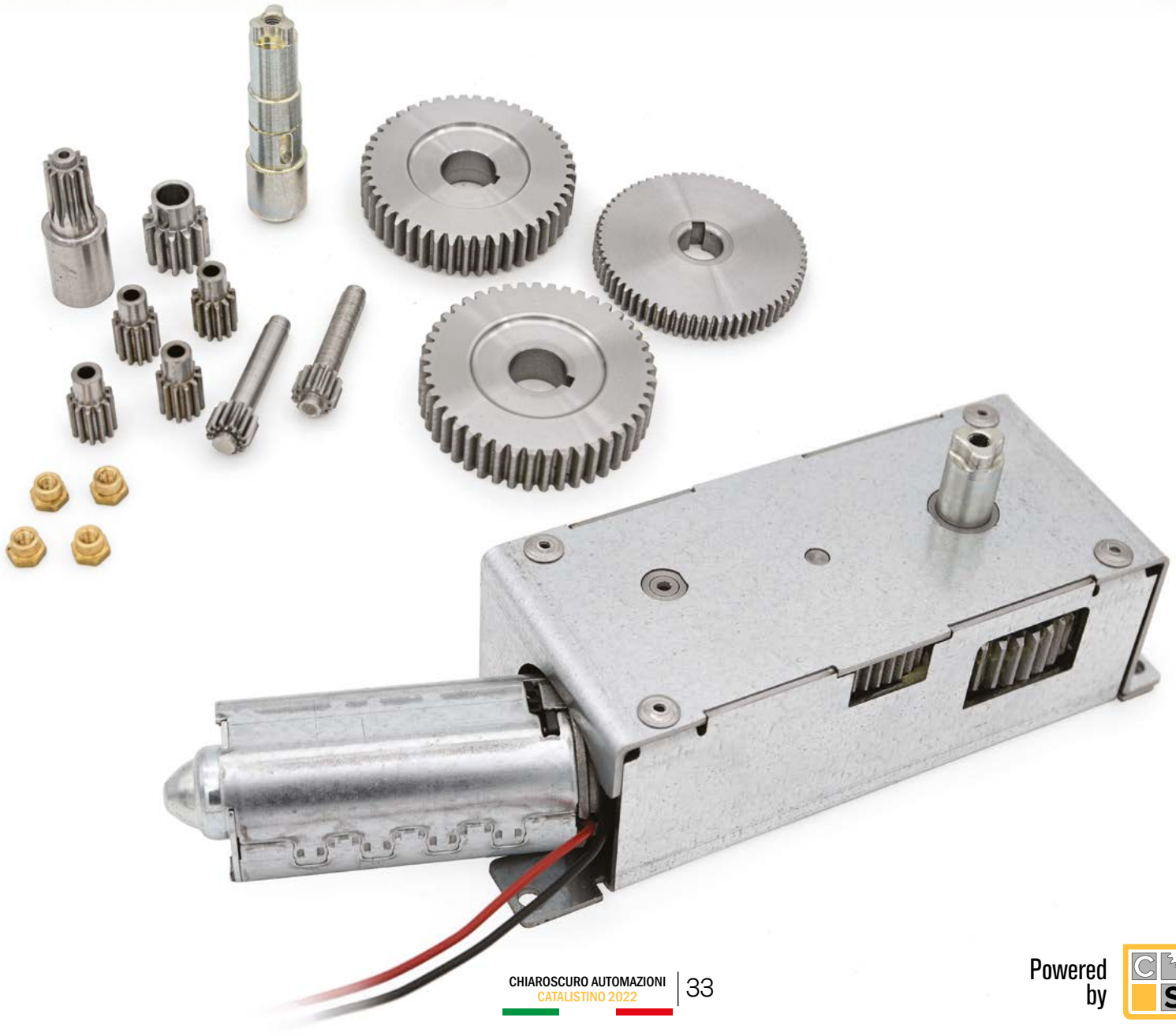

Powered by

ST50 - Collegamenti elettrici

SCHEMA ELETTRICO CSG2 - UOMO PRESENTE

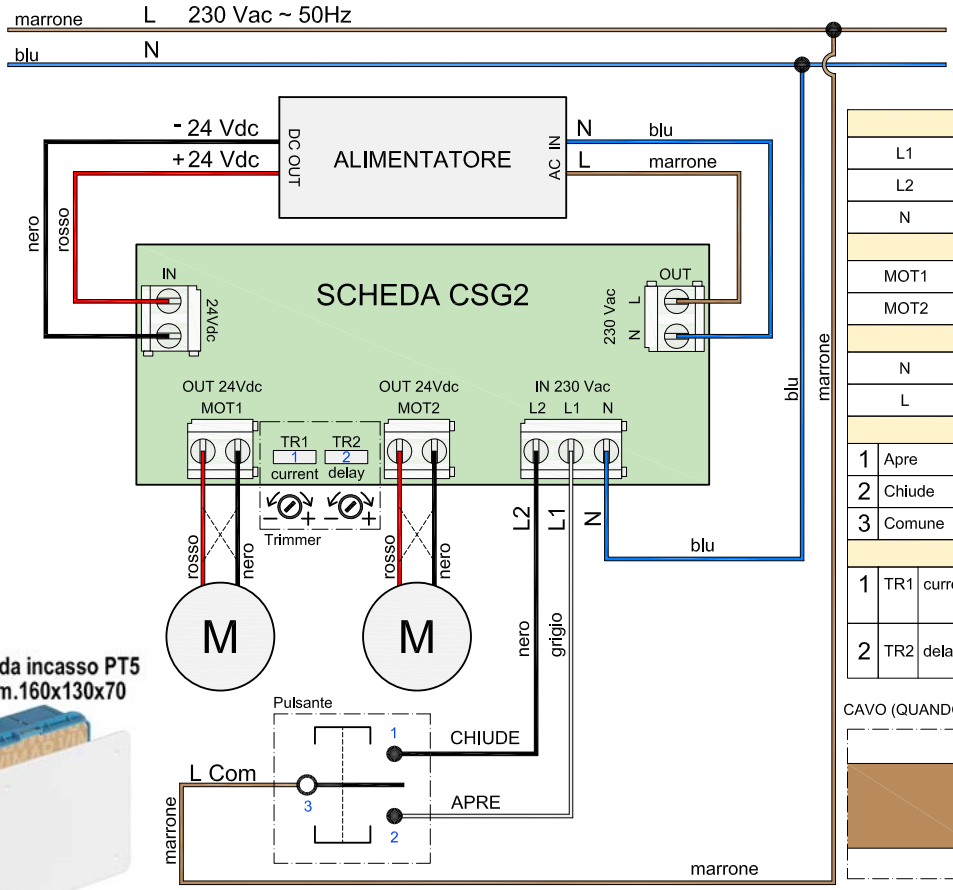

IN 230 Vac		
L1		Linea apre N.O.
L2		Linea chiude N.O.
N		neutro
OUT 24 Vdc		
MOT1		Prima motore ad aprire se TR2>0
MOT2		Primo motore ad chiudere se TR2>0
ALIMENTAZIONE - AC IN		
N		Alimentazione 230 vac da scheda GSG2
L		Neutro proveniente da scheda GSG2
PULSANTE		
1	Apre	Fase di apertura 230Vac verso motore
2	Chiude	Fase di Chiusura 230Vac
3	Comune	Fase comune del pulsante
TRIMMER		
1	TR1 current	Variazione della soglia di corrente di MOT1 e MOT2
2	TR2 delay	Variazione del ritardo tra MOT1 e MOT2 Con TR1=0 MOT1 e MOT2 partono assieme

CAVO (QUANDO PRESENTE) PROVENIENTE DALL'AUTOMAZIONE

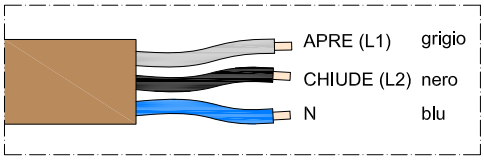

Articolo fuori standard che deve essere richiesto in fase di preordine

SCHEMA ELETTRICO CSG2 - COMANDO IMPULSIVO

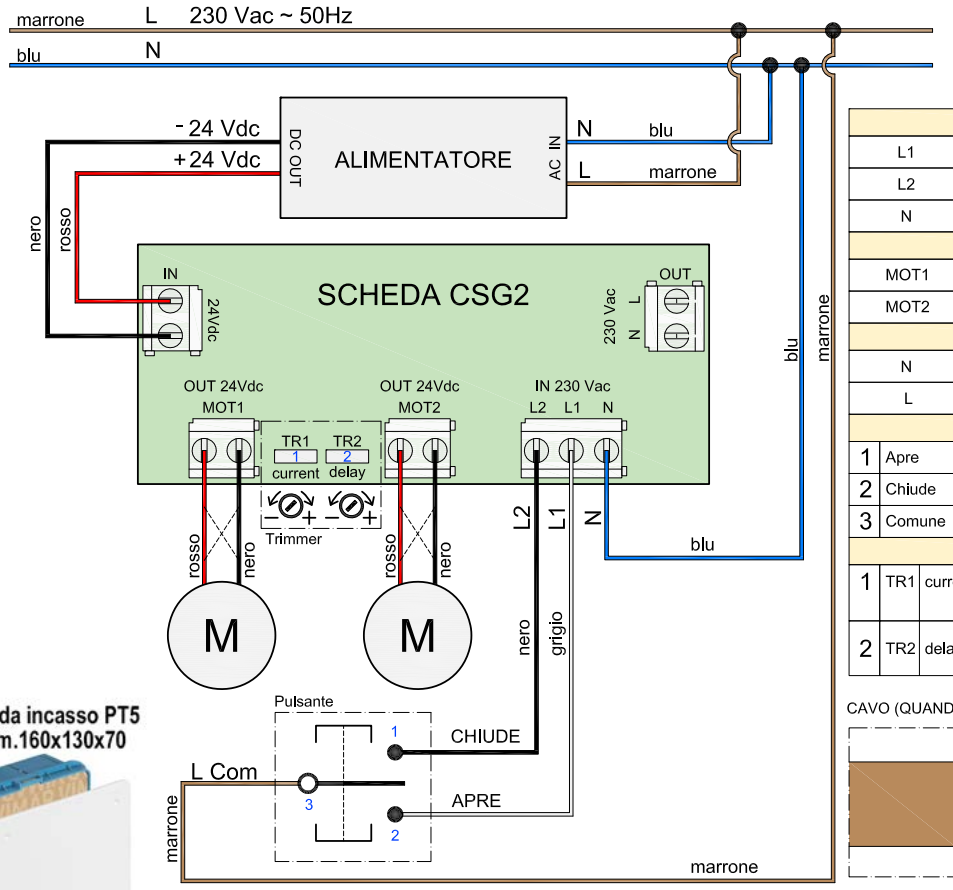

IN 230 Vac		
L1		Linea apre N.O.
L2		Linea chiude N.O.
N		neutro
OUT 24 Vdc		
MOT1		Prima motore ad aprire se TR2>0
MOT2		Primo motore ad chiudere se TR2>0
ALIMENTAZIONE - AC IN		
N		Neutro da rete elettrica
L		Alimentazione 230 vac da rete elettrica
PULSANTE		
1	Apre	Fase di apertura 230Vac verso motore
2	Chiude	Fase di Chiusura 230Vac
3	Comune	Fase comune del pulsante
TRIMMER		
1	TR1 current	Variazione della soglia di corrente di MOT1 e MOT2
2	TR2 delay	Variazione del ritardo tra MOT1 e MOT2 Con TR1=0 MOT1 e MOT2 partono assieme

CAVO (QUANDO PRESENTE) PROVENIENTE DALL'AUTOMAZIONE

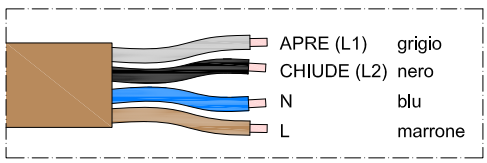

Powered by

ST50 - Schema elettrico radioricevente mod. ewsce230

SCHEMA ELETTRICO CONNESSIONE A RICEVENTE EWSCE230 SU SCHEDA CSG2

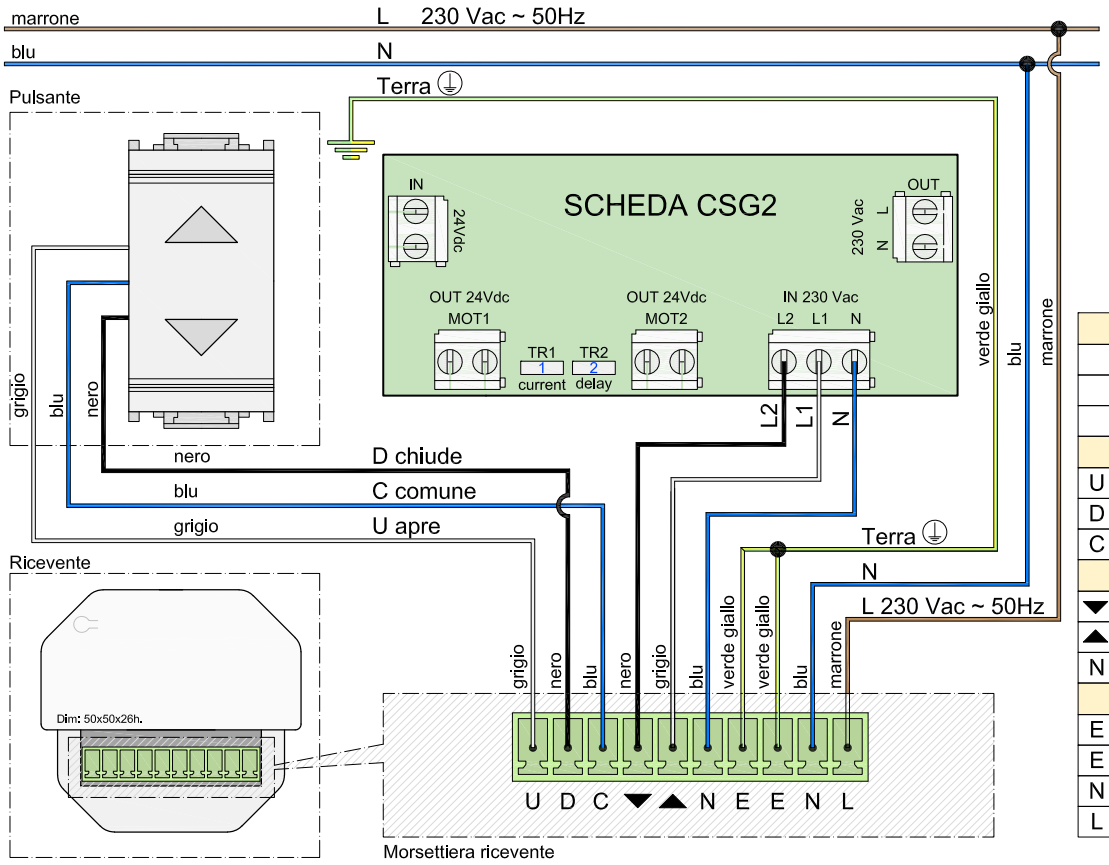

IN 230 Vac su scheda ES1		
L1		Linea apre N.O.
L2		Linea chiude N.O.
N		neutro
Collegamenti a pulsante		
U	Apre	Comando di apertura verso pusante
D	Chiude	Comando di Chiusura verso pulsante
C	Comune	Comune del pulsante
Collegamenti a scheda ES1		
▼	Chiude	Linea chiude verso ES1
▲	Apre	Linea apre verso ES1
N	neutro	Neutro verso ES1
Collegamenti a 230 Vac		
E	massa 1	Messa a terra 1
E	massa 2	Messa a terra 2
N	neutro	Neutro 230 Vac ~ 50Hz
L	Linea	Linea 230 Vac ~ 50Hz

ST50 - Compatibilità impianti domotici

L'automazione è compatibile con pressochè tutti gli impianti domotici e ai moduli di gestione domotica esistenti che gestiscano l'apertura e la chiusura delle tapparelle (moduli acquistabili da rivenditori specializzati). Come per il controllo delle tapparelle è infatti sufficiente impostare tramite la propria applicazione preferita un tempo di ritenuta superiore ai 60 secondi: l'automazione effettuerà il movimento e automaticamente si interromperà ad apertura / chiusura ultimata delle ante.

La scheda integrata è infatti in grado di arrestare le motorizzazioni a movimento completato, individuare eventuali ostacoli o presenze durante il funzionamento, in modo da garantire la massima sicurezza durante il funzionamento e preservare da sforzi le motorizzazioni. Questa utilizzo semplificato rende l'automazione estremamente facile da gestire e da configurare! Suggeriamo di verificare la compatibilità del vostro modulo di domotica consultando il vostro rivenditore di fiducia, mostrandogli questo tipo di utilizzo semplificato e questi schemi elettrici. Potrete anche contattare i nostri tecnici che saranno lieti di fornirvi ulteriori dettagli tecnici e funzionali.

ST50 dv - Modulo rilievo misure

Barrare la casella che meglio identifica la tipologia delle persiane

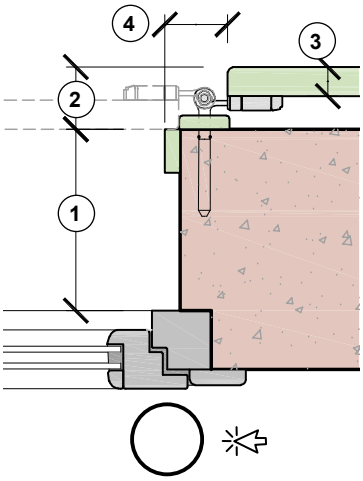

Bandella dritta cardine a murare anta in legno in battuta

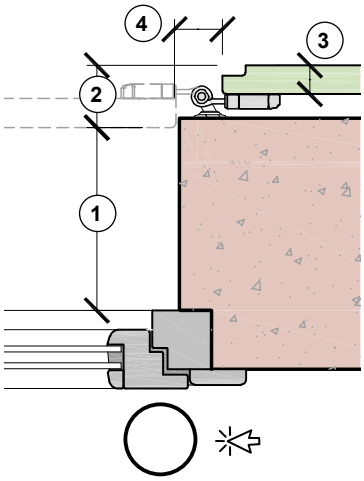

Bandella dritta cardine a murare

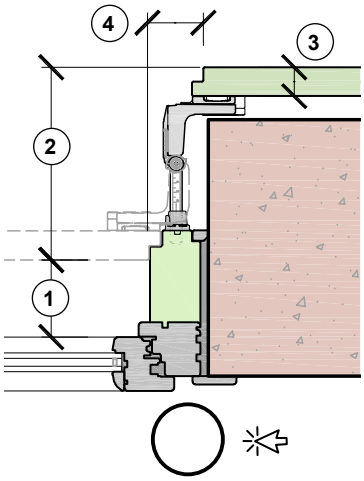

Cardine superamento spalletta su monoblocco con imbotte

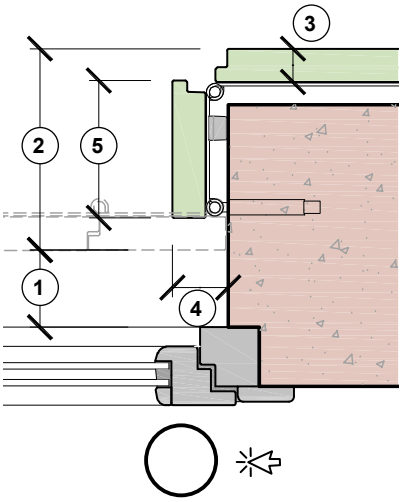

Bandella snodata alla padovana, cardine a murare

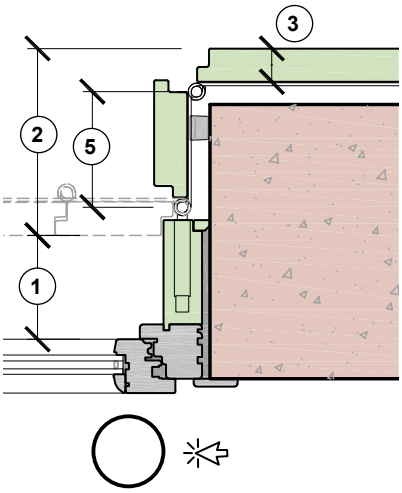

Bandella snodata alla padovana, cardine su monoblocco

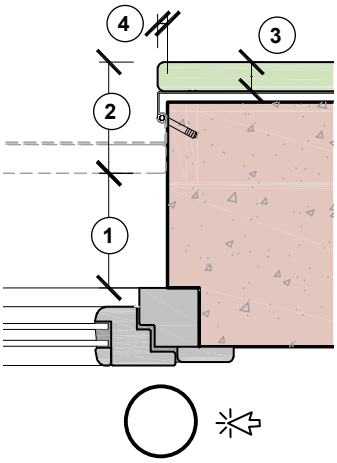

Bandella zancata, cardine a murare, anta in legno in battuta

Compilazione misure

Pos.	Descrizione quota richiesta	Inserire relativa quota
1	Misura utile per l'alloggiamento motore	
2	Distanza tra persiana chiusa e persiana aperta	
3	Spessore anta	
4	Distanza tra spalla muro e lato persiana aperta	
5	Profondità anta in spalla (solo padovano)	
6	Specificare peso anta o materiale ante	
7	Specificare colore carter automazione (Bianco ral 9010 / Nero ral 9005)	Nero ral 9005
8	Specificare colore articolazioni (Bianco ral 9010 / Nero ral 9005)	Nero ral 9005
9	Specificare colore Binario (Bianco ral 9010 / Nero ral 9005)	Nero ral 9005

ST50 dv - Modulo rilievo misure

Barrare la tipologia di installazione

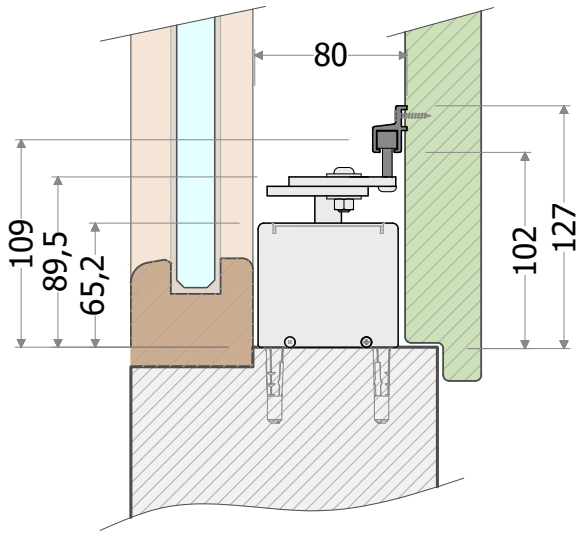

Binario posto superioriormente a motore

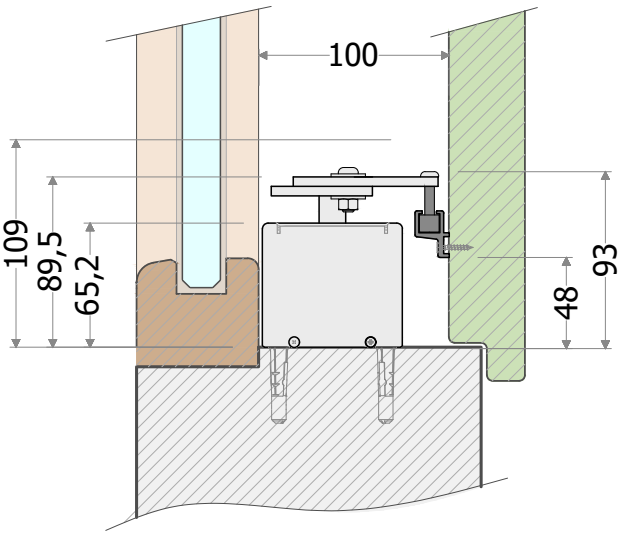

Binario affiancato a motore

Compilazione misure

Finestra 2 ante

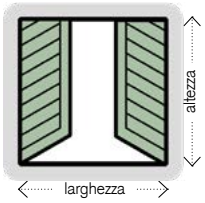

	Gruppo 1	Gruppo 2	Gruppo 3
Quantità			
Larghezza finestra			
Altezza finestra			
Anta a libro	.	.	.

Finestra 1 anta apertura sx vista interno stanza

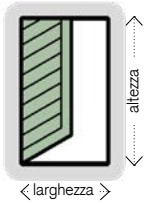

	Gruppo 1	Gruppo 2	Gruppo 3
Quantità			
Larghezza finestra			
Altezza finestra			
Anta a libro	.	.	.

Finestra 1 anta apertura dx vista interno stanza

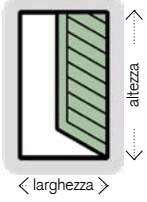

	Gruppo 1	Gruppo 2	Gruppo 3
Quantità			
Larghezza finestra			
Altezza finestra			
Anta a libro	.	.	.

Powered by

listino ST50 dv - automazione a vista

	Cod.	Descrizione	Contenuto della confezione	Listino
	2951	ST50DV.2A-230 Automaz, a davanzale per battente doppio 70.160cm Nero 9005 opaco Braccio regolabile.	Automaz. 24Vdc / Unità di controllo esterna completa di alimentatore 230Vac / Comando uomo presente / Scatola da incasso PT5 160x130x70mm IP21 / n°2 motori / n° 2 set viti di fissaggio / n° 2 bracci motore con terminali standard / n° 2 guide da 80cm / n°1 libretto Istruzioni / Bracci e guide in tinta della copertura	
	2952	ST50DV.2A-230 Automaz, a davanzale per battente doppio 70.160cm Bianco 9010 opaco Braccio regolabile.		
	2950	ST50DV.2A-230 Automaz, a davanzale per battente doppio 70.160cm All. Naturale Braccio regolabile.		
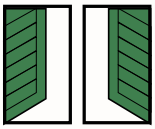	2953	ST50DV.1A-230 Automaz. a davanzale per battente singolo 35.80cm Nero 9005 opaco Braccio regolabile.Colore carter Nero RAL 9005 opaco.	Automaz. 24Vdc / Unità di controllo esterna completa di alimentatore 230Vac / Comando uomo presente / Scatola da incasso PT5 160x130x70mm IP21 / n°1 motore / n° 1 set viti di fissaggio / n° 1 braccio motore con terminale standard / n° 1 guide da 80cm / n°1 libretto Istruzioni / Braccio e guida in tinta della copertura	
	2954	ST50DV.1A-230 Automaz. a davanzale per battente singolo 35.80cm Bianco 9010 opaco Braccio regolabile.Colore carter bianco RAL 9010 opaco.		
	2955	ST50DV.1A-230 Automaz. a davanzale per battente singolo 35.80cm All. Naturale Braccio regolabile.		

listino ST50 dv - accessori elettronici

	Cod.	Descrizione	Contenuto della confezione		Listino
	01493	WH.471-24 Blocco elettromeccanico con uscita cavo laterale	Elettroblocco da esterno 24Vdc 3,5W - Forza di ritenuta 50Kg - uscita cavo laterlae - perno diam 10mm. si sblocca quando riceve alimentazione - dim.80x30x30mm.	Opt.	
	02213	EWSCE230 RadioRicevente a morsettiera 230V-num. 01 automazione	RadioRicevente universale 110-230Vac 433Mhz Rolling code. Antenna integrata a bordo Ingresso comando impulsivio Apre / Chiude con autoritenuta dim.51x51x17mm	Opt.	
	02214	WSETX1 Radiocomando 1ch con supporto magnetico a muro	Bianco-Tasti : 1 Apre, 1 Stop, 1 Chiude 433Mhz Rolling code Dim. 146x49x18mm	Opt.	
	02215	WSETX16 Radiocomando 16ch con supporto magentico a muro	Bianco. Tasti: 1 apre, 1 stop, 1 chiude, 1 Selezione avanti, 1 selezione Indietro Display 433Mhz Rolling code Dim.146x49x18mm	Opt.	
	02216	EWSCEVENTO Centrale sole vento-Radio	Con display e ricevente radio bi-direzionale incorportata Portata 100mt in campo aperto, 20mt all'interno di edifici IP44 Regolazione soglia vento 5÷80Km/h. Regolazione soglia luminosità 5÷60 klux	Opt.	
	02937	Pulsantiera di comando portatile-230V	n°1 interrutt. Acc. spegn. - n°1 spia luminosa per segnalaz. 230Vac - n°1 comando apre / chiude - n°1 cavo alimentaz. 230Vac L=1,5mt con spina - n°1 cavo connessione L=3mt	Opt.	

Powered by

listino ST50 dv - listino accessori meccanici

	Cod.	Descrizione	Contenuto della confezione		Listino
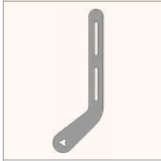	02900	Braccio regolabile Nero 9005 opaco	Acciaio spessore 5mm-Regolazione 8cm-Completo di viteria	Ric.	
	02901	Braccio regolabile Bianco 9010 opaco			
	02902	Braccio regolabile zincato argento			
	02903	Terminale regolabile Nero 9005 opaco	Acciaio spessore 5mm-Regolazione 8cm-Completo di viteria-Adatto per cardine superamento spalletta-Senza cursore	Ric.	
	02904	Terminale regolabile Bianco 9010 opaco			
	02905	Terminale regolabile zincato argento			
	02906	Terminale regolabile Padovano Nero 9005 opaco	Acciaio spessore 5mm-Regolazione 8cm-Completo di viteria-Adatto per bandella zancata e padovana-Senza Cursore	Opt.	
	02907	Terminale regolabile Padovano Bianco 9010 opaco			
	02908	Terminale regolabile Padovano-zincato argento			
	02909	Cursore in nylon nero	Pattino in nylon filettato completo di vite inox e dado di bloccaggio con tubetto di copertura nero	Ric.	
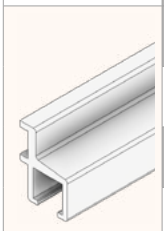	02910	ST-Guida scorrim. L=590mm. Nero 9005 opaco	Guida in alluminio verniciata nero 9005 opaco	Ric.	
	02911	ST-Guida scorrim. L=590mm. Bianco 9010 opaco	Guida in alluminio verniciata bianco 9010 opaco	Ric.	
	02912	ST-Guida scorrim. L=800mm. Nero 9005 opaco	Guida in alluminio verniciata nero 9005 opaco	Opt.	
	02929	ST-Guida scorrim. L=800mm. Bianco 9010 opaco	Guida in alluminio verniciata bianco 9010 opaco	Opt.	
	02916	ST50-Set viti di fissaggio	Set composto da 4 viti di fiss. motore + 2 viti fiss. Guida scorrimento	Ric.	
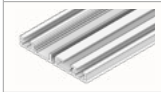	02927	Estruso in alluminio L=35cm.	Base in alluminio predisposta per alloggio scheda elettronica	Ric.	
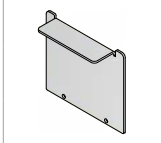	2956	Coperchio chius. lat.le ambidestro Nero9005 op	Coperchietto di chiusura carter laterale ambidestro	Ric.	
	2957	Coperchio chius. lat.le ambidestro Bianco9010 op		Ric.	
	2958	Coperchio chius. lat.le ambidestro Allum. naturale		Ric.	
	02918	ST50 coperchio carter motore L=35cm. Nero 9005	Carter in alluminio verniciato Nero 9005 opaco	Ric.	
	02919	ST50 coperchio carter motore L=35cm. Bianco 9010	Carter in alluminio verniciato Bianco 9010 opaco	Ric.	
	02920	ST50 coperchio carter motore L=35cm. Allum. nat.	Carter in Alluminio naturale Alluminio naturale	Ric.	
	02940	ST100 Braccio motore DX frizionato Nero ral 9005 Opaco	Acciaio sp. 5mm. regolazione 8cm. Completo di viteria. Dotato di frizione. Adatto per applicazioni in ambiente ventoso.	Ric.	
	02941	ST100 Braccio motore DX frizionato Bianco ral 9010 Opaco	Acciaio sp. 5mm. regolazione 8cm. Completo di viteria. Dotato di frizione. Adatto per applicazioni in ambiente ventoso.	Ric.	
	02942	ST100 Braccio motore DX frizionato Zincato argento	Acciaio sp. 5mm. regolazione 8cm. Completo di viteria. Dotato di frizione. Adatto per applicazioni in ambiente ventoso.	Ric.	
	02943	ST100 Braccio motore SX frizionato Nero ral 9005 Opaco	Acciaio sp. 5mm. regolazione 8cm. Completo di viteria. Dotato di frizione. Adatto per applicazioni in ambiente ventoso.	Ric.	
	02944	ST100 Braccio motore SX frizionato Bianco ral 9010 Opaco	Acciaio sp. 5mm. regolazione 8cm. Completo di viteria. Dotato di frizione. Ideale per applicazioni in ambiente ventoso.	Ric.	
	02945	ST100 Braccio motore SX frizionato Zincato argento	Acciaio sp. 5mm. regolazione 8cm. Completo di viteria. Dotato di frizione. Ideale per applicazioni in ambiente ventoso.	Ric.	

ST40 - Caratteristiche

Legenda:

1. Terminali a 90° disponibili per padovano e bandella zancata, predisposti con asolature di regolazione.
2. Cavo di alimentazione e comando.
3. Centralina integrata.
4. Elemento telescopico escursione 20 cm., 3 taglie da 80 a 140cm. tot. Larghezza min. / max. vano 80-100 / 100-120 / 120-140cm. Mono anta 50-70cm.
5. Elementi asolati allungabili +-25mm.

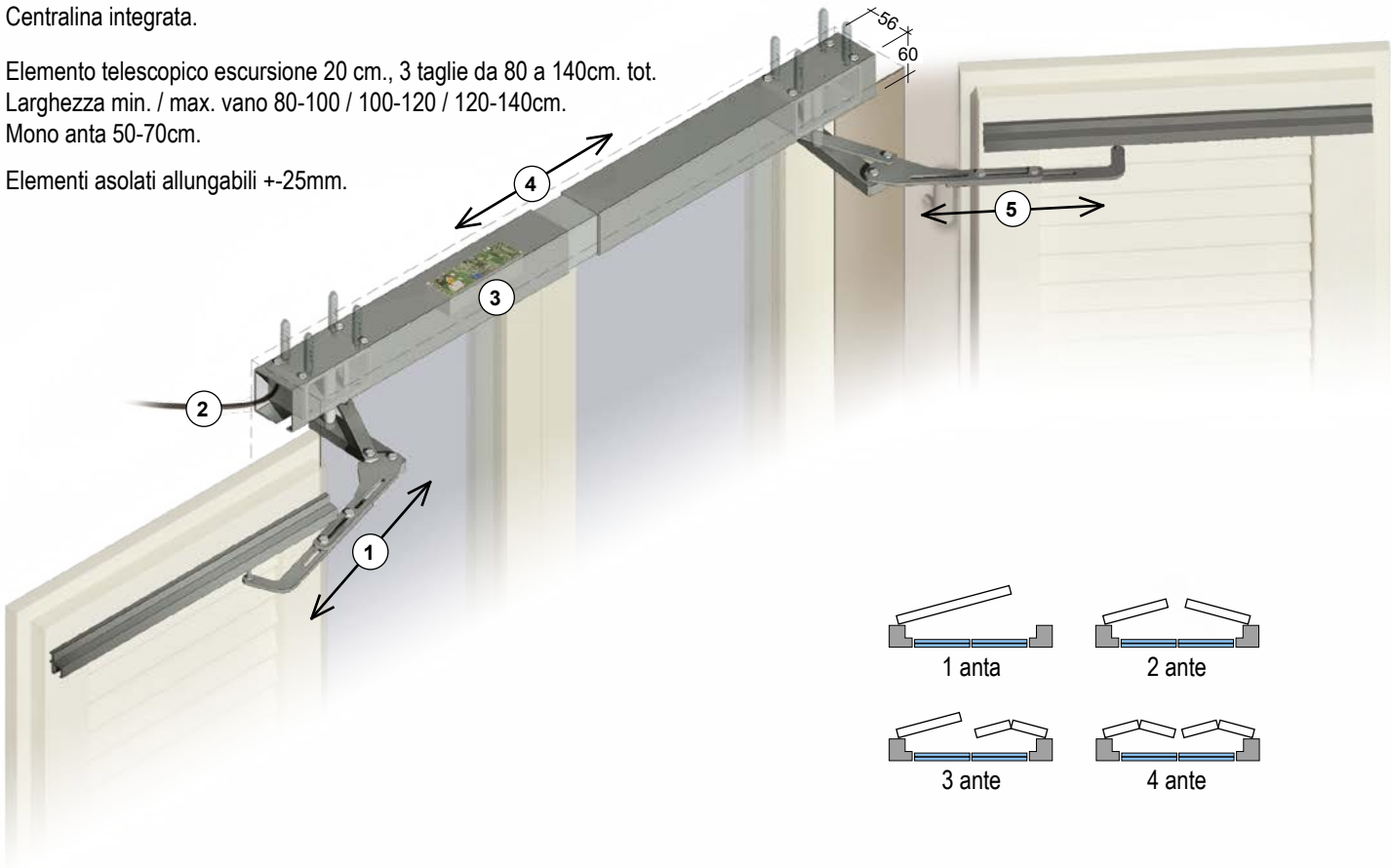

Comodo:
Niente freddo, pioggia o vento d'inverno o caldo e zanzare d'estate, le ante si chiudono premendo un pulsante dentro casa senza aprire le finestre.

Facilmente applicabile:
L'ingombro in sezione di soli 77 mm. lo rende facilmente applicabile.
In caso di spazio ridotto è possibile installarlo con soli 80 mm. di spazio utile!

Sicuro:
Grazie al suo sistema di chiusura irreversibile standard, incrementabile con l'elettro blocco opzionale o la possibilità di comandare delle elettro chiusure esterne.

Pratico:
La copertura telescopica rende l'automazione adattabile anche a serramenti già esistenti.
Il braccio telescopico ed il braccio padovano sono opzionali e ampliano il campo di applicabilità.

Centralina integrata:
Unità di controllo del movimento con sequenza tra le due ante perfettamente interfacciabile con tutti i sistemi domotici.
Rispetta i requisiti di sicurezza in caso di impatto, è possibile regolare la forza ed il ritardo tra le ante.

Certificato:
Prodotto ad uso professionale, certificato a marchio CE, conforme alle direttive ed alle norme Europee a libera installazione, conforme alle direttive low-energy.

Made In Italy:
Il 100% dei componenti sono realizzati in Italia.

Garanzia:
2 Anni estendibile tramite contratti personalizzati di manutenzione tramite rete service "ChiaroScuro" distribuita in Italia.

ST40 - Scheda tecnica

Soluzione con binario affiancato al carter

PIANTA

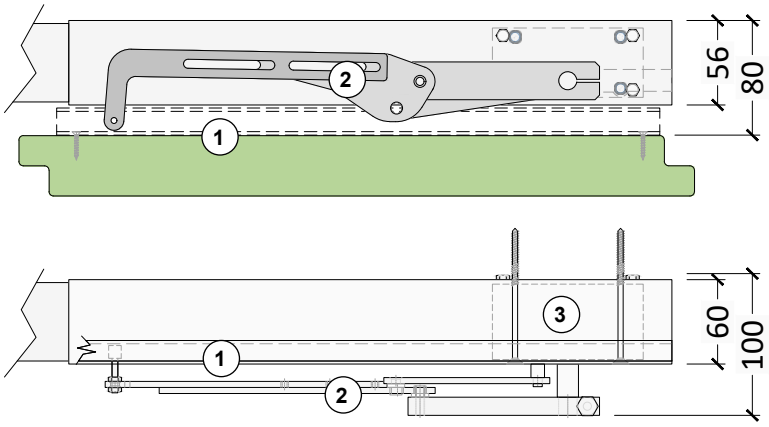

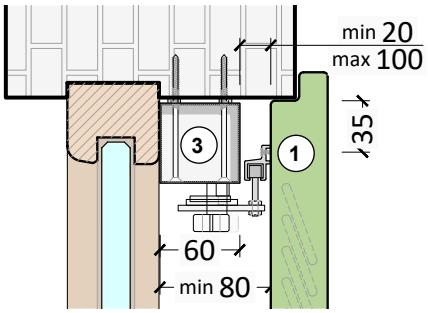

Automazione a vista
e binario affiancato

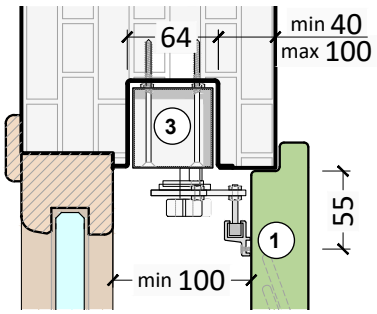

Automazione incassata

Soluzione con binario posto sotto al carter

PIANTA

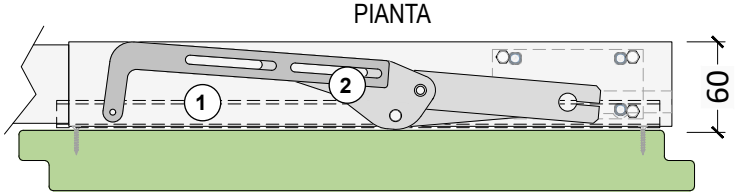

PROSPETTO

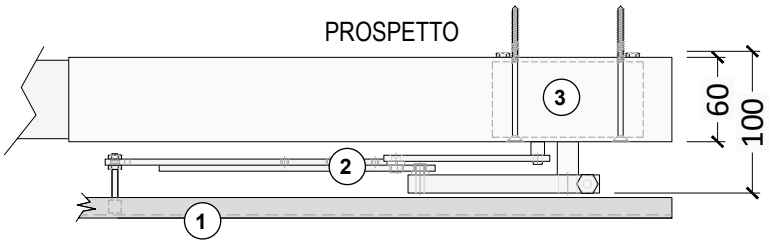

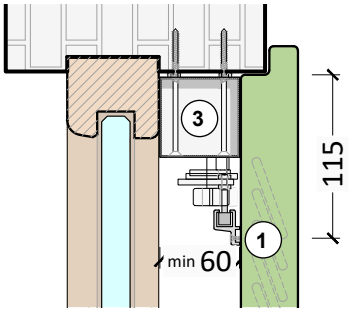

Automazione a vista
e binario sottostante

Legenda: (1) Binario di scorrimento fissato al battente (2) Braccio snodato di movimentazione (3) Motore integrato in carter di copertura

Modello	ST40.2A.80-100-120	ST40.1A.L/R
Numero ante	2	1 sx / 1 dx
Larghezza min-max vano muro	80-100cm. / 100-120cm. / 120-140cm. 2 ante	55 - 70 cm. - 1 anta
Superficie max	3,0 mq - 2 ante	1,5 mq - 1 anta
Peso max anta	50 kg.	
Dimensione LxHxP	56x56x 800 / 1000 / 1200 mm. +200mm. est	56x56x500 mm. +200mm. est.
Tensione di alimentazione	110 ÷ 230 Vac	
Assorbimento massimo di corrente	~ 0,3 A	
Forza di impatto rilevamento ostacolo	< 150 N	
Coppia max	40 Nm	
Tempo di manovra 180°	45 sec. - 2 ante	30 sec. - 1 anta
Ciclo di lavoro	20 cicli/ora	
Regolazione dei fine corsa	Autodeterminazione della posizione	
Braccio irreversibile frizionato	Standard	
Colore carter	Bianco opaco Ral 9010 / Nero opaco Ral 9005	
Colore articolazione	Nero opaco Ral 9005	
Lunghezza cavo	2 metri	
Radioricevente	Si a richiesta	

ST40 - Campi applicativi

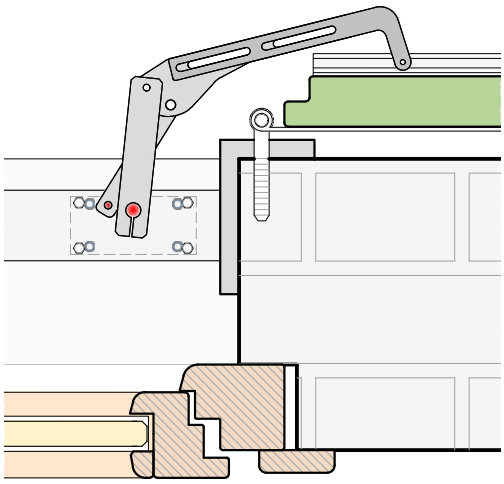

bandella dritta

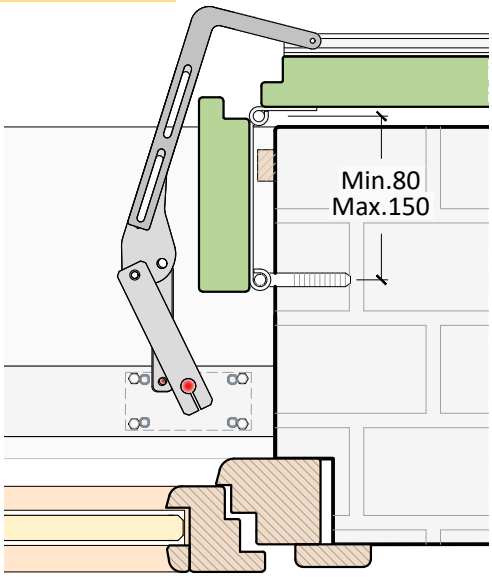

bandella snodata alla padovana

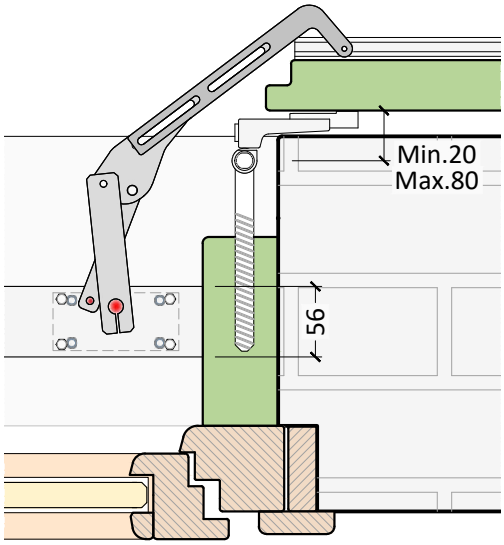

Superamento spalletta su monoblocco

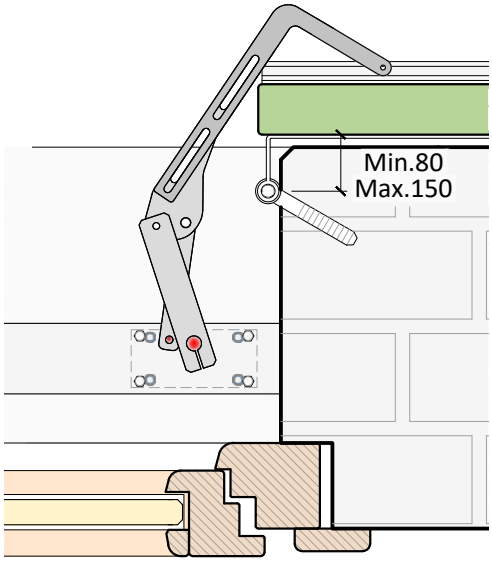

Bandella zancata

ST40 - Uscita cavi

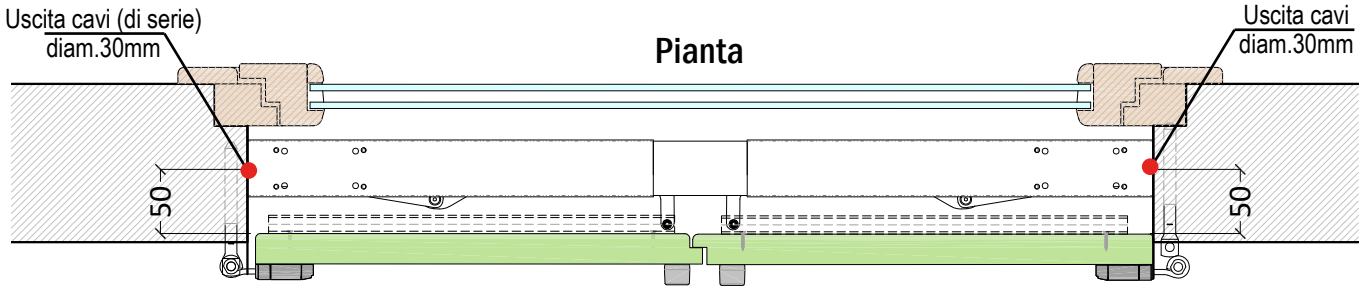

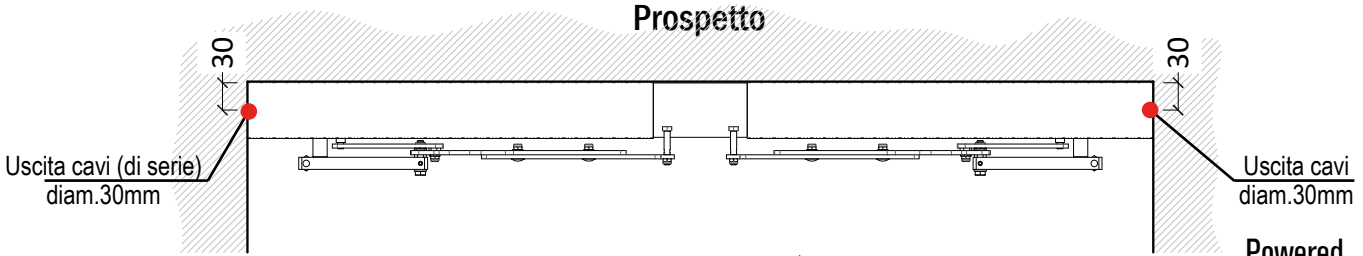

Powered by

ST40 - Collegamenti elettrici

SCHEMA ELETTRICO CSG2 - UOMO PRESENTE

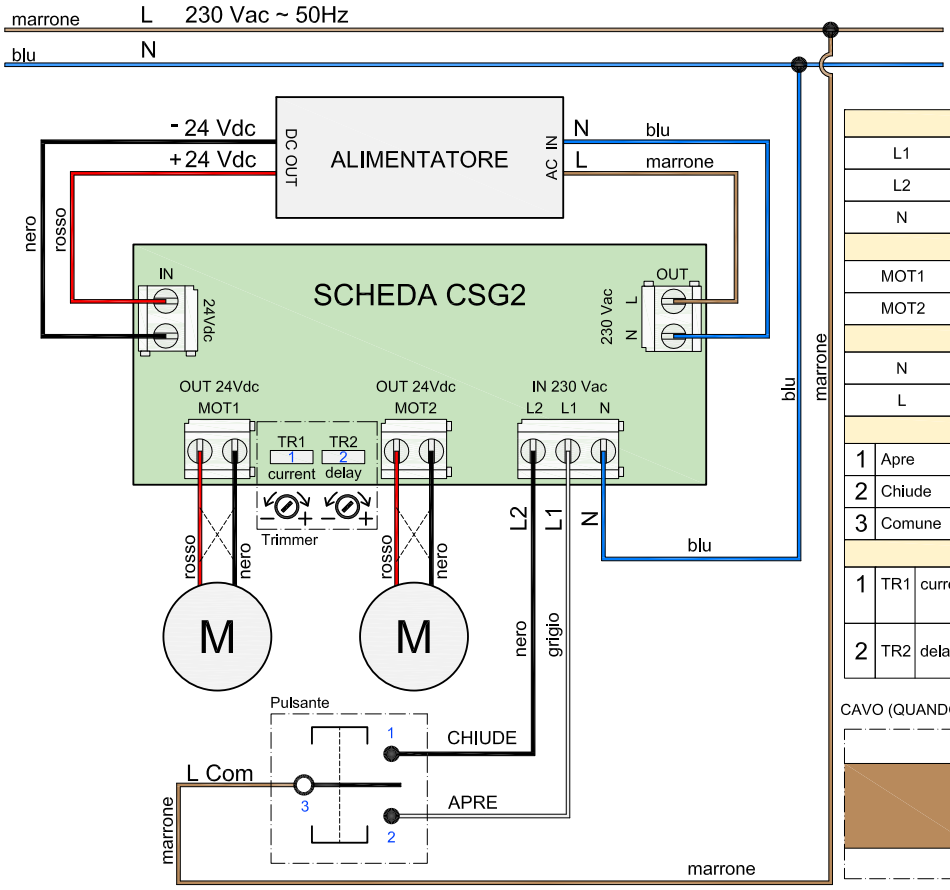

IN 230 Vac		
L1		Linea apre N.O.
L2		Linea chiude N.O.
N		neutro
OUT 24 Vdc		
MOT1		Prima motore ad aprire se TR2>0
MOT2		Primo motore ad chiudere se TR2>0
ALIMENTAZIONE - AC IN		
N		Alimentazione 230 vac da scheda GSG2
L		Neutro proveniente da scheda GSG2
PULSANTE		
1	Apre	Fase di apertura 230Vac verso motore
2	Chiude	Fase di Chiusura 230Vac
3	Comune	Fase comune del pulsante
TRIMMER		
1	TR1 current	Variazione della soglia di corrente di MOT1 e MOT2
2	TR2 delay	Variazione del ritardo tra MOT1 e MOT2 Con TR1=0 MOT1 e MOT2 partono assieme

CAVO (QUANDO PRESENTE) PROVENIENTE DALL'AUTOMAZIONE

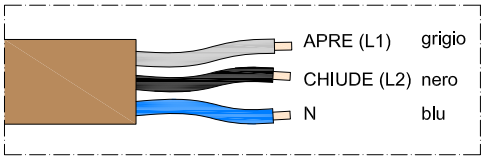

Articolo fuori standard che deve essere richiesto in fase di preordine

SCHEMA ELETTRICO CSG2 - COMANDO IMPULSIVO

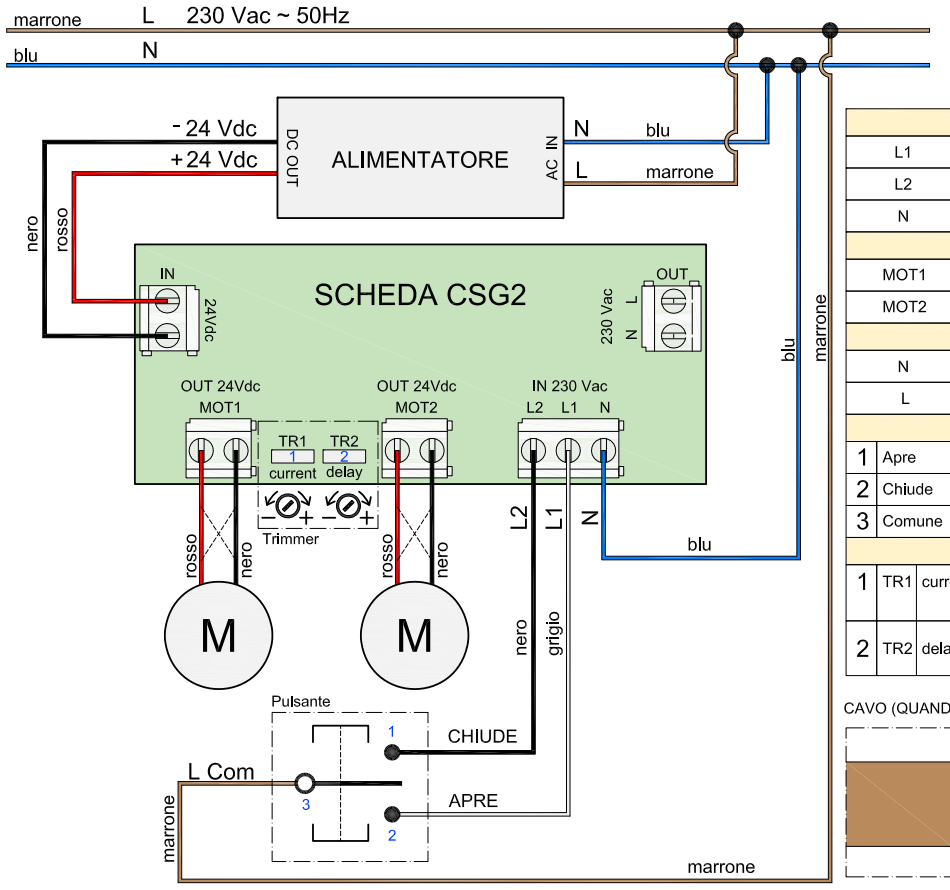

IN 230 Vac		
L1		Linea apre N.O.
L2		Linea chiude N.O.
N		neutro
OUT 24 Vdc		
MOT1		Prima motore ad aprire se TR2>0
MOT2		Primo motore ad chiudere se TR2>0
ALIMENTAZIONE - AC IN		
N		Neutro da rete elettrica
L		Alimentazione 230 vac da rete elettrica
PULSANTE		
1	Apre	Fase di apertura 230Vac verso motore
2	Chiude	Fase di Chiusura 230Vac
3	Comune	Fase comune del pulsante
TRIMMER		
1	TR1 current	Variazione della soglia di corrente di MOT1 e MOT2
2	TR2 delay	Variazione del ritardo tra MOT1 e MOT2 Con TR1=0 MOT1 e MOT2 partono assieme

CAVO (QUANDO PRESENTE) PROVENIENTE DALL'AUTOMAZIONE

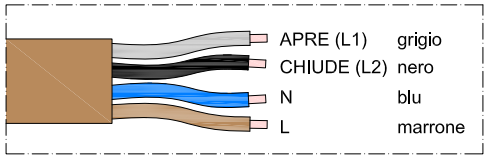

Powered by

ST40 - Schema elettrico radioricevente mod. ewsce230

SCHEMA ELETTRICO CONNESSIONE A RICEVENTE EWSCE230
SU SCHEDA CSG2

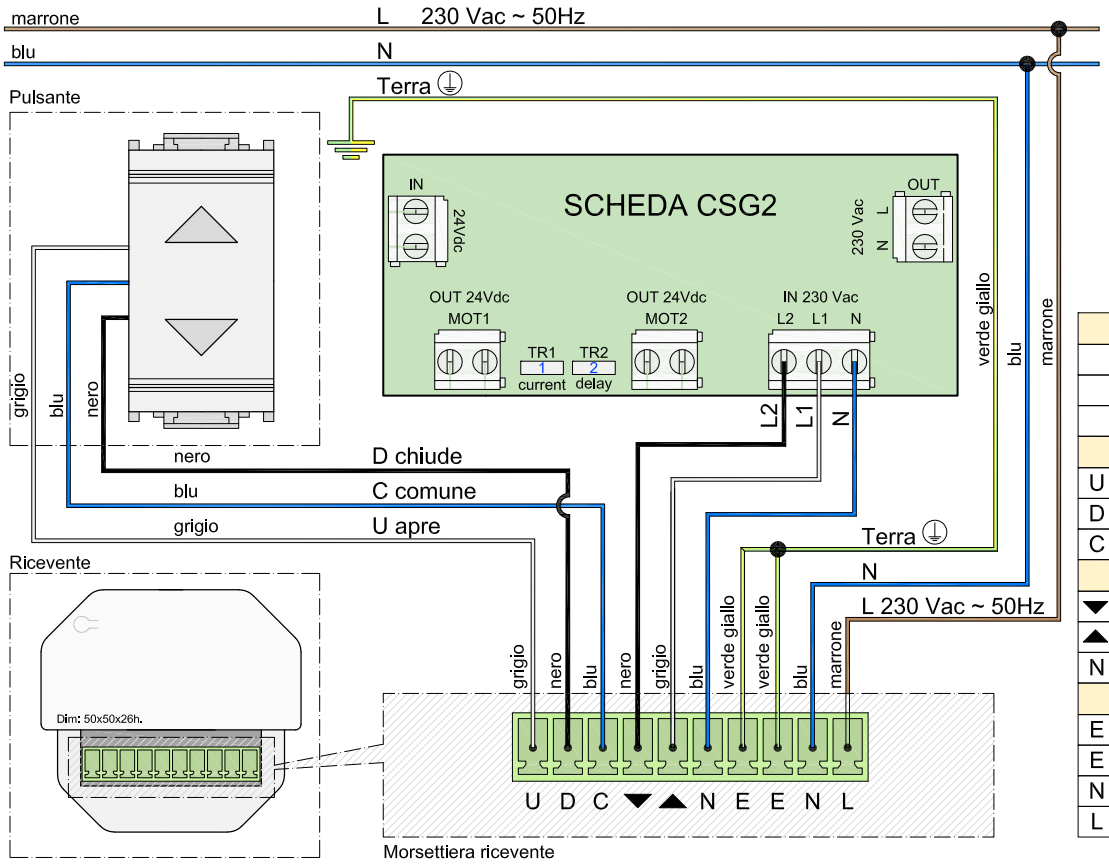

IN 230 Vac su scheda ES1		
L1		Linea apre N.O.
L2		Linea chiude N.O.
N		neutro
Collegamenti a pulsante		
U	Apre	Comando di apertura verso pusante
D	Chiude	Comando di Chiusura verso pulsante
C	Comune	Comune del pulsante
Collegamenti a scheda ES1		
▼	Chiude	Linea chiude verso ES1
▲	Apre	Linea apre verso ES1
N	neutro	Neutro verso ES1
Collegamenti a 230 Vac		
E	massa 1	Messa a terra 1
E	massa 2	Messa a terra 2
N	neutro	Neutro 230 Vac ~ 50Hz
L	Linea	Linea 230 Vac ~ 50Hz

ST40 - Compatibilità impianti domotici

L'automazione è compatibile con pressochè tutti gli impianti domotici e ai moduli di gestione domotica esistenti che gestiscano l'apertura e la chiusura delle tapparelle (moduli acquistabili da rivenditori specializzati). Come per il controllo delle tapparelle è infatti sufficiente impostare tramite la propria applicazione preferita un tempo di ritenuta superiore ai 60 secondi: l'automazione effettuerà il movimento e automaticamente si interromperà ad apertura / chiusura ultimata delle ante. La scheda integrata è infatti in grado di arrestare le motorizzazioni a movimento completato, individuare eventuali ostacoli o presenze durante il funzionamento, in modo da garantire la massima sicurezza durante il funzionamento e preservare da sforzi le motorizzazioni. Questa utilizzo semplificato rende l'automazione estremamente facile da gestire e da configurare! Suggeriamo di verificate la compatibilità del vostro modulo di domotica consultando il vostro rivenditore di fiducia, mostrandogli questio tipo di utilizzo semplificato e questi schemi elettrici. Potrete anche contattare i nostri tecnici che saranno lieti di fornirvi ulteriori dettagli tecnici e funzionali.

Powered by

ST40 - Modulo rilievo misure

Barrare la casella che meglio identifica la tipologia delle persiane

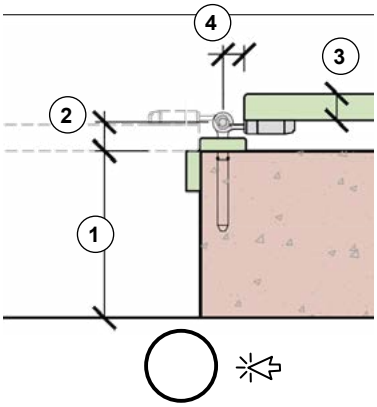

Bandella dritta cardine a murare
anta in legno in battuta

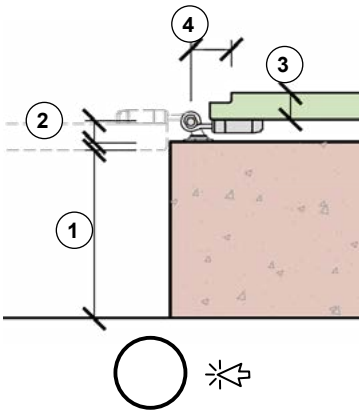

Bandella dritta
cardine a murare

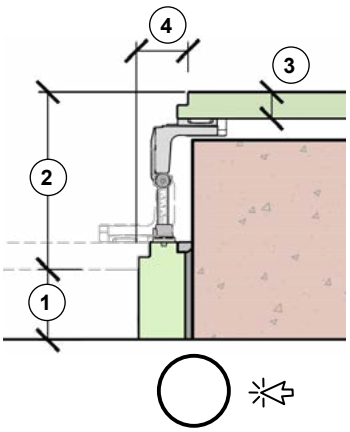

Cardine superamento spalletta
su monoblocco con imbotte

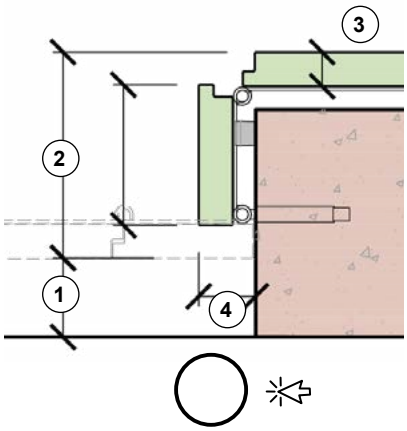

Bandella snodata alla padovana,
cardine a murare

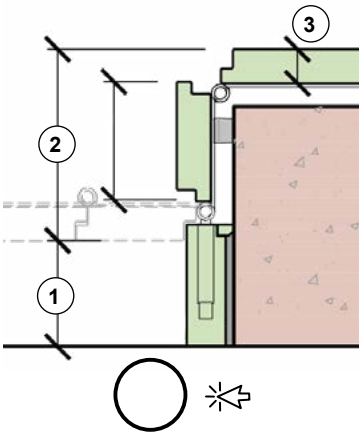

Bandella snodata alla padovana,
cardine su monoblocco

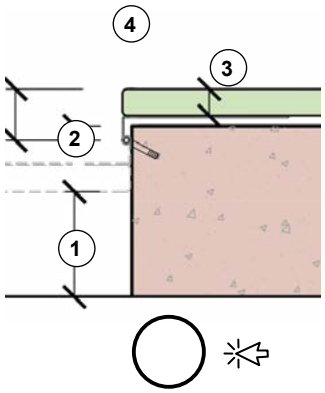

Bandella zancata,
cardine a murare,
anta in legno in battuta

Compilazione misure

Pos.	Descrizione quota richiesta	Inserire relativa quota
1	Misura utile per l'alloggiamento motore	
2	Distanza tra persiana chiusa e persiana aperta	
3	Spessore anta	
4	Distanza tra spalla muro e lato persiana aperta	
5	Profondità anta in spalla (solo padovano)	
	Specificare peso anta o materiale ante	
	Specificare colore carter automazione	**Nero Ral 9005**

Powered by

ST40 - Modulo rilievo misure

Barrare la tipologia di installazione

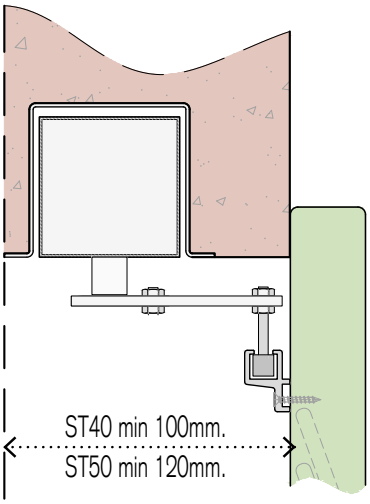

Autom. incassata

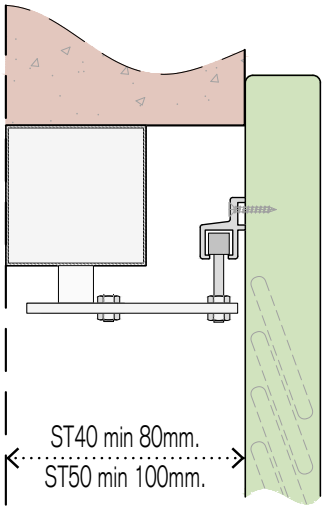

Binario affiancato

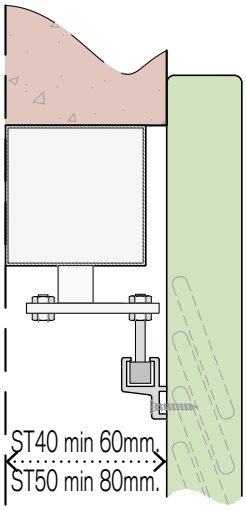

Binario sottostante

Compilazione misure

Finestra 2 ante

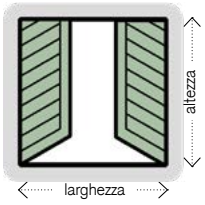

	Gruppo 1	Gruppo 2	Gruppo 3
Quantità			
Larghezza finestra			
Altezza finestra			
Anta a libro	.	.	.

Finestra 1 anta apertura sx vista interno stanza

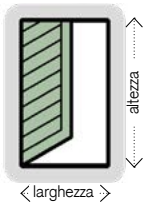

	Gruppo 1	Gruppo 2	Gruppo 3
Quantità			
Larghezza finestra			
Altezza finestra			
Anta a libro	.	.	.

Finestra 1 anta apertura dx vista interno stanza

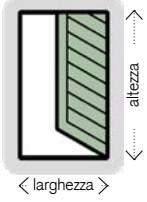

	Gruppo 1	Gruppo 2	Gruppo 3
Quantità			
Larghezza finestra			
Altezza finestra			
Anta a libro	.	.	.

Powered by

listino ST40 - automazione

	Cod.	Descrizione	Contenuto della confezione	Listino
	2100	ST40.2A.80-230 - Automaz. per battente doppio 80.100cm. Nero	Automaz. 230Vac con elettr. Integrata - Comando uomo presente - n°2 bracci articolati - n°2 slitte da 60cm. nere - n°2 set viti di fiss. - n°1 libr. istruz. - bracci e guide in tinta copertura	
	2101	ST40.2A.80-230 - Automaz. per battente doppio 80.100cm. Bianco		
	2102	ST40.2A.100-230 - Automaz. per battente doppio 100.120cm. Nero	Automaz. 230Vac con elettr. Integrata - Comando uomo presente - n°2 bracci articolati neri - n°2 slitte da 60cm. nere - n°2 set viti di fiss. - n°1 libr. istruz. - bracci e guide in tinta copertura	
	2103	ST40.2A.100-230 - Automaz. per battente doppio 100.120cm. Bianco		
	2104	ST40.2A.120-230 - Automaz. per battente doppio 120.140cm. Nero	Automaz. 230Vac con elettr. Integrata - Comando uomo presente - n°2 bracci articolati neri - n°2 slitte da 80cm. nere - n°2 set viti di fiss. - n°1 libr. istruz. - bracci e guide in tinta copertura	
	2105	ST40.2A.120-230 - Automaz. per battente doppio 120.140cm. Bianco		
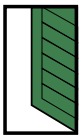	2106	ST40.1A.R-230 - Automaz. per battente DX-50.70cm. Nero	Automaz. 230Vac con elettr. Integrata - Comando uomo presente. vista interna apert. dx sping. - n°1 braccio articolato nero - n°1 slitta da 80cm. nera - n°1 set viti di fiss. - n°1 libr. istruz. - bracci e guide in tinta copertura	
	2107	ST40.1A.R-230 - Automaz. per battente DX-55.70cm. Bianco		
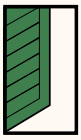	2108	ST40.1A.L-230 - Automaz. per battente SX-55.70m. Nero	Automaz. 230Vac con elettr. Integrata - Comando uomo presente vista interna apert. sx sping. - n°1 braccio articolato nero - n°1 slitta da 80cm. nera - n°1 set viti di fiss. - n°1 libr. istruz. - bracci e guide in tinta copertura	
	2109	ST40.1A.L-230 - Automaz. per battente SX-55.70cm. Bianco		

listino ST40 - accessori meccanici

	Cod.	Descrizione	Contenuto della confezione	Opt.	Listino
	2121	ST40-Terminale regolabile Standard Nero 9005	Acciaio spessore 4mm-Regolazione 4cm-Completo di viteria	Opt.	
	2122	ST40-Terminale regolabile Standard Bianco 9010		Opt.	
	1387	ST40-Terminale regolabile Padovano-Nero	Acciaio spessore 4mm-Regolazione 4cm-Completo di viteria	Opt.	
	2120	ST40-Terminale regolabile Padovano-Bianco			
	1388	ST-Cursore Nero	Pattino in nylon filettato completo di vite inox e dato di bloccaggio con tubetto di copertura nero	Ric.	
	02910	ST-Guida scorrimento L=590mm. nero 9005 op.	Guida in alluminio verniciata nero 9005 opaco	Ric.	
	02911	ST-Guida scorrimento L=590mm. bianco 9010 op.	Guida in alluminio verniciata bianco 9010 opaco	Ric.	
	02912	ST-Guida scorrimento L=800mm. nero 9005 op.	Guida in alluminio verniciata nero 9005 opaco	Opt.	
	02913	ST-Guida scorrimento L=800mm. bianco 9010 op.	Guida in alluminio verniciata bianco 9010 opaco	Opt.	
	1395	ST-Lamiera per incasso L=1400mm.	Profilo piegato ad Omega in acciaio zincato spessore 1,5mm. per incasso motore ST40	Opt.	
	1396	ST-Coperchi per lamiera incasso L=1400mm.	Kit coperchi (1 dx + 1 sx + 1 centrale) spessore 1mm. in lamiera grezza per copertura inferiore profilo ad Omega incasso motore ST40	Opt.	
	1403	ST-Set viti di fissaggio	Set composto da 4 viti di fiss. motore + 2 viti fiss. Guida scorrimento	Ric.	
	1488	MA-Braccio chiudipersiana ante a libro	MA11280 - Nero opaco	Opt.	

listino ST40 - accessori elettronici

	Cod.	Descrizione	Contenuto della confezione	Opt.	Listino
	02213	EWSCE230-RadioRicevente a morsettiera 230V-num. 01 automazione	RadioRicevente universale 110-230Vac 433Mhz Rolling code. Antenna integrata a bordo-Ingresso comando impulsivio Apre-Chiude con autoritenuta-dim.51x51x17mm	Opt.	
	02214	WSETX1-Radiocomando 1ch con supporto magnetico a muro	Nero-Tasti : 1 Apre, 1 Stop, 1 Chiude-433Mhz-Rolling code-Dim. 146x49x18mm	Opt.	
	02215	WSETX16-Radiocomando 16ch con supporto magentico a muro	Nero-Tasti : 1 Apre, 1 Stop, 1 Chiude , 1 Selezione Avanti, 1 Selezione Indietro Display 433Mhz Rolling code Dim. 146x49x18mm	Opt.	
	02216	EWSCEVENTO-Centrale sole vento-Radio	Con display e ricevente radio bi-direzionale incorportata-Portata 100mt in campo aperto, 20mt all'interno di edifici-IP44-Regolazione soglia vento 5÷80Km/h-Regolazione soglia luminosità 5÷60 klux	Opt.	
	02937	Pulsantiera di comando portatile-230V	n°1 interrutt. Acc. spegn. - n°1 spia luminosa per segnalaz. 230Vac - n°1 comando apre / chiude - n°1 cavo alimentaz. 230Vac L=1,5mt con spina - n°1 cavo connessione L=3mt	Opt.	

WH25 - Caratteristiche

Legenda:

1. Calotta motore resinata interno muro
2. Corpo motore sfilabile dall'esterno
3. Bandella commerciale
4. Perno motore diam. 12 o 14mm.

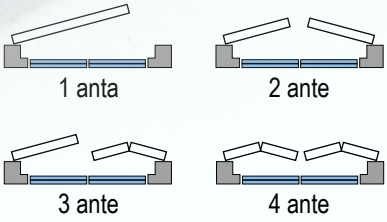

Comodo:
Niente freddo, pioggia o vento d'inverno o caldo e zanzare d'estate, le ante si chiudono premendo un pulsante dentro casa senza aprire le finestre.

Invisibile:
A totale scomparsa sostituisce un cardine a murare ed è l'ideale nelle applicazioni di pregio e di pulizia estetica.

Sicuro:
Incrementabile con l'elettro blocco opzionale.

Pratico:
L'incasso a muro come un normale tassello chimico rende la automazione facilmente installabile, anche in presenza di cappotto termico.

Centralina evoluta:
Sistema ad auto apprendimento. Unità di controllo del movimento automatico completamente interfacciabile con tutti i sistemi domotici: rispetta i requisiti di sicurezza in caso d'impatto e permette un movimento con scenari di parzialmente chiuso o stop intermedi con semplice click. Centralina separata (alloggiabile in scatola da in casso 3 moduli tipo bticino 503E)

Certificato:
Prodotto ad uso professionale presente sul mercato europeo dal 2010, certificato a marchio CE, conforme alle direttive ed alle norme Europee.

Made In Europe:
Il 100% dei componenti sono realizzati in Europa.

Garanzia:
2 Anni estendibile tramite contratti personalizzati di manutenzione tramite rete service "ChiaroScuro" distribuita in Italia.

Powered by

WH25 - Scheda tecnica

Applicazione su muratura

Pianta

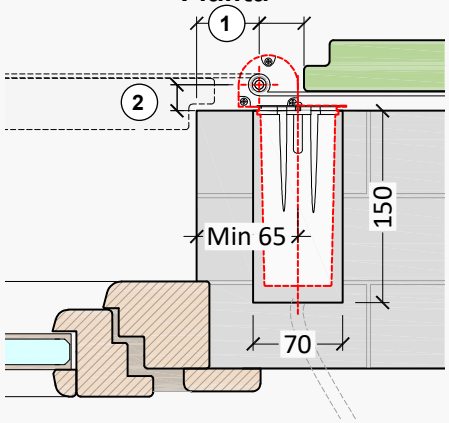

Prospetto

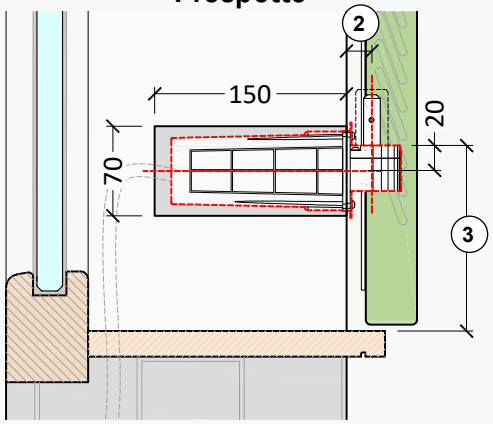

Applicazione su cappotto

Pianta

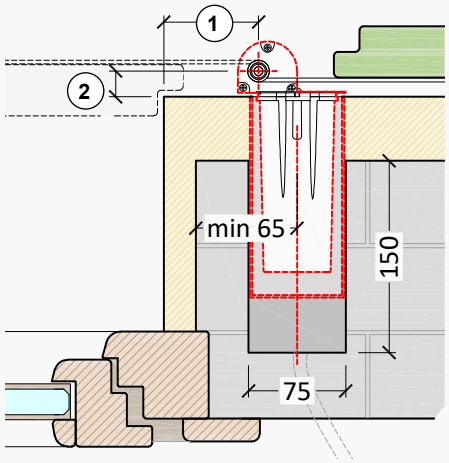

Prospetto

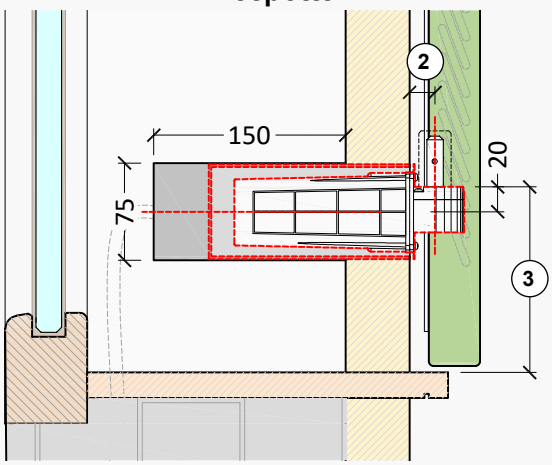

Legenda:

1. 30mm. + dim. battuta + spessore cappotto
2. Minimo 20mm. con battuta 20mm. Con battute superiori va posizionato il motore più sporgente rispetto alla muratura
3. Fin= Cardine basso - P.fin.= Cardine centrale

Modello	WH25.2A.60	WH25.1A.30 L/R	WH50.2A.60	WH50.1A.30 L/R
Numero ante	2	1 sx / 1 dx	2	1 sx / 1 dx
Larghezza min-max	60 - 150 cm. - 2 ante	30 - 75 cm. - 1 anta	150 - 200 cm. - 2 ante	75 - 100 cm. - 1 anta
Superficie max	3,0 mq. - 2 ante	1,5 mq. - 1 anta	4,0 mq. - 2 ante	2 mq. - 1 anta
Peso max 1 anta	50 Kg		70 Kg	
Tensione di alimentazione scheda elettronica	230 Vac		230 Vac	
Assorbimento max di corrente	~0,3 A		~0,3 A	
Forza di impatto rilevamento ostacolo	< 150 N		< 150 N	
Coppia max	25 Nm		35 Nm	
Tempo di manovra 180°	30 sec.	20 sec.	30 sec.	20 sec.
Ciclo di lavoro	20 cicli/ora		20 cicli/ora	
Regolazione dei fine corsa	Autodeterminazione della posizione		Autodeterminazione della posizione	
Centralina separata LxHxP	in scatola PT5 130x150x70		in scatola PT5 130x150x70	
Blocco irreversibile	Standard		Standard	
Diametro perno	12 o 14 mm		12 o 14 mm	
Colore motore	Nero Ral 9006 opaco		Nero Ral 9006 opaco	
Lunghezza max cavo da centralina	5 metri		5 metri	
Elettro blocco	Si a richiesta		Si a richiesta	
Radioricevente	Si a richiesta		Si a richiesta	

WH25 - Campi applicativi

Applicazione su muratura

Pianta

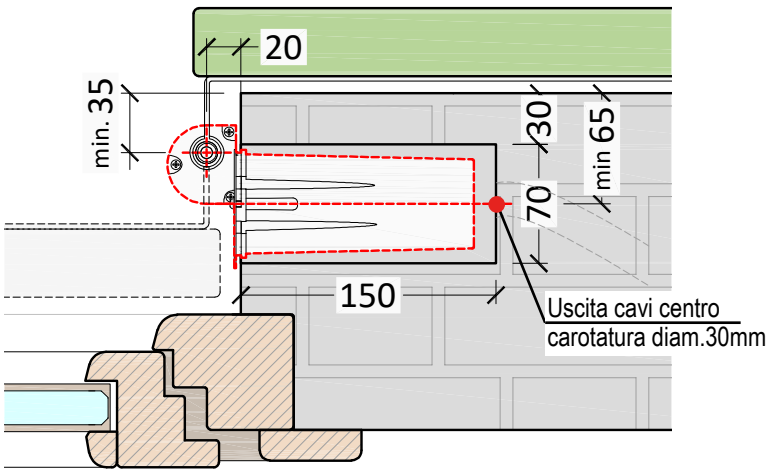

Prospetto

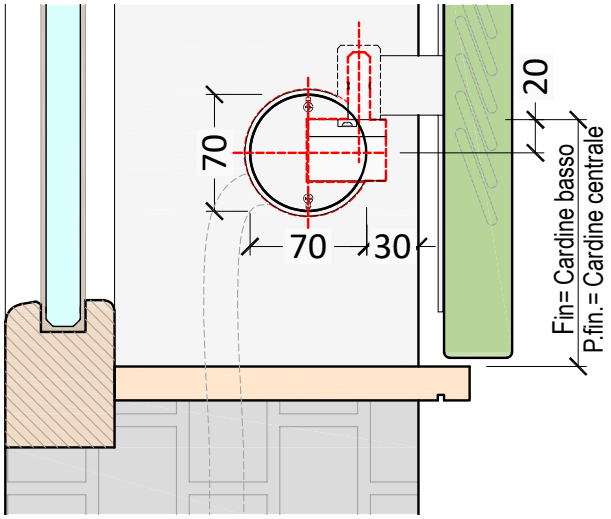

Applicazione su cappotto

Pianta

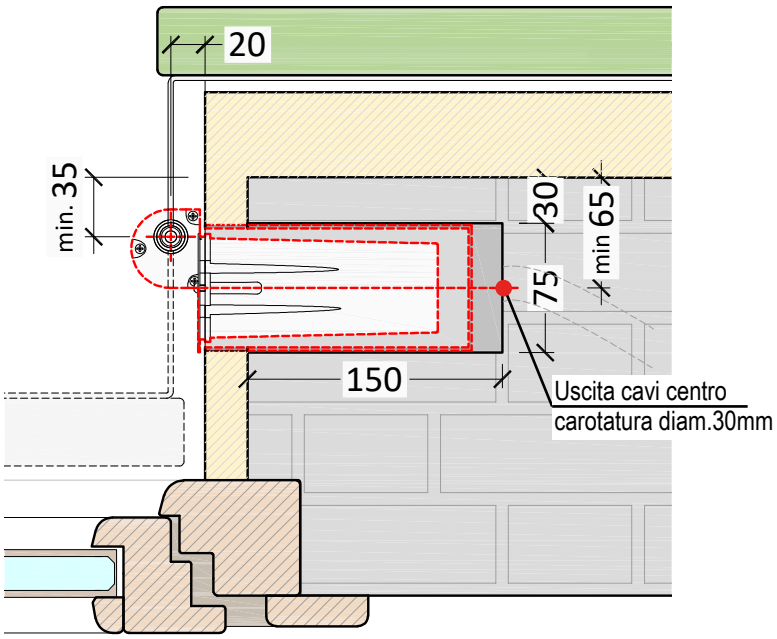

Prospetto

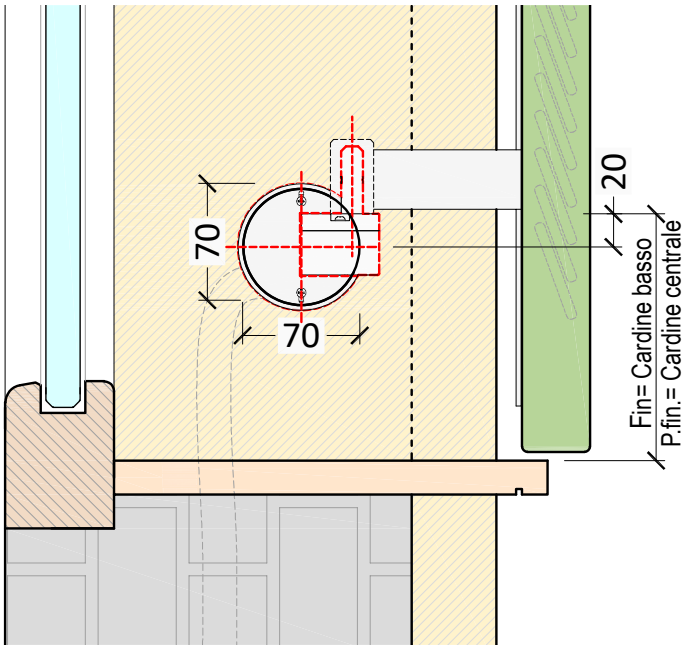

Powered by

Powered by

WH25 - Collegamenti elettrici

SCHEMA ELETTRICO CSG2 - UOMO PRESENTE

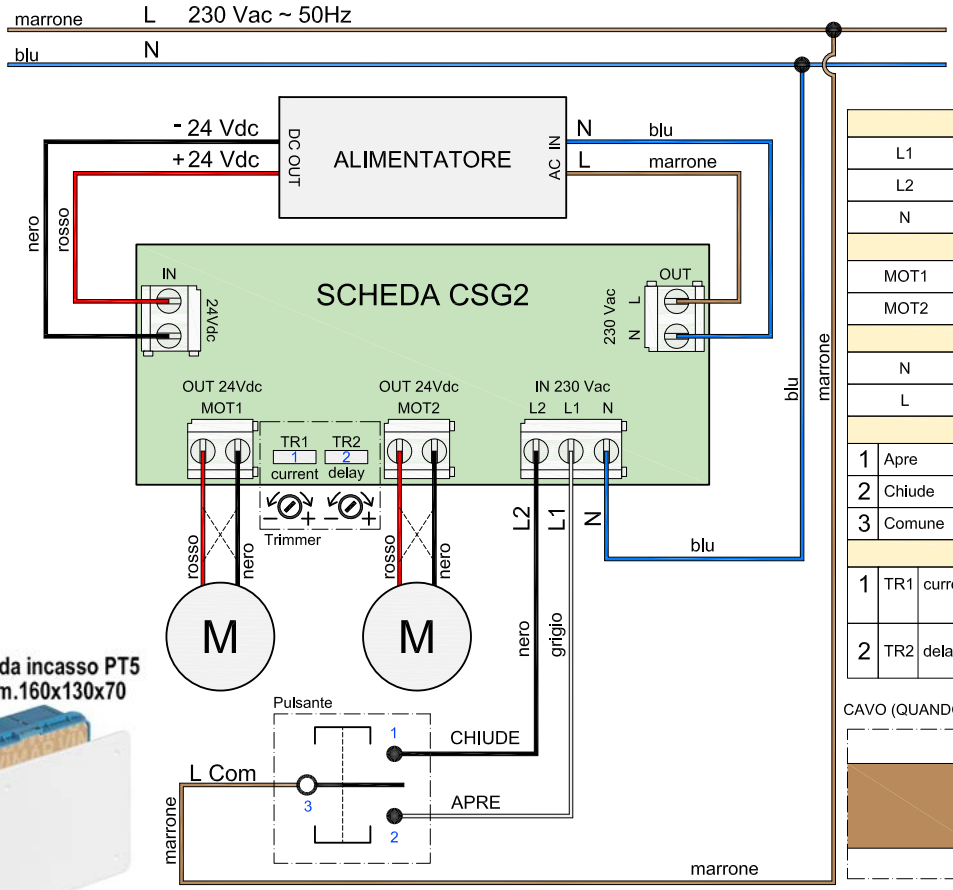

Scatola da incasso PT5
Dim. cm.160x130x70

IN 230 Vac	
L1	Linea apre N.O.
L2	Linea chiude N.O.
N	neutro
OUT 24 Vdc	
MOT1	Prima motore ad aprire se TR2>0
MOT2	Primo motore ad chiudere se TR2>0
ALIMENTAZIONE - AC IN	
N	Alimentazione 230 vac da scheda GSG2
L	Neutro proveniente da scheda GSG2
PULSANTE	
1	Apre — Fase di apertura 230Vac verso motore
2	Chiude — Fase di Chiusura 230Vac
3	Comune — Fase comune del pulsante
TRIMMER	
1	TR1 current — Variazione della soglia di corrente di MOT1 e MOT2
2	TR2 delay — Variazione del ritardo tra MOT1 e MOT2 Con TR1=0 MOT1 e MOT2 partono assieme

CAVO (QUANDO PRESENTE) PROVENIENTE DALL'AUTOMAZIONE

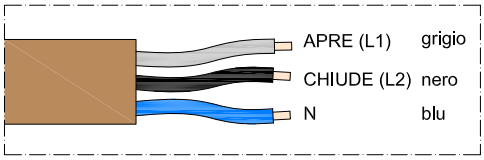

Articolo fuori standard che deve essere richiesto in fase di preordine

SCHEMA ELETTRICO CSG2 - COMANDO IMPULSIVO

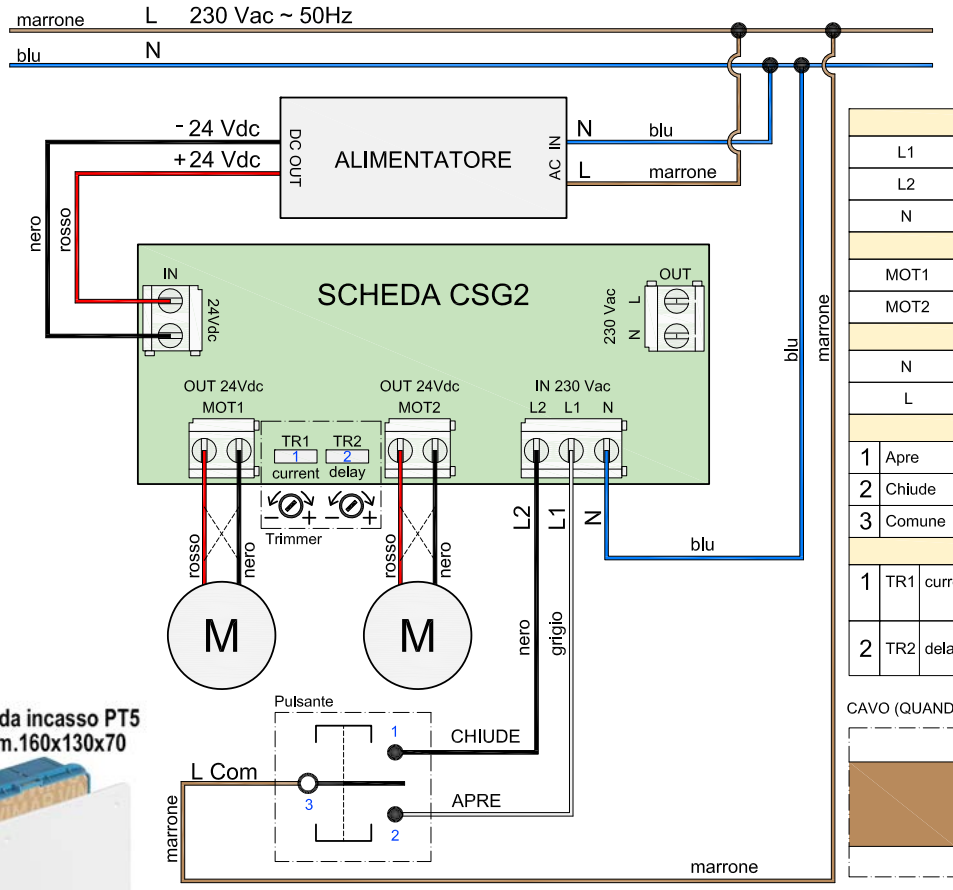

Scatola da incasso PT5
Dim. cm.160x130x70

IN 230 Vac	
L1	Linea apre N.O.
L2	Linea chiude N.O.
N	neutro
OUT 24 Vdc	
MOT1	Prima motore ad aprire se TR2>0
MOT2	Primo motore ad chiudere se TR2>0
ALIMENTAZIONE - AC IN	
N	Neutro da rete elettrica
L	Alimentazione 230 vac da rete elettrica
PULSANTE	
1	Apre — Fase di apertura 230Vac verso motore
2	Chiude — Fase di Chiusura 230Vac
3	Comune — Fase comune del pulsante
TRIMMER	
1	TR1 current — Variazione della soglia di corrente di MOT1 e MOT2
2	TR2 delay — Variazione del ritardo tra MOT1 e MOT2 Con TR1=0 MOT1 e MOT2 partono assieme

CAVO (QUANDO PRESENTE) PROVENIENTE DALL'AUTOMAZIONE

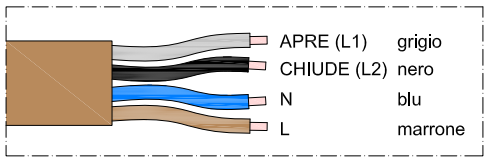

Powered by

WH25 - Schema elettrico radioricevente mod. ewsce230

SCHEMA ELETTRICO CONNESSIONE A RICEVENTE EWSCE230 SU SCHEDA CSG2

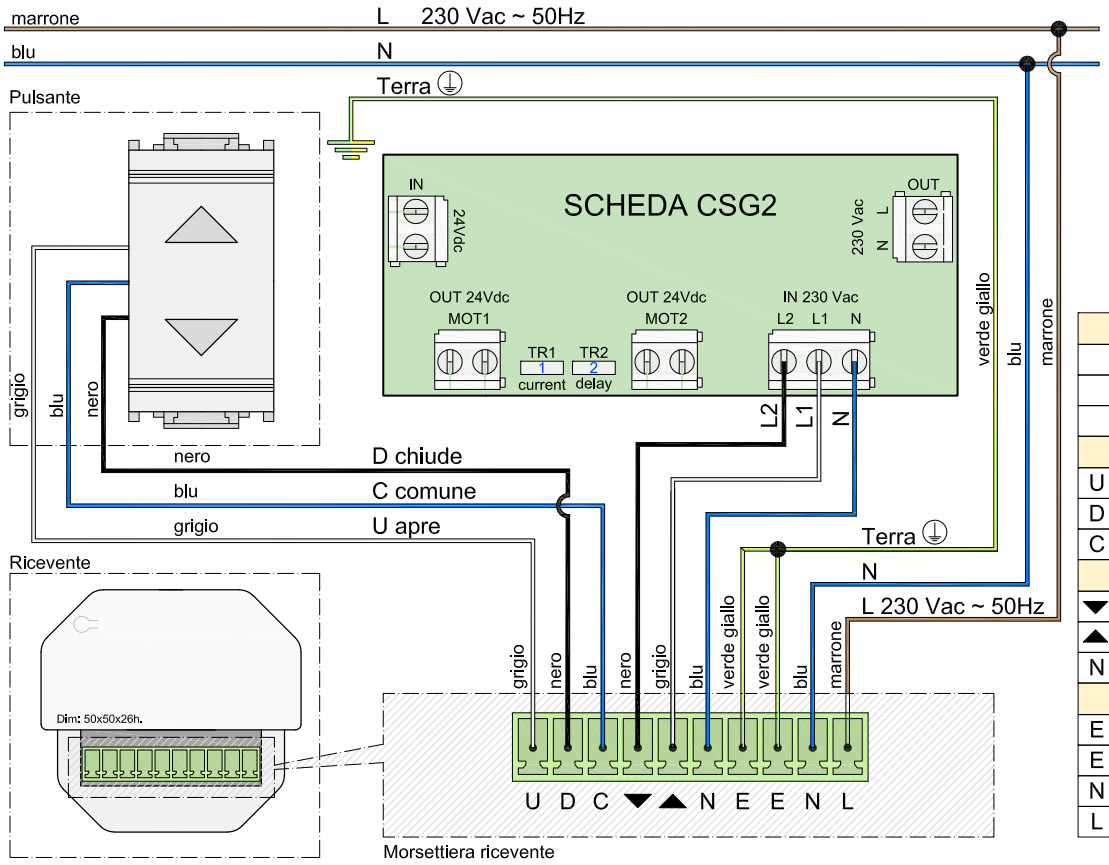

IN 230 Vac su scheda ES1		
L1		Linea apre N.O.
L2		Linea chiude N.O.
N		neutro
Collegamenti a pulsante		
U	Apre	Comando di apertura verso pusante
D	Chiude	Comando di Chiusura verso pulsante
C	Comune	Comune del pulsante
Collegamenti a scheda ES1		
▼	Chiude	Linea chiude verso ES1
▲	Apre	Linea apre verso ES1
N	neutro	Neutro verso ES1
Collegamenti a 230 Vac		
E	massa 1	Messa a terra 1
E	massa 2	Messa a terra 2
N	neutro	Neutro 230 Vac ~ 50Hz
L	Linea	Linea 230 Vac ~ 50Hz

WH25 - Compatibilità impianti domotici

L'automazione è compatibile con pressochè tutti gli impianti domotici e ai moduli di gestione domotica esistenti che gestiscano l'apertura e la chiusura delle tapparelle (moduli acquistabili da rivenditori specializzati). Come per il controllo delle tapparelle è infatti sufficiente impostare tramite la propria applicazione preferita un tempo di ritenuta superiore ai 60 secondi: l'automazione effettuerà il movimento e automaticamente si interromperà ad apertura / chiusura ultimata delle ante.

La scheda integrata è infatti in grado di arrestare le motorizzazioni a movimento completato, individuare eventuali ostacoli o presenze durante il funzionamento, in modo da garantire la massima sicurezza durante il funzionamento e preservare da sforzi le motorizzazioni. Questa utilizzo semplificato rende l'automazione estremamente facile da gestire e da configurare! Suggeriamo di verificare la compatibilità del vostro modulo di domotica consultando il vostro rivenditore di fiducia, mostrandogli questo tipo di utilizzo semplificato e questi schemi elettrici. Potrete anche contattare i nostri tecnici che saranno lieti di fornirvi ulteriori dettagli tecnici e funzionali.

WH25 - Modulo rilievo misure

Barrare la casella che meglio identifica la tipologia delle persiane

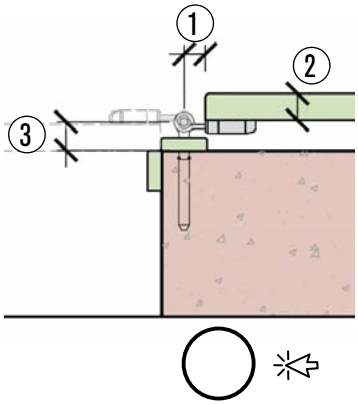

Bandella dritta cardine a murare
anta in legno in battuta

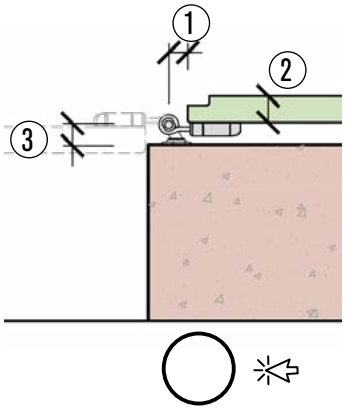

Bandella dritta
cardine a murare

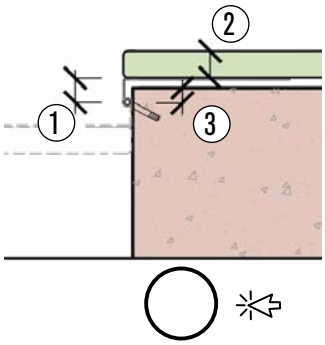

Bandella dritta, cardine a murare
anta in legno in battuta

Compilazione misure

Pos.	Descrizione quota richiesta	Inserire relativa quota
1	Distanza tra centro cardine e anta (min. 32mm.)	
2	Spessore anta	
3	Distanza centro cardine muro	
	Specificare peso anta o materiale ante	

Finestra 2 ante

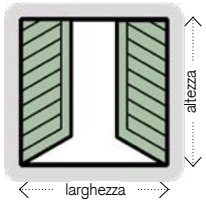

	Gruppo 1	Gruppo 2	Gruppo 3
Quantità			
Larghezza finestra			
Altezza finestra			
Anta a libro	.	.	.

Finestra 1 anta apertura sx vista interno stanza

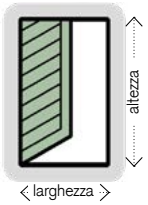

	Gruppo 1	Gruppo 2	Gruppo 3
Quantità			
Larghezza finestra			
Altezza finestra			
Anta a libro	.	.	.

Finestra 1 anta apertura dx vista interno stanza

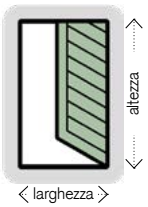

	Gruppo 1	Gruppo 2	Gruppo 3
Quantità			
Larghezza finestra			
Altezza finestra			
Anta a libro	.	.	.

Powered by

Powered by

WH25 - listino automazioni

AUTOMAZIONE A SINGOLO MOTORE PER OGNI ANTA				
	Cod.	Descrizione	Contenuto della confezione	Listino
	01960	WH25.2A-Automaz. a cardine per battente doppio-60.150cm. - Nero	Automaz. 24Vdc / Untià di controllo completa di alimentatore 230Vac / comando uomo presente / in scatola da incasso PT5 160x130x70mm IP21 / n°2 motori con perno diam 12mm / n°2 coperchi motore / n°1 dima foratura / n°2 grani bi bloccaggio bandella / n° 4 connett. conness. / n°1 libr. istruz. / col. Nero	
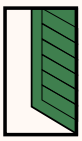	01962	WH25.1AR-Automaz. a cardine per battente DX-30.75cm. - Nero	Automaz. 24Vdc / Untià di controllo completa di alimentatore 230Vac / comando uomo presente / in scatola da incasso PT5 160x130x70mm IP21 / n°1 motore DX con perno diam 12mm / n°1 coperchi motore / n°1 dima foratura / n°1 grani bi bloccaggio bandella / n° 2 connett. conness. / n°1 libr. istruz. / col. Nero	
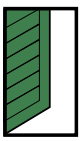	01964	WH25.1AL-Automaz. a cardine per battente SX-30.75cm. - Nero	Automaz. 24Vdc / Untià di controllo completa di alimentatore 230Vac / comando uomo presente / in scatola da incasso PT5 160x130x70mm IP21 / n°1 motore SX con perno diam 12mm / n°1 coperchi motore / n°1 dima foratura / n°1 grani bi bloccaggio bandella / n° 2 connett. conness. / n°1 libr. istruz. / col. Nero	

WH50 - listino automazioni

AUTOMAZIONE A DOPPIO MOTORE PER OGNI ANTA				
	Cod.	Descrizione	Contenuto della confezione	Listino
	01966	WH50.2A.150-24 - Automaz. a cardine 4 motori per battente doppio-150.200cm. - Nero	Automaz. 24Vdc / Untià di controllo completa di alimentatore 230Vac / comando uomo presente / in scatola da incasso PT5 160x130x70mm IP21 / n°4 motori con perno diam 12mm / n°4 coperchi motore / n°1 dima foratura / n°4 grani bi bloccaggio bandella / n° 8 connett. conness. / n°1 libr. istruz. / col. Nero	
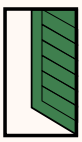	01968	WH50.1AR.75-24-Autom. a cardine 2 motori per battente DX-75.100cm. - Nero	Automaz. 24Vdc / Untià di controllo completa di alimentatore 230Vac / comando uomo presente / in scatola da incasso PT5 160x130x70mm IP21 / n°2 motori DX con perno diam 12mm / n°2 coperchi motore / n°1 dima foratura / n°2 grani bi bloccaggio bandella / n° 4 connett. conness. / n°1 libr. istruz. / col. Nero	
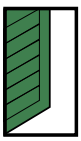	01970	WH50.1AL.75-24-Autom. a cardine 2 motori per battente SX-75.100cm. - Nero	Automaz. 24Vdc / Untià di controllo completa di alimentatore 230Vac / comando uomo presente / in scatola da incasso PT5 160x130x70mm IP21 / n°2 motori SX con perno diam 12mm / n°2 coperchi motore / n°1 dima foratura / n°2 grani bi bloccaggio bandella / n° 4 connett. conness. / n°1 libr. istruz. / col. Nero	

WH25 - listino accessori meccanici

	Cod.	Descrizione	Contenuto della confezione		Listino
	01482	WH.C1210 Coperchio motore - Nero	Disco diam 75mm - lamiera spessore 1mm - col. Nero	Ric.	
	01488	MA-Braccio chiudipersiana ante a libro - Nero paco	MA11280 - Nero opaco	Opt.	
	02305	Anello distanziatore sp.1cm. - Nero	Anello distanziatoreve verniciato Nero	Opt.	
	05111	Dima per foratura Bandella	Dima per foratura Bandella - adatto per perno diam. 12mm. - Punta da 5,2mm. non inclusa	Opt.	
	05112	Calza di ancoraggio	Calza di acciaio per migliorare l'ancoraggio della calotta nella muratura	Opt.	
	02123	WH Dima carotaggio per alloggio motore	Dima di foratura per carotaggio nella muratura. in plastica. Perno diam.12mm.	Opt.	

WH25 - listino accessori elettronici

	Cod.	Descrizione	Contenuto della confezione		Listino
	01493	WH.471-24 Blocco elettromeccanico con uscita cavo laterale	Elettroblocco da esterno 24Vdc 3,5W - Forza di ritenuta 50Kg - uscita cavo laterlae - perno diam 10mm. si sblocca quando riceve alimentazione - dim.80x30x30mm.	Opt.	
	02213	EWSCE230 RadioRicevente a morsettiera 230V-num. 01 automazione	RadioRicevente universale 110-230Vac 433Mhz Rolling code. Antenna integrata a bordo Ingresso comando impulsivio Apre / Chiude con autoritenuta dim.51x51x17mm	Opt.	
	02214	WSETX1 Radiocomando 1ch con supporto magnetico a muro	Nero-Tasti : 1 Apre, 1 Stop, 1 Chiude 433Mhz Rolling code Dim. 146x49x18mm	Opt.	
	02215	WSETX16 Radiocomando 16ch con supporto magentico a muro	Nero. Tasti: 1 apre, 1 stop, 1 chiude, 1 Selezione avanti, 1 selezione Indietro Display 433Mhz Rolling code Dim.146x49x18mm	Opt.	
	02216	EWSCEVENTO Centrale sole vento-Radio	Con display e ricevente radio bi-direzionale incorportata Portata 100mt in campo aperto, 20mt all'interno di edifici IP44 Regolazione soglia vento 5÷80Km/h. Regolazione soglia luminosità 5÷60 klux	Opt.	
	02937	Pulsantiera di comando portatile-230V	n°1 interrutt. Acc. spegn. - n°1 spia luminosa per segnalaz. 230Vac - n°1 comando apre / chiude - n°1 cavo alimentaz. 230Vac L=1,5mt con spina - n°1 cavo connessione ST50/ST100 L=3mt	Opt.	

Powered by

SL80 - Caratteristiche

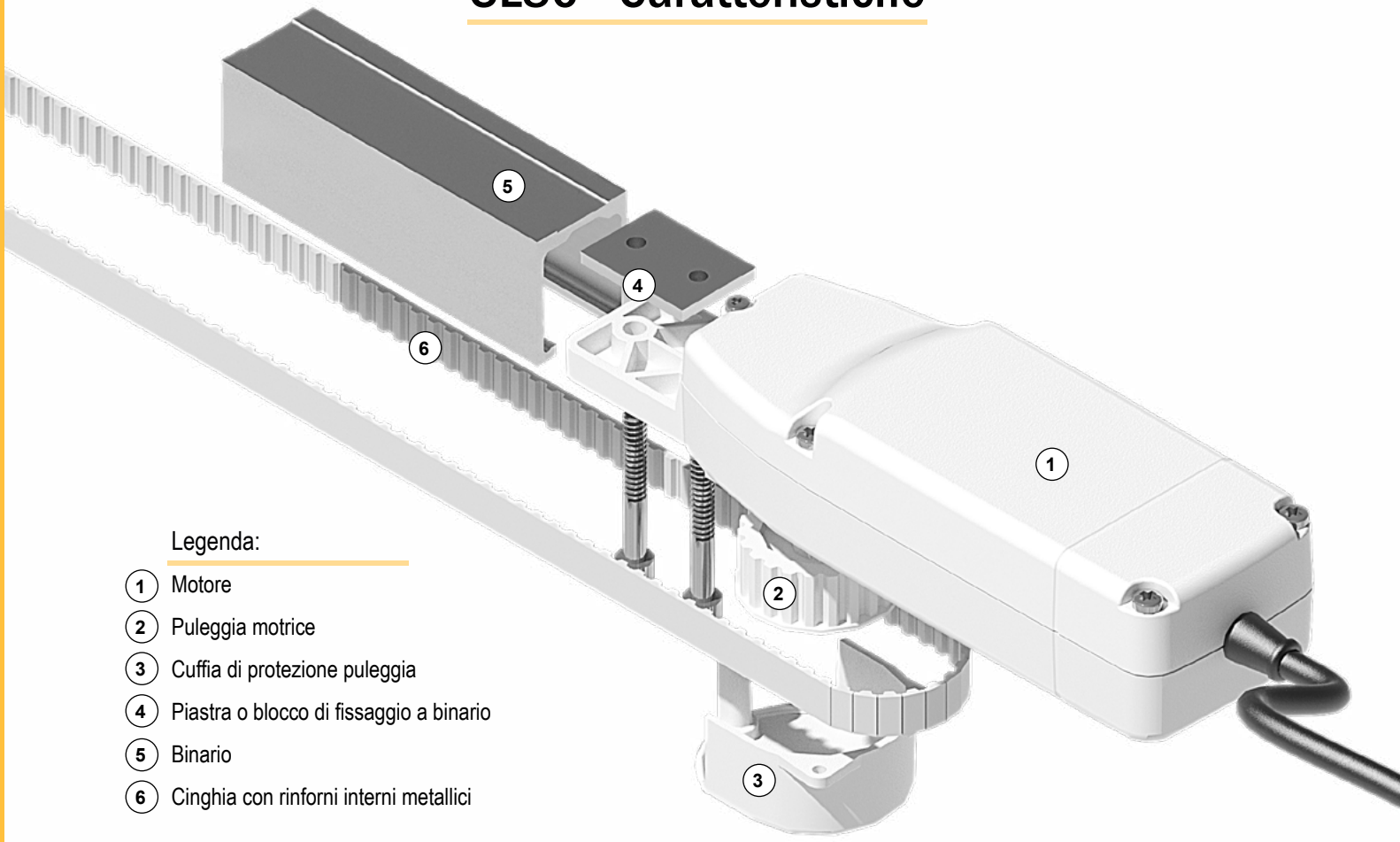

Legenda:

1. Motore
2. Puleggia motrice
3. Cuffia di protezione puleggia
4. Piastra o blocco di fissaggio a binario
5. Binario
6. Cinghia con rinforni interni metallici

Comodo:
Niente freddo, pioggia o vento d' inverno o caldo e zanzare d'estate, le ante si chiudono premendo un pulsante dentro casa senza aprire le finestre.

Ultra Compatto:
Consigliato per installazioni con spazio ridotto, è compatibile con la maggior parte di profili binario e relative velette di copertura.

Sicuro:
Grazie al suo sistema di chiusura irreversibile standard, incrementabile con l'elettroblocco opzionale o la possibiltà di comandare delle elettrochiusure esterne.

Pratico:
Grazie al suo ridotto ingombro e la centralina integrata, l'automazione è adattabile anche a serramenti già esistenti.

Centralina integrata:
Sistema ad auto apprendimento. Unità di controllo del movimento automatico completamente interfacciabile con tutti i sistemi domotici: rispetta i requisiti di sicurezza in caso d'impatto e permette un movimento con scenari di parzialmente chiuso o stop intermedi con semplice click.

Certificato:
Prodotto ad uso professionale, certificato a marchio CE, conforme alle direttive ed alle norme Europee a libera installazione.

Made In Italy:
Il 100% dei componenti sono realizzati in Italia.

Garanzia:
2 Anni estendibile tramite contratti personalizzati di manutenzione tramite rete service "ChiaroScuro" distribuita in Italia.

Powered by

SL80 - Scheda tecnica

Legenda:

1. Puleggia di rinvio con tenditore
2. Piastra traenete 1 + chiusura della cinghia
3. Piastra traente 2
4. Automazione

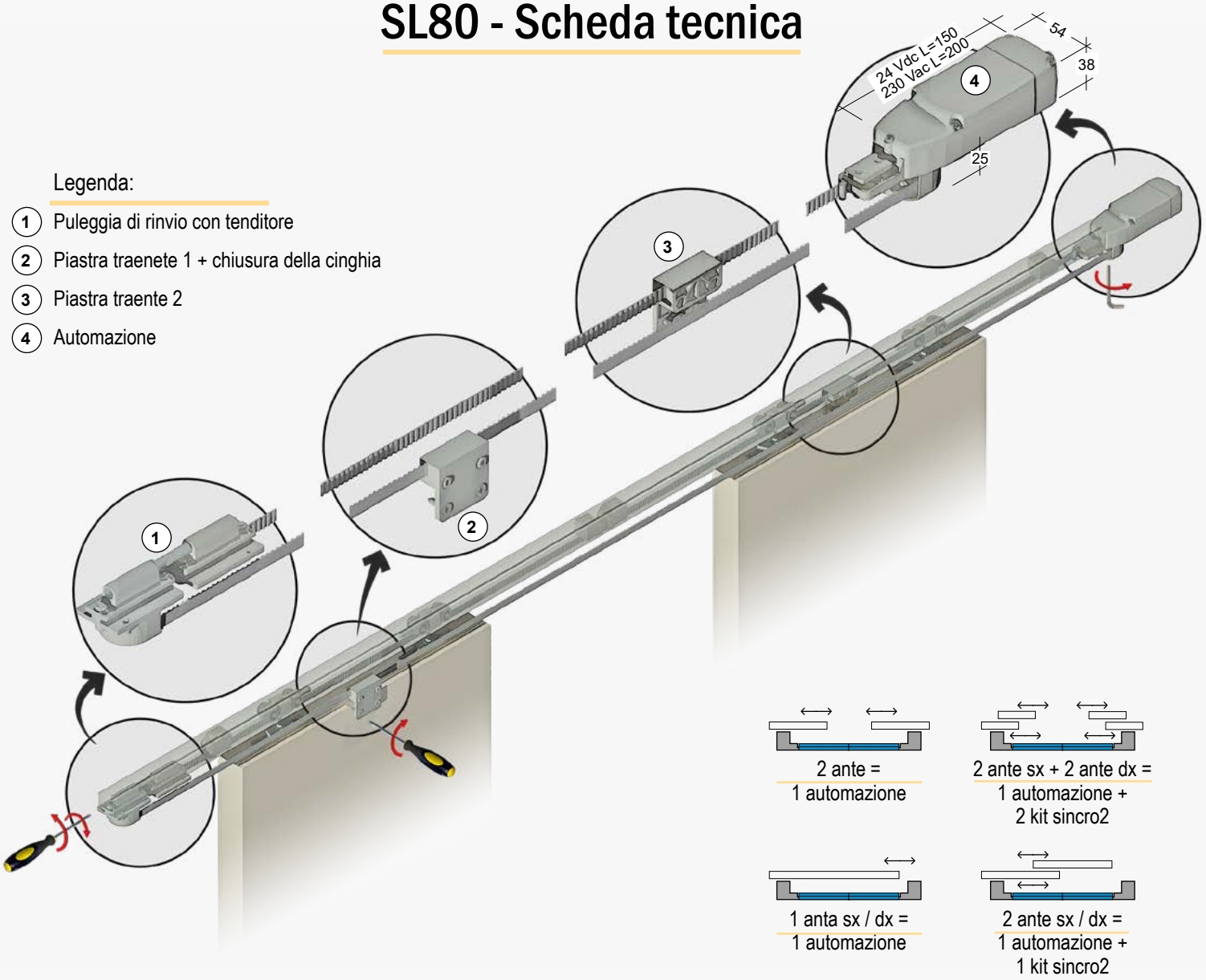

2 ante =
1 automazione

2 ante sx + 2 ante dx =
1 automazione +
2 kit sincro2

1 anta sx / dx =
1 automazione

2 ante sx / dx =
1 automazione +
1 kit sincro2

Modello	SL80 - 24	SL80 - 230
Numero ante	1 o 2	
Larghezza min-max 1 anta	40 - 300 cm.	
Larghezza min-max 2 ante	40 + 40 / 150 + 150 cm.	
Peso max 1 ante o la somma di più ante	120 kg. / 60 + 60 kg.	
Dimensione LxHxP	150x54x38+25 mm	200x54x38+25 mm
Tensione di alimentazione	24 Vdc	110 ÷ 230 Vac
Assorbimento massimo di corrente	~ 0,83 A	~0,18 ÷ ~0,08 A
Forza di impatto rilevamento ostacolo	< 150 N	
Forza massima di spinta e trazione	145 N	
Velocità massima movimento	~ 90 mm/sec	
Ciclo di lavoro	20 cicli/ora	
Regolazione dei fine corsa	Autodeterminazione della posizione	
Lunghezza cinghia standard	6 metri	
Lunghezza cavo	2 metri	
Trazione reversibile manualmente	Si a richiesta	
Radioricevente	Si a richiesta	

Powered by

SL80 - Caratteristiche dimensionali

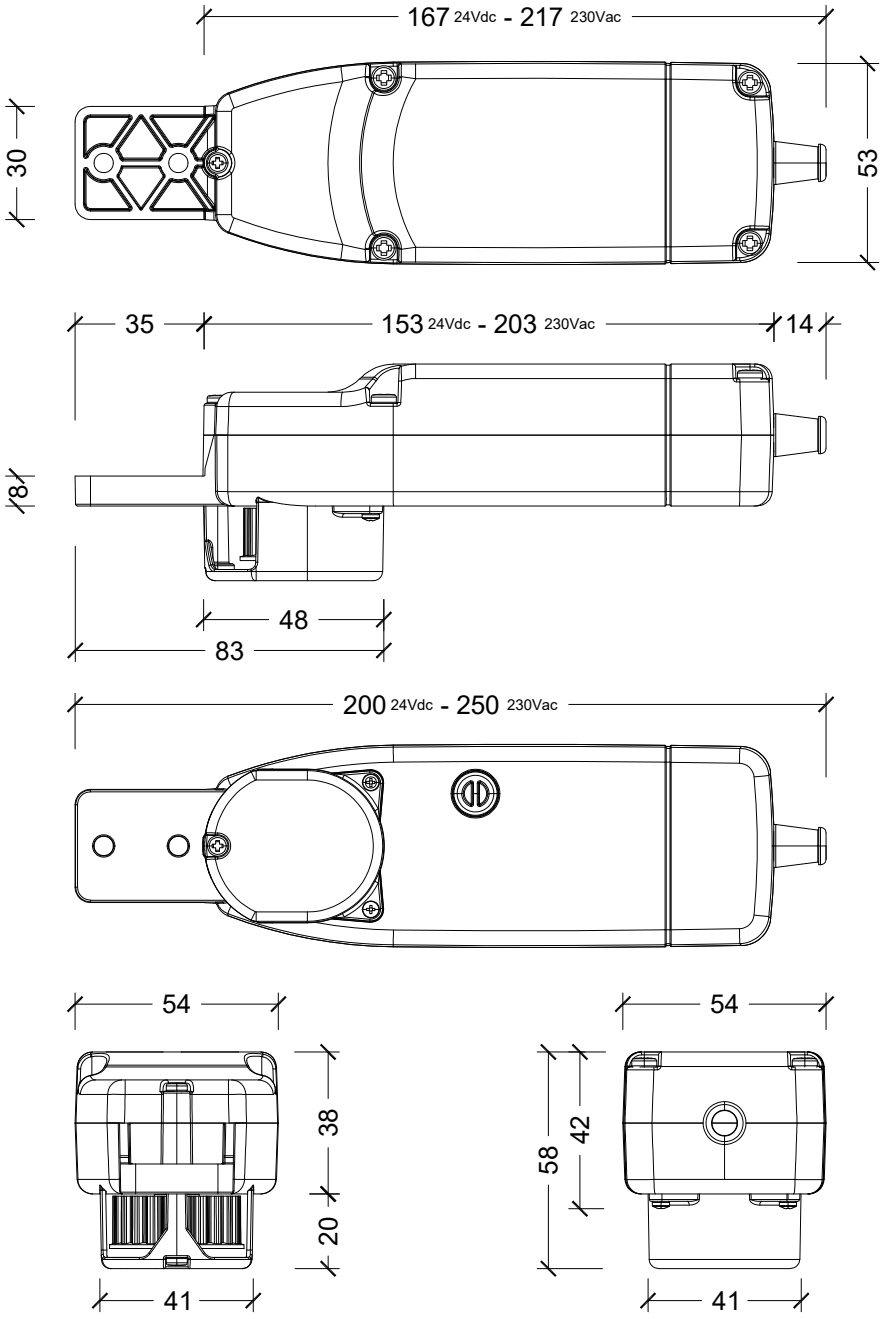

SL80 - Schema elettrico connessione uomo presente 230 Vac

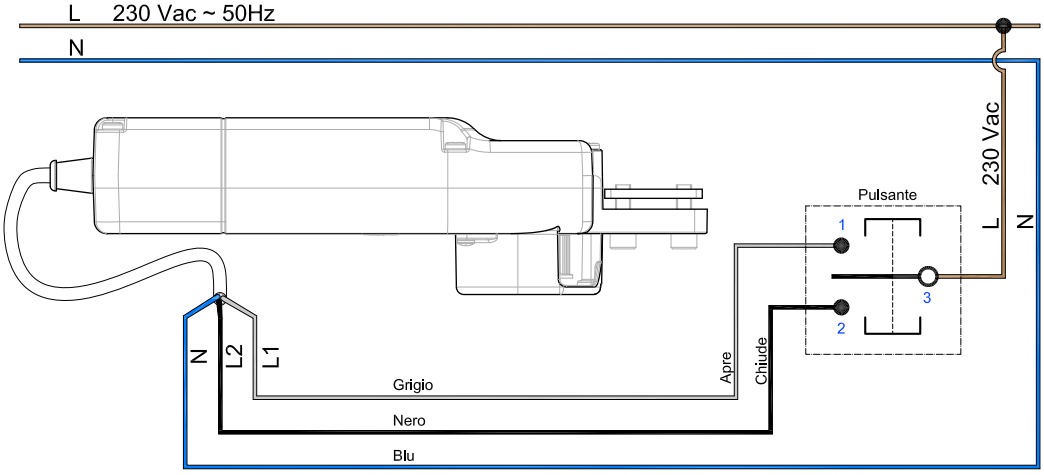

Collegamenti a pulsante		
L1	Apre	Comando di apertura verso pulsante
L2	Chiude	Comando di chiusura verso pulsante
L	Linea	Linea 230 Vac ~ 50Hz
Collegamenti a SL80		
L1	Apre	Linea apre verso SL80
L2	Chiude	Linea chiude verso SL80
N	Neuto	Neutro verso SL80

Powered by

SL80 - Schema elettrico connessione 24 Vdc

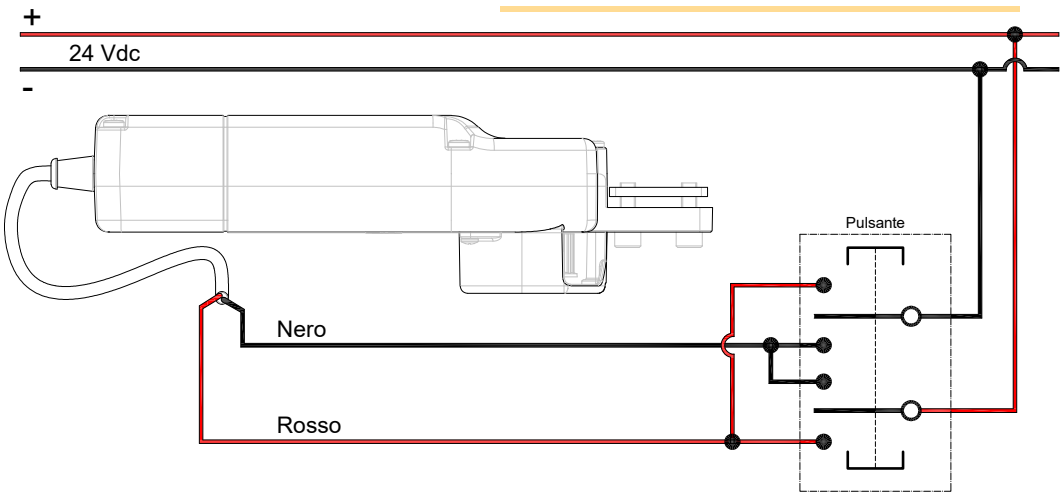

Collegamenti a pulsante	
-	Linea - 24 Vdc
+	Linea + 24 Vdc
Collegamenti a SL80	
Nero	Linea + / - 24 Vdc
Rosso	Linea + / - 24 Vdc

SL80 - Schema elettrico radioricevente mod. ewsce230

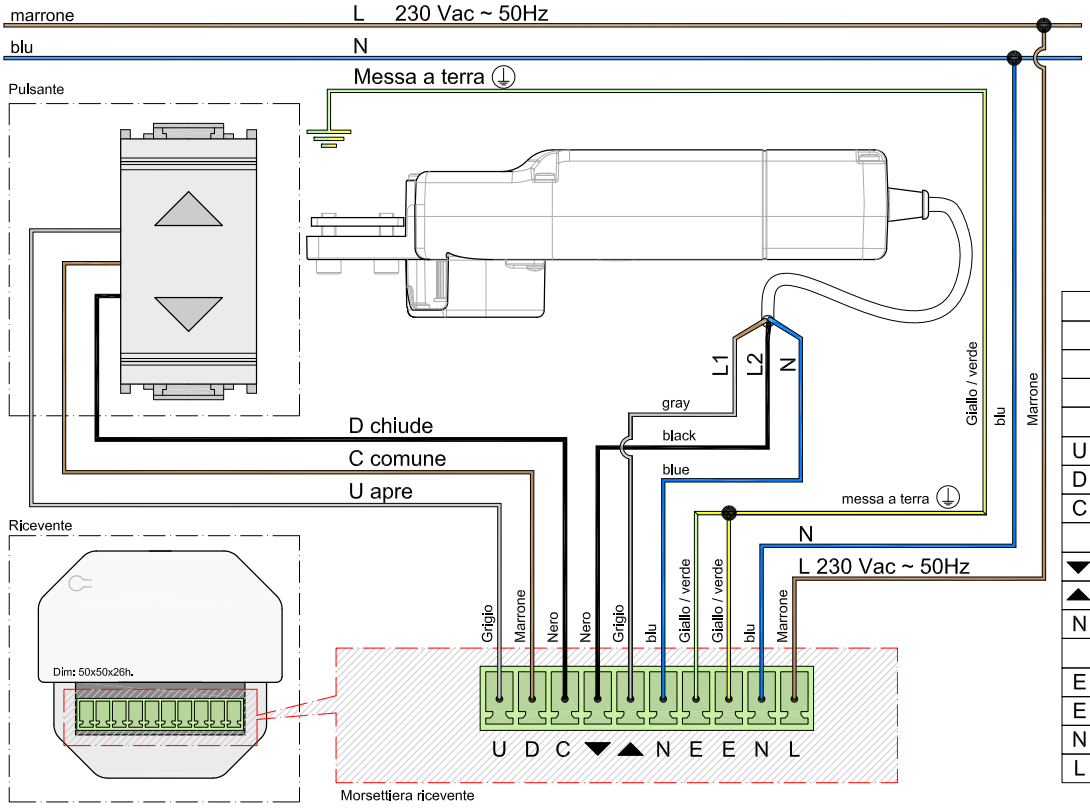

IN 230 Vac on SL80	
L1	Linea apre N.O.
L2	Linea chiude N.O.
N	neutro
Collegamenti a pulsante	
U Apre	Comando di apertura verso pulsante
D Chiude	Comando di chiusura verso pulsante
C Comune	Comune del pulsante
Collegamenti a SL80	
▼ Chiude	Linea chiude verso SL80
▲ Apre	Linea apre verso SL80
N Neutro	Neutro verso SL80
Collegamenti a 230 Vac	
E massa 1	Messa a terra 1
E massa 2	Messa a terra 2
N neutro	Neutro 230 Vac ~ 50Hz
L Line	Linea 230 Vac ~ 50Hz

SL80 - Schema elettrico connessione impulsivo 230 Vac

Articolo fuori standard che deve essere richiesto in fase di preordine

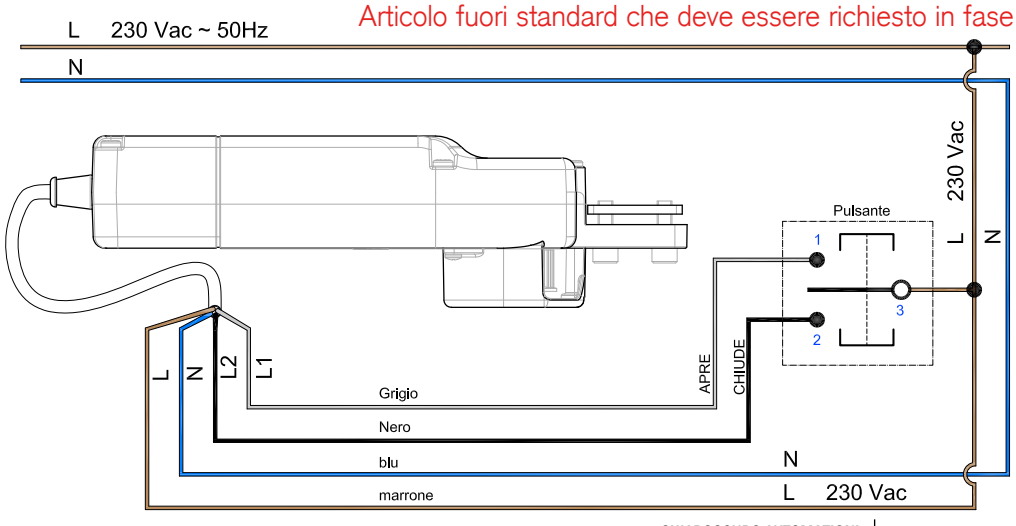

IN 230 Vac su SL80	
L1	Linea apre N.O.
L2	Linea chiude N.O.
L	Linea
N	Neutro
Collegamenti a pulsante	
L1 Apre	Comando di apertura verso pusante
L2 Chiude	Comando di Chiusura verso pulsante
L Linea	Linea 230 Vac
Collegamenti a SL80	
L1 Apre	Linea apre verso SL80
L2 Chiude	Linea chiude verso SL80
L Linea	Linea verso SL80
N neutro	Neutro verso SL80

Powered by

Powered by

SL80 - Predisposizioni uscita cavi

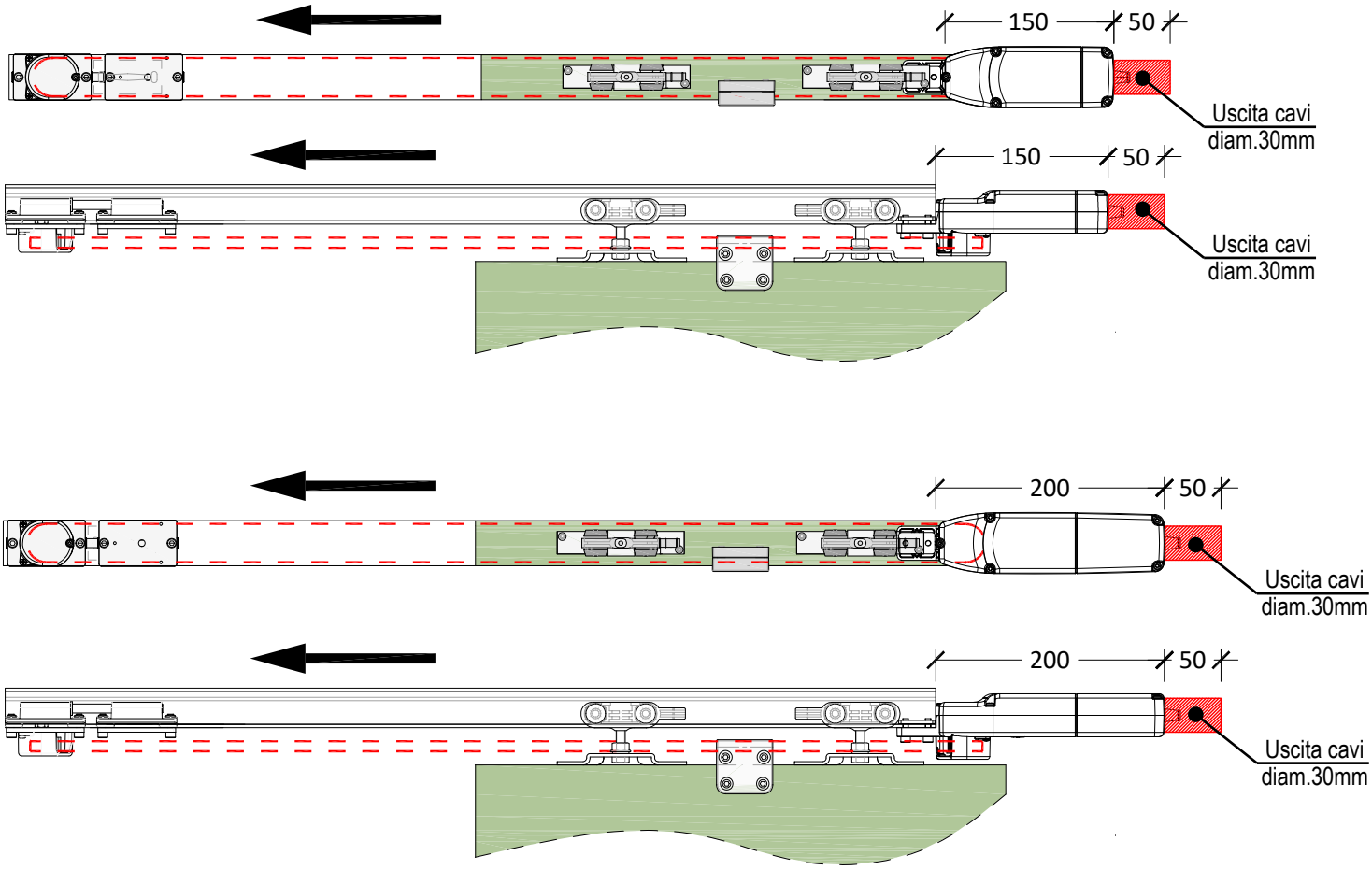

SL80 - Compatibilità impianti domotici

L'automazione è compatibile con pressochè tutti gli impianti domotici e ai moduli di gestione domotica esistenti che gestiscano l'apertura e la chiusura delle tapparelle (moduli acquistabili da rivenditori specializzati). Come per il controllo delle tapparelle è infatti sufficiente impostare tramite la propria applicazione preferita un tempo di ritenuta superiore ai 60 secondi: l'automazione effettuerà il movimento e automaticamente si interromperà ad apertura / chiusura ultimata delle ante. La scheda integrata è infatti in grado di arrestare le motorizzazioni a movimento completato, individuare eventuali ostacoli o presenze durante il funzionamento, in modo da garantire la massima sicurezza durante il funzionamento e preservare da sforzi le motorizzazioni. Questa utilizzo semplificato rende l'automazione estremamente facile da gestire e da configurare! Suggeriamo di verificate la compatibilità del vostro modulo di domotica consultando il vostro rivenditore di fiducia, mostrandogli questio tipo di utilizzo semplificato e questi schemi elettrici. Potrete anche contattare i nostri tecnici che saranno lieti di fornirvi ulteriori dettagli tecnici e funzionali.

Powered by

SL80 - Modulo rilievo misure

SL80 - Barrare la casella che meglio identifica la Tipologia delle persiane

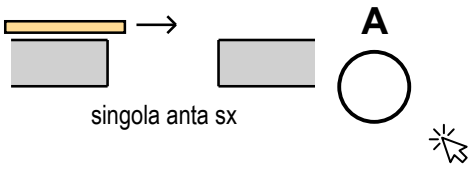

singola anta sx

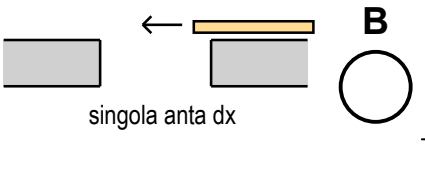

singola anta dx

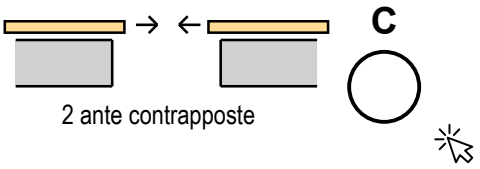

2 ante contrapposte

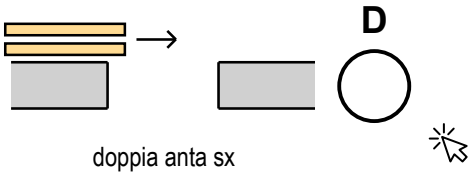

doppia anta sx

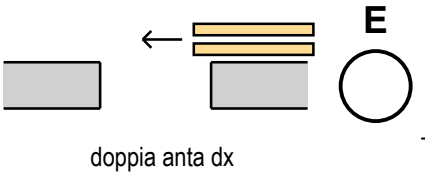

doppia anta dx

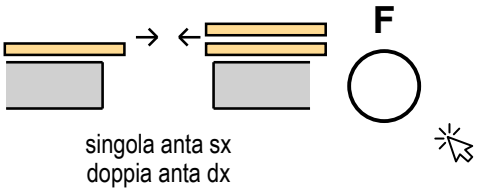

singola anta sx
doppia anta dx

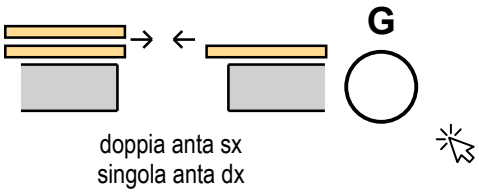

doppia anta sx
singola anta dx

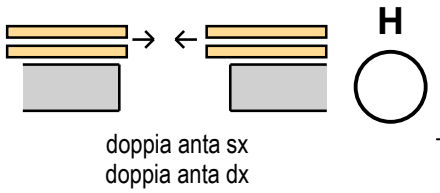

doppia anta sx
doppia anta dx

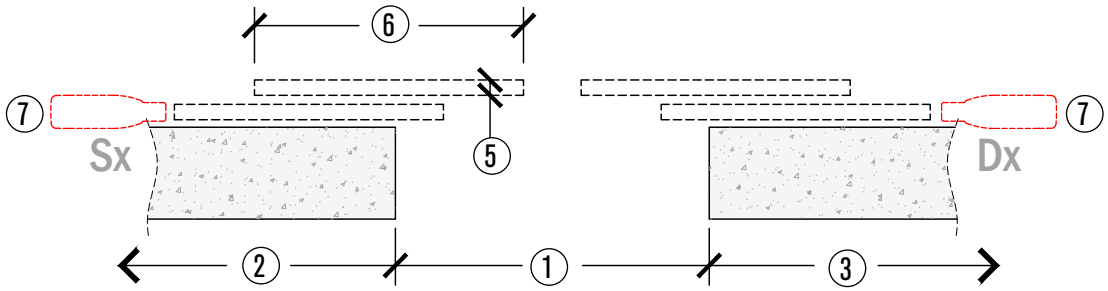

Compilazione misure

Rif.	Descrizione quota richiesta	Gruppo 1	Gruppo 2	Gruppo 3
N°	Specificare quantita			
1	Luce netta vano			
2	Misura corsa lato sx (Indicare, se presenti ostacoli che ponna limitare la corsa dell'anta, la misura dal vano ad ostacolo che limitia la corsa dell'anta)			
3	Misura corsa lato dx (Indicare, se presenti ostacoli che ponna limitare la corsa dell'anta, la misura dal vano ad ostacolo che limitia la corsa dell'anta)			
4	Altezza netta vano			
5	Spessore anta			
6	Dimensione e peso anta singola			
7	Posizione preferenziale del motore rispetto alle ante			
	Lunghezza cavo (2 metri di serie predefinito) (specificare il quantitivo di cavo desiderato per ogni automazione)			

Powered by

SL80 - Modulo rilievo misure

Singolo o doppio con mantovana in alluminio naturale

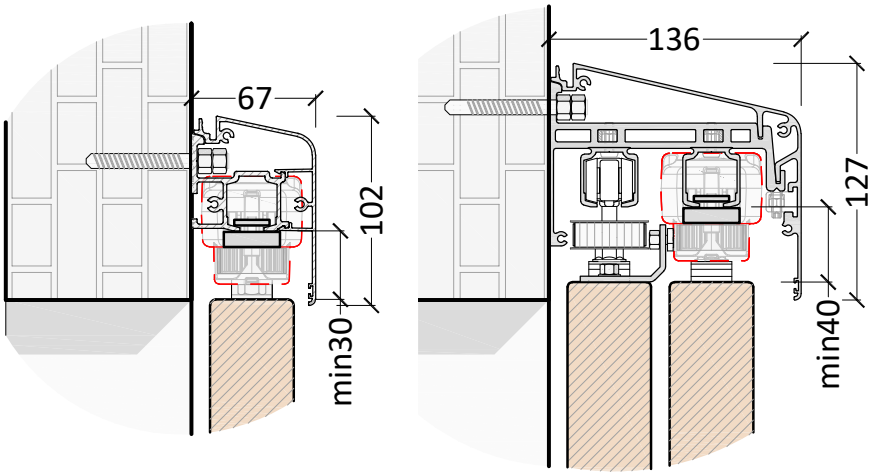

Fornitura di un set carrelli per ogni anta con particolari in acciaio inox, comprensiva di binario predisposto per il fissaggio a parete, mantovana in alluminio naturale, due tappi laterali in plastica grigia.

80 kg ○

Singolo o doppio su mantovana in legno

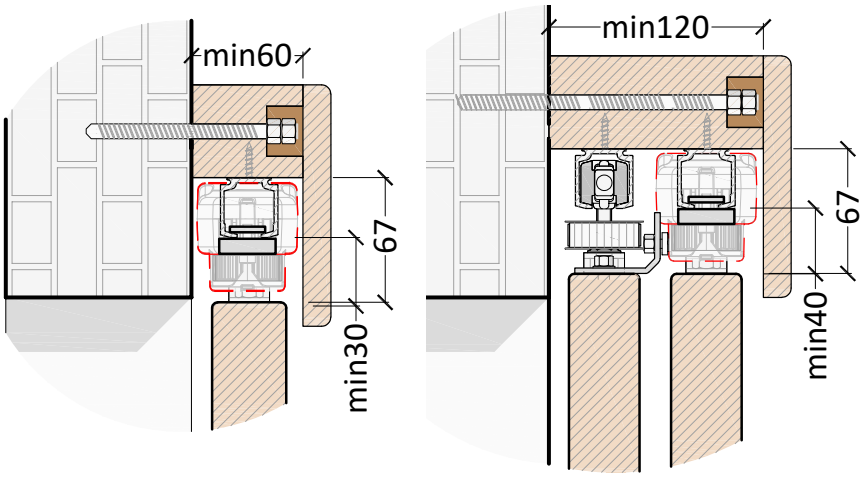

Fornitura di binari associati alla fornitura delle motorizzazioni richieste.
Non compresa nella fornitura Mantovana da realizzarsi a misura.

80 kg ○ 120 kg ○

Nel caso in cui si desideri utilizzare un proprio binario si prega di specificare:

Marca:	Modello:	Portata:	Sezione LxH:

Barrare il voltaggio desiderato SL80

La versione 230 Vac ha dimensioni maggiori in quanto integra un alimentatore al suo interno, mentre per la versione 24 Vdc, più compatta, deve essere ordinato a parte

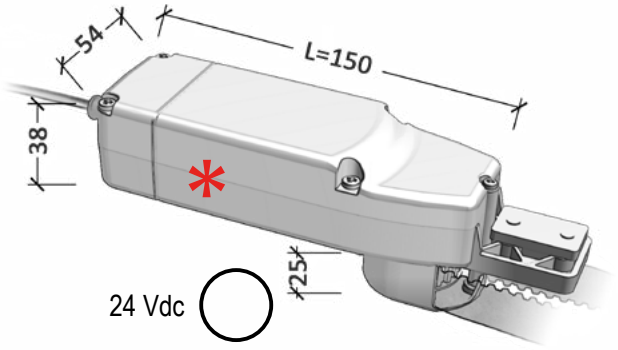

24 Vdc ○

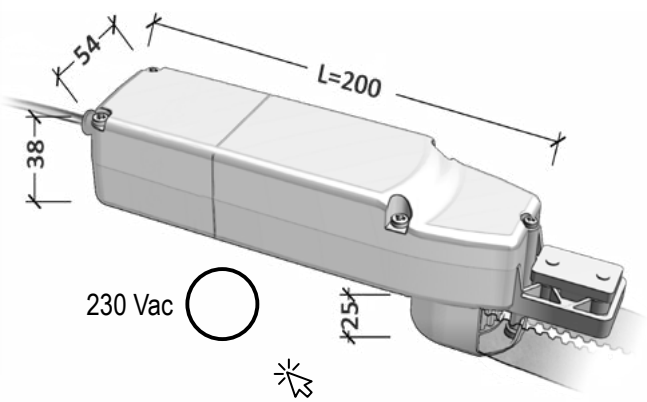

230 Vac ○

* Abbinabile a alimentatore

Powered by

listino SL80 - automazioni

	Cod.	Descrizione	Contenuto della confezione	Listino
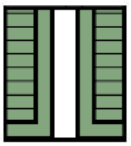	1950	SL80-230 Automazione per oscurante scorrevole 1 e 2 ante-120Kg	Automaz. a 230Vac con elettronica integrata e comando uomo presente / n°1 rotolo 6m di cinghia adatto per vano 150cm / n°2 staffe dritte di trascinamento / n°1 tenditore con puleggia di rinvio a folle / n°1 libr. istruz. / colore copertura Grigio	
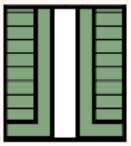	5300	SL80-24 Automazione per oscurante scorrevole 1 e 2 ante-120Kg	Automaz. a 24Vdc con elettronica integrata e comando uomo presente / n°1 rotolo 6m di cinghia adatto per vano 150cm / n°2 staffe dritte di trascinamento / n°1 tenditore con puleggia di rinvio a folle / n°1 libr. istruz. / colore copertura Grigio	

listino SL80 - accessori elettronici

	Cod.	Descrizione	Contenuto della confezione	Opt.	Listino
	02213	EWSCE230-RadioRicevente a morsettiera 230V-num. 01 automazione	RadioRicevente universale 110-230Vac 433Mhz Rolling code. Antenna integrata a bordo-Ingresso comando impulsivio Apre-Chiude con autoritenuta-dim.51x51x17mm	Opt.	
	02214	WSETX1-Radiocomando 1ch con supporto magnetico a muro	Nero-Tasti : 1 Apre, 1 Stop, 1 Chiude-433Mhz-Rolling code-Dim. 146x49x18mm	Opt.	
	02215	WSETX16-Radiocomando 16ch con supporto magentico a muro	Nero-Tasti : 1 Apre, 1 Stop, 1 Chiude , 1 Selezione Avanti, 1 Selezione Indietro Display 433Mhz Rolling code Dim. 146x49x18mm	Opt.	
	02216	EWSCEVENTO-Centrale sole vento-Radio	Con display e ricevente radio bi-direzionale incorportata-Portata 100mt in campo aperto, 20mt all'interno di edifici-IP44-Regolazione soglia vento 5÷80Km/h-Regolazione soglia luminosità 5÷60 klux	Opt.	
	02937	Pulsantiera di comando portatile-230V	n°1 interrutt. Acc. spegn. - n°1 spia luminosa per segnalaz. 230Vac - n°1 comando apre / chiude - n°1 cavo alimentaz. 230Vac L=1,5mt con spina - n°1 cavo connessione L=3mt	Opt.	

Powered by

listino SL80 - binari, carrelli,mantovane e supporti

	Cod.	Descrizione	Contenuto della confezione	Opt.	Listino
	5049	PT80-Monorotaia in alluminio 80Kg-fissaggio a soffitto-abbinabile a sistema mantovana per doppio binario	barra 2metri / prezzo al pezzo/ dim.31x32mm.	Opt.	
	5050		barra 3metri / prezzo al pezzo/ dim.31x32mm.	Opt.	
	5051		barra 4metri / prezzo al pezzo/ dim.31x32mm.	Opt.	
	5052		barra 6metri / prezzo al pezzo/ dim.31x32mm.	Opt.	
	5066	PT80-Set carrelli monorataia 80Kg	Portata 80Kg / Set composto da n°2 carrelli con perno registrabile e staffa piana sganciabile INOX / n°2 fermi di arresto / n°1 guida inferiore / set viti di fissaggio / specifico per applicazioni in esterno	Opt.	
	5088	PT80-Set carrelli monorataia 80Kg-BASIC	Portata 80Kg / Set composto da n°2 carrelli con perno registrabile e staffa piana sganciabile / n°2 fermi di arresto / n°1 guida inferiore / set viti	Opt.	
	5053	PT120-Monorotaia in alluminio 120Kg-fissaggio a soffitto	barra 2metri / prezzo al pezzo/ dim.35x39,5mm.	Opt.	
	5054		barra 3metri / prezzo al pezzo/ dim.35x39,5mm.	Opt.	
	5055		barra 4metri / prezzo al pezzo/ dim.35x39,5mm.	Opt.	
	5056		barra 6metri / prezzo al pezzo/ dim.35x39,5mm.	Opt.	
	5089	PT120-Set carrelli monorataia 120Kg	Portata 120Kg / Set composto da n°2 carrelli con perno registrabile e staffa piana sganciabile INOX / n°2 fermi di arresto / n°1 guida inferiore / set viti di fissaggio / specifico per aplicazioni in esterno	Opt.	
	5090	PT160-Monorotaia in alluminio 160Kg-fissaggio a soffitto	barra 6metri / prezzo al pezzo / dim. 43x45	Opt.	
	5091	PT160-Set carrelli monorataia 160Kg	Portata 160Kg / Set composto da n°2 carrelli con perno registrabile e staffa piana sganciabile INOX / n°2 fermi di arresto / n°1 guida inferiore / set viti di fissaggio / specifico per applicazioni in esterno	Opt.	
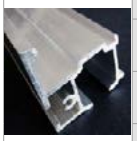	5058	PT80-Supporto monorotaia in allumminio anodizzato-80Kg-fissaggio a parete	barra 2metri / prezzo al pezzo / dim. 50x52mm	Opt.	
	5059		barra 3metri / prezzo al pezzo / dim. 50x52mm	Opt.	
	5060		barra 4metri / prezzo al pezzo / dim. 50x52mm	Opt.	
	5061		barra 6metri / prezzo al pezzo / dim. 50x52mm	Opt.	
	5092	PT80-Set carrelli monorataia 80Kg	S80INOX / Portata 80Kg / Set composto da n°2 carrelli con perno registrabile e staffa piana sganciabile INOX / n°2 fermi di arresto / n°1 guida inferiore / set viti di fissaggio	Opt.	
	5062	PT80-Mantovana in alluminio anodizzato-Abbinare art.	barra 2metri / prezzo al pezzo / dim. 65,5x102mm	Opt.	
	5063		barra 3metri / prezzo al pezzo / dim. 65,5x102mm	Opt.	
	5064		barra 4metri / prezzo al pezzo / dim. 65,5x102mm	Opt.	
	5065		barra 6metri / prezzo al pezzo / dim. 65,5x102mm	Opt.	
	5067	PT80-Coppia 1DX-1SX tappi grigi per mantovana mm.80EPA	Tcm.M80EP / dim.69x108mm.	Opt.	

Powered by

listino SL80 - binari, carrelli,mantovane e supporti

	Cod.	Descrizione	Contenuto della confezione	Opt.	Listino
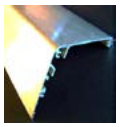	05103	PT-Mantovana in alluminio per binario doppio, alluminio anodizzato-Abbinare art.	barra 6metri / prezzo al pezzo / dim. 134,8 x127mm	Opt.	
	05104	PT-Supporto intermedio per Mantovana binario doppio	Supporto 40mm in allumino anodizzato per binario doppio PT80 da 80Kg / 1pz max ogni 40cm	Opt.	
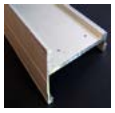	05105	PT-Supporto terminale DX + SX per Mantovana binario doppio	Num. 02 supporti 270mm in allumino anodizzato per binario doppio PT80 da 80Kg / 2pz da posizionare agli estremi DX e SX	Opt.	
	05106	PT-Coppia di tappi Dx + SX per Mantovana per binario doppio	Coppia di tappi ambidestri	Opt.	
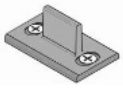	1331	PT-Guida inferiore in nylon	312 / pattino 7mm. / dim.29x40x21mm.	Opt.	
	05107	PT-Piastra a parete fissa in acciaio inox con oliva in nylon girevole	In acciaio INOX / oliva diam 10mm. / dim.50x35x15mm.	Opt.	
	05108	PT80-Guida inferiore per ante sovrapposte	In acciaio INOX / oliva diam 10mm. Regolabile su asola / dim.50x35x25mm.	Opt.	
	5080	PT-Staffa fissaggio a parete per monorotaia 80 e 120Kg	Permette il fissaggio a parete delle monorotaie con fissaggio a soffitto / dim. 40,5x35x29mm	Opt.	

Powered by

listino SL80 - accessori meccanici

	Cod.	Descrizione	Contenuto della confezione	Opt.	Listino
	1366	HM80-Set per sistema telescopico 1+1 ante sincronizzate	006602 / Set composto da n°2 puleggie rinvio / n°1 staffa attacco anta / n°1 staffa attacco punto fisso / n°1 staffa attacco cinghia	Opt.	
	1367	HM80-Set per sistema telescopico 1+1+1 ante sincronizzate	006603 / Set composto da n° 4 puleggie rinvio / n°2 staffa attacco anta / n°1 staffa attacco punto fisso / n°2 staffa attacco cinghia	Opt.	
	1508	SL-Puleggia rinvio	in plastica / completa di cuffia / colore Grigio	Ric.	
	1509	SL-Tenditore	in plastica / completa di vite di regolazione tensione / colore Grigio	Ric.	
	1510	SL-Piastra traente per traino a cinghia	in plastica / Colore Grigio	Ric.	
	05102	PT-Piastra tranete attacco superiore-obbligatoria con mantovana singola e doppia	Per SL80 / in acciaio INOX / obbligatoria con mantovana singola e doppia	Opt.	
	05099	SL-Piastra di attacco motore al binario	In acciao sp.4mm	Ric.	
	1511	SL-Cuffia puleggia	in plastica / colore Grigio	Ric.	
	1512	SL.80-Puleggia frizionata	Per SL80 / in alluminio / coppia di serraggio 200N	Opt.	
	1516	SL-Pacco cinghia 5m		Opt.	
	1517	SL-Pacco cinghia 10m			
	1518	SL-Pacco cinghia 15m			
	1519	SL-Pacco cinghia 20m			

Powered by

SL100 - Caratteristiche

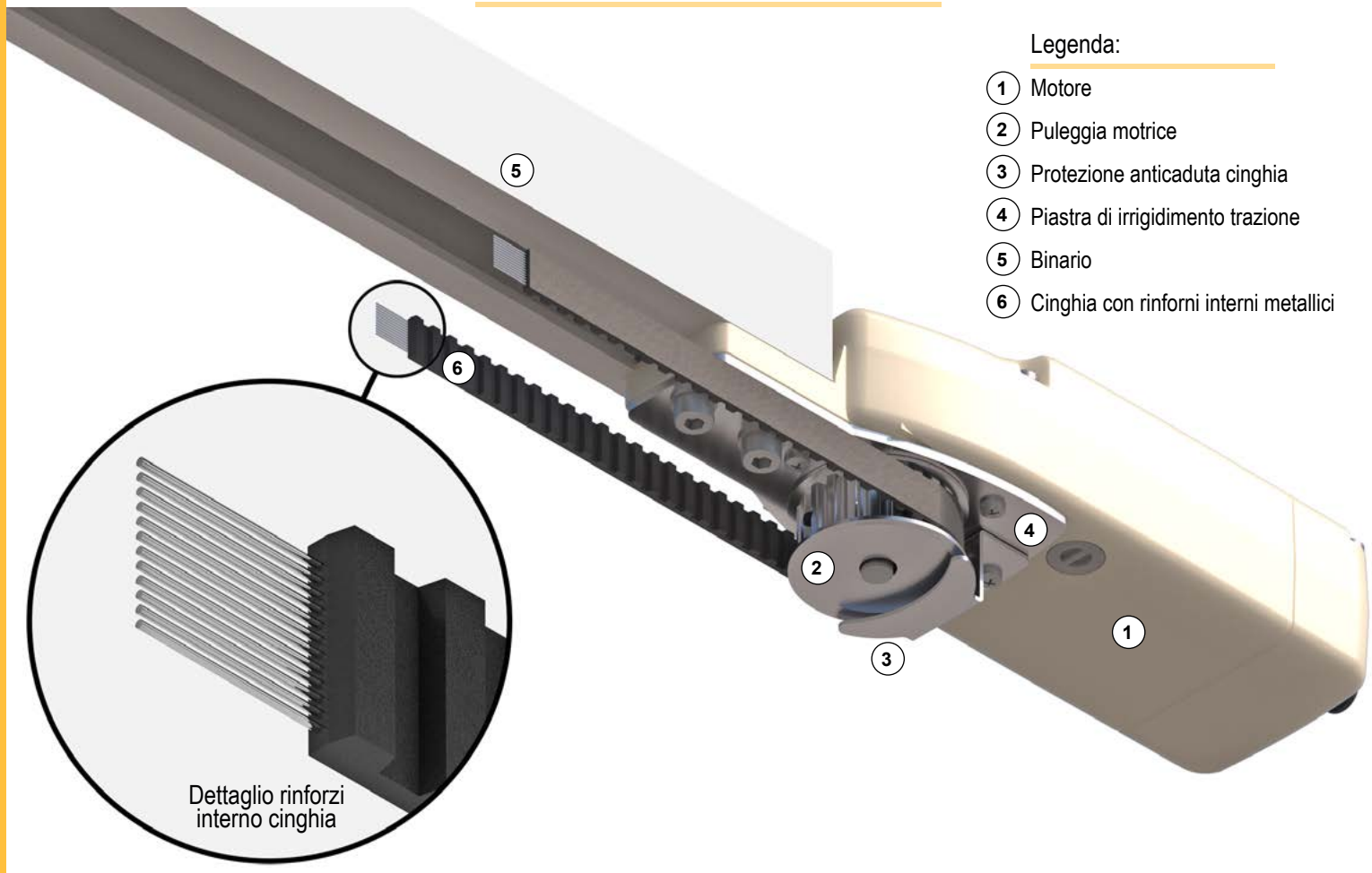

Comodo:
Niente freddo, pioggia o vento d' inverno o caldo e zanzare d'estate, le ante si chiudono premendo un pulsante dentro casa senza aprire le finestre.

Ultra Compatto:
Consigliato per installazioni con spazio ridotto, è compatibile con la maggior parte di profili binario e relative velette di copertura.

Sicuro:
Grazie al suo sistema di chiusura irreversibile standard, incrementabile con l'elettroblocco opzionale o la possibiltà di comandare delle elettrochiusure esterne.

Pratico:
Grazie al suo ridotto ingombro e la centralina integrata, l'automazione è adattabile anche a serramenti già esistenti.

Centralina integrata:
Sistema ad auto apprendimento. Unità di controllo del movimento automatico completamente interfacciabile con tutti i sistemi domotici: rispetta i requisiti di sicurezza in caso d'impatto e permette un movimento con scenari di parzialmente chiuso o stop intermedi con semplice click.

Certificato:
Prodotto ad uso professionale, certificato a marchio CE, conforme alle direttive ed alle norme Europee a libera installazione.

Made In Italy:
Il 100% dei componenti sono realizzati in Italia.

Garanzia:
2 Anni estendibile tramite contratti personalizzati di manutenzione tramite rete service "ChiaroScuro" distribuita in Italia.

SL100 - Scheda tecnica

Legenda:

1. Puleggia di rinvio con tenditore
2. Piastra traenete 1 + chiusura della cinghia
3. Piastra traente 2
4. Automazione

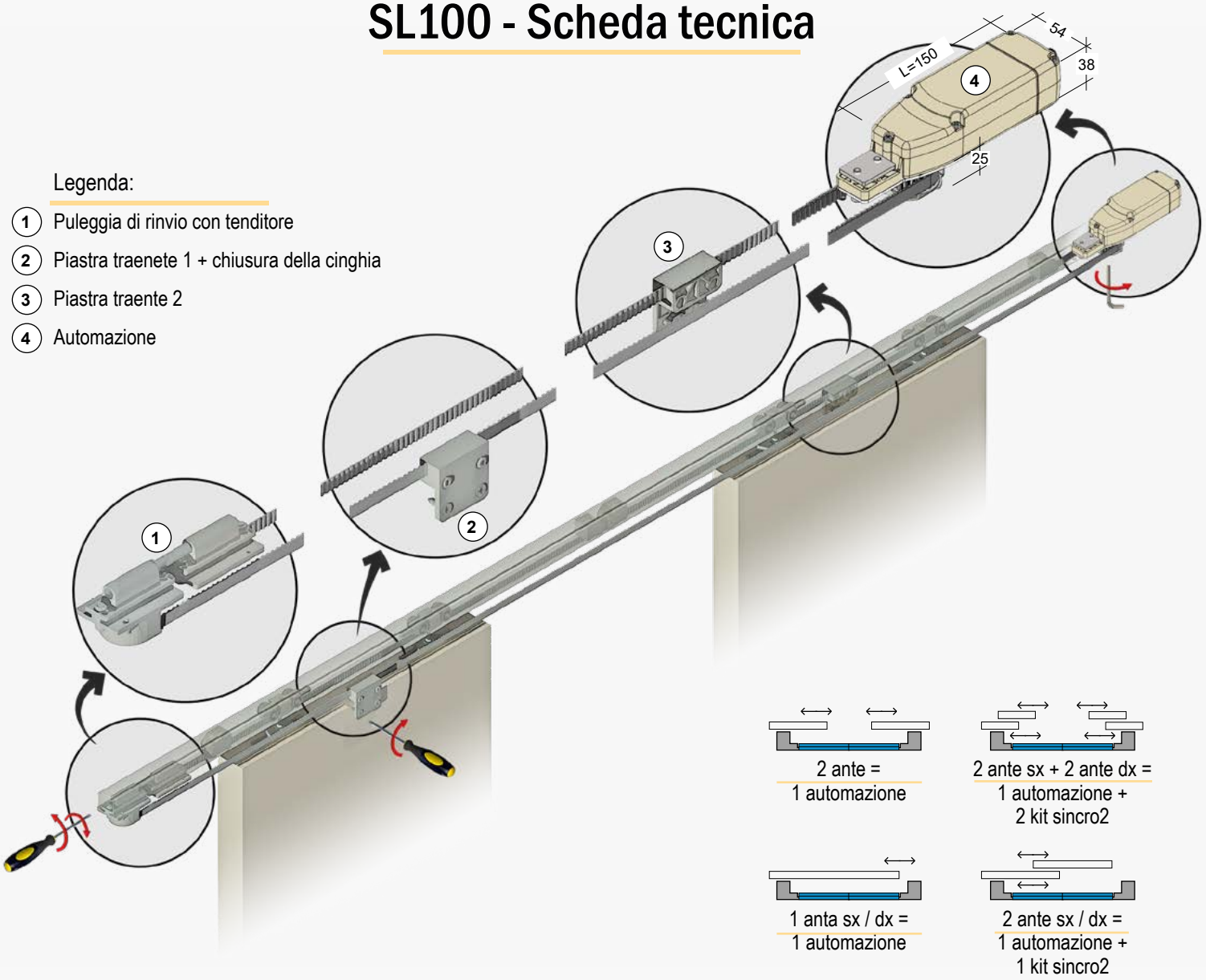

2 ante =
1 automazione

2 ante sx + 2 ante dx =
1 automazione +
2 kit sincro2

1 anta sx / dx =
1 automazione

2 ante sx / dx =
1 automazione +
1 kit sincro2

Modello	SL100
Numero ante	1 o 2
Larghezza min-max 1 anta	600 / 3000 cm.
Larghezza min-max 2 ante	1200 / 3000 cm.
Peso max 1 ante o la somma di più ante	200 kg. / 100 + 100 kg.
Dimensione LxHxP	150x54x38+25 mm
Tensione di alimentazione	24 Vdc
Assorbimento massimo di corrente	0,25 A
Forza di impatto rilevamento ostacolo	< 150 N
Forza massima di spinta e trazione	100 N
Velocità massima movimento	~ 90 mm/sec
Ciclo di lavoro	20 cicli/ora
Regolazione dei fine corsa	Autodeterminazione della posizione
Lunghezza cinghia standard	10 metri / opzionale 15 metri
Lunghezza cavo	2 metri
Trazione reversibile manualmente	no
Radioricevente	Si a richiesta

Powered by

SL100 - Caratteristiche dimensionali

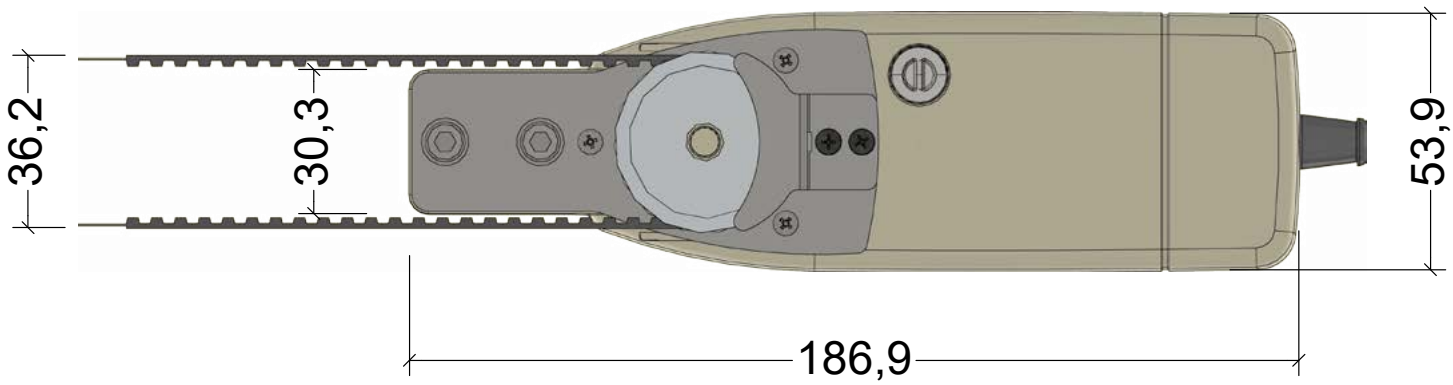

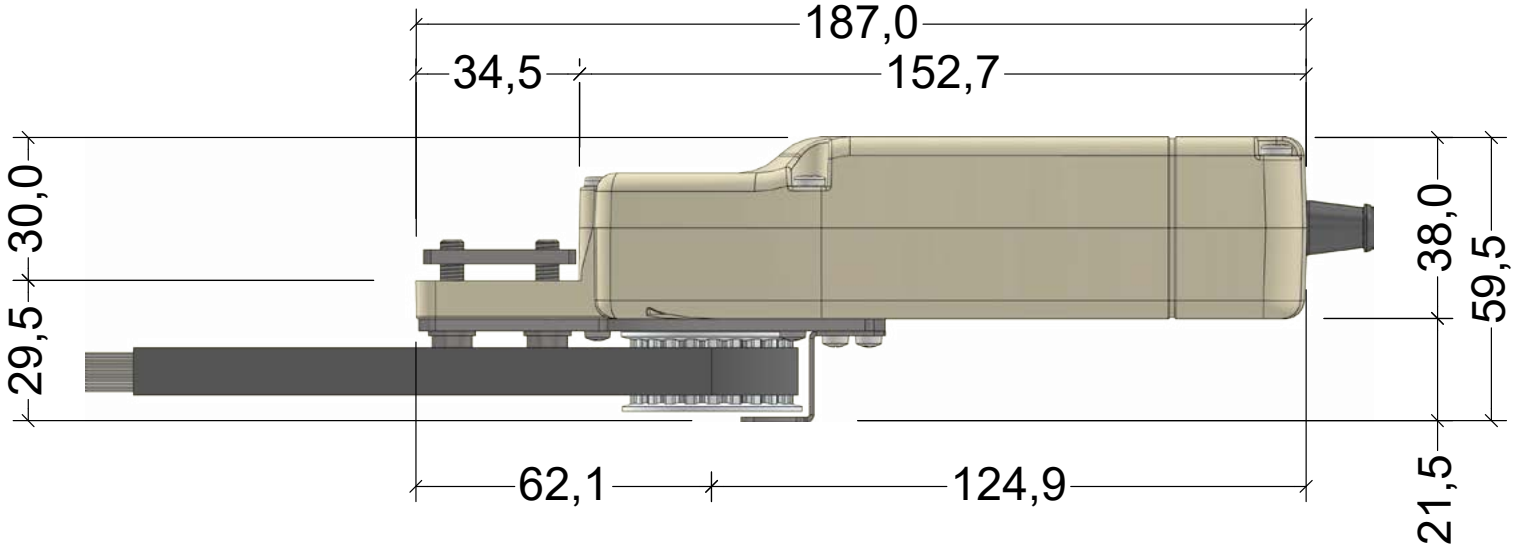

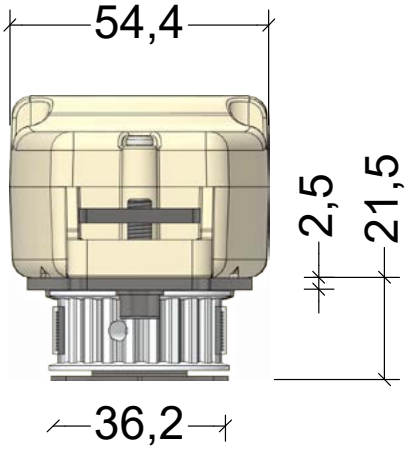

Powered by

SL100 - Schema elettrico

SCHEMA ELETTRICO CSG2 - UOMO PRESENTE
SCORREVOLE SL100

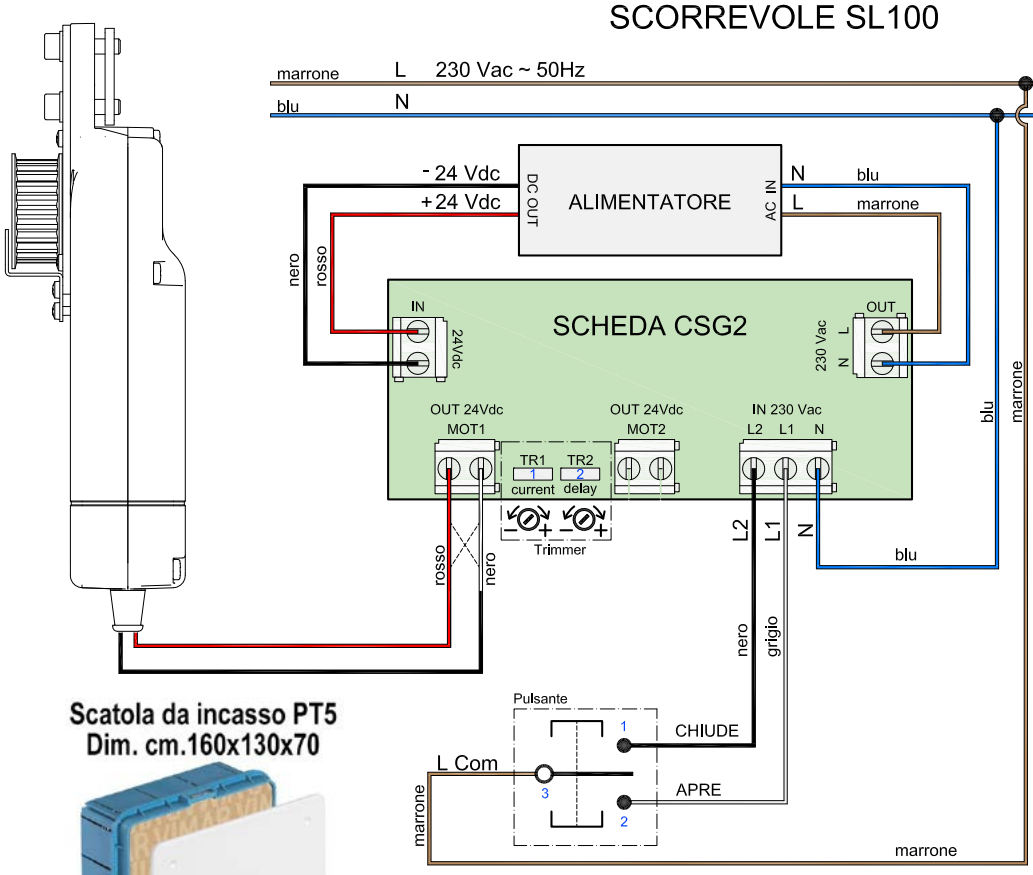

IN 230 Vac			
L1			Linea apre N.O.
L2			Linea chiude N.O.
N			neutro
OUT 24 Vdc			
MOT1			Prima motore ad aprire se TR2>0
MOT2			Primo motore ad chiudere se TR2>0
ALIMENTAZIONE - AC IN			
N			Alimentazione 230 vac da scheda GSG2
L			Neutro proveniente da scheda GSG2
PULSANTE			
1	Apre		Fase di apertura 230Vac verso motore
2	Chiude		Fase di Chiusura 230Vac
3	Comune		Fase comune del pulsante
TRIMMER			
1	TR1	current	Variazione della soglia di corrente di MOT1 e MOT2
2	TR2		Variazione della velocità

CAVI PROVENIENTI DALL'AUTOMAZIONE

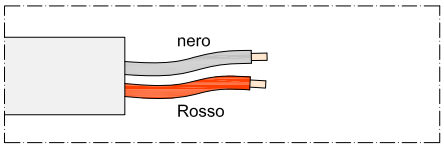

Scatola da incasso PT5
Dim. cm.160x130x70

SCHEMA ELETTRICO CSG2 - COMANDO IMPULSIVO

Articolo fuori standard che deve essere richiesto in fase di preordine

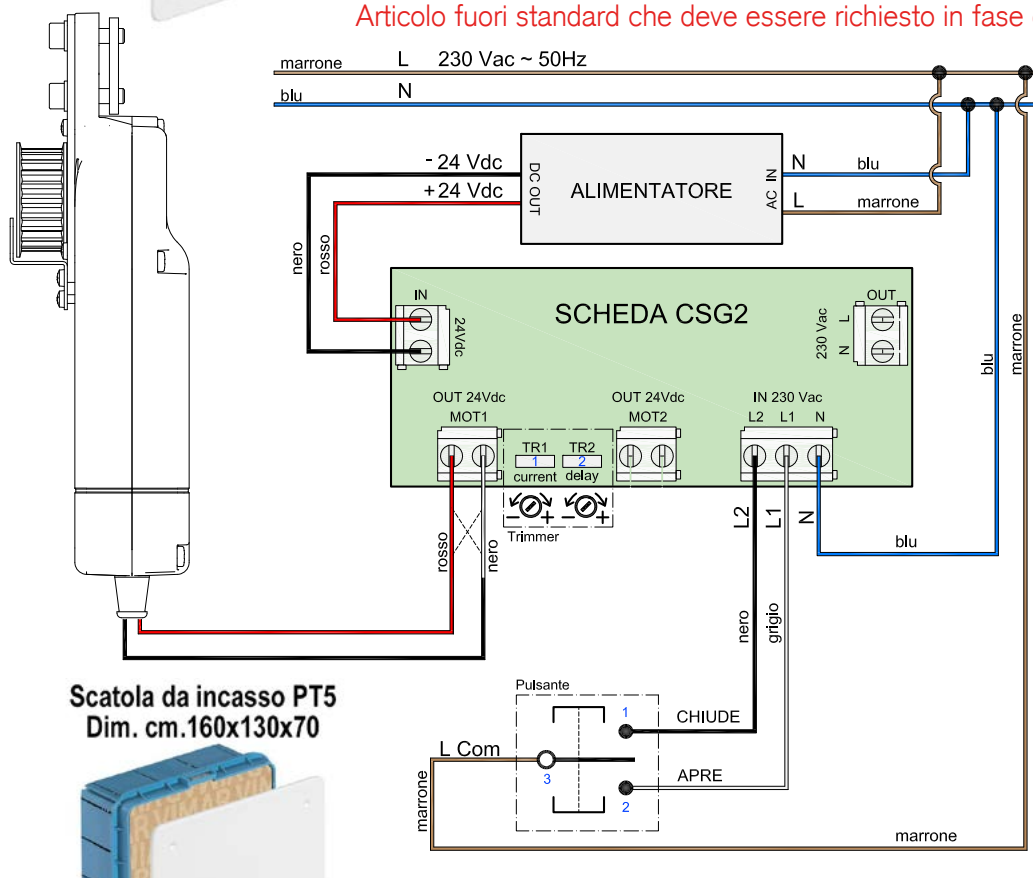

IN 230 Vac			
L1			Linea apre N.O.
L2			Linea chiude N.O.
N			neutro
OUT 24 Vdc			
MOT1			Prima motore ad aprire se TR2>0
MOT2			Primo motore ad chiudere se TR2>0
ALIMENTAZIONE - AC IN			
N			Neutro da rete elettrica
L			Alimentazione 230 vac da rete elettrica
PULSANTE			
1	Apre		Fase di apertura 230Vac verso motore
2	Chiude		Fase di Chiusura 230Vac
3	Comune		Fase comune del pulsante
TRIMMER			
1	TR1	current	Variazione della soglia di corrente di MOT1 e MOT2
2	TR2		Variazione della velocità

CAVI PROVENIENTI DALL'AUTOMAZIONE

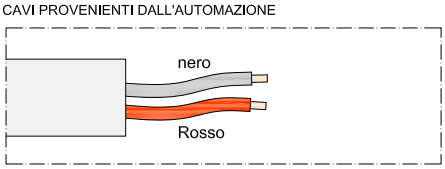

Scatola da incasso PT5
Dim. cm.160x130x70

Powered by

SL100 - Predisposizioni uscita cavi

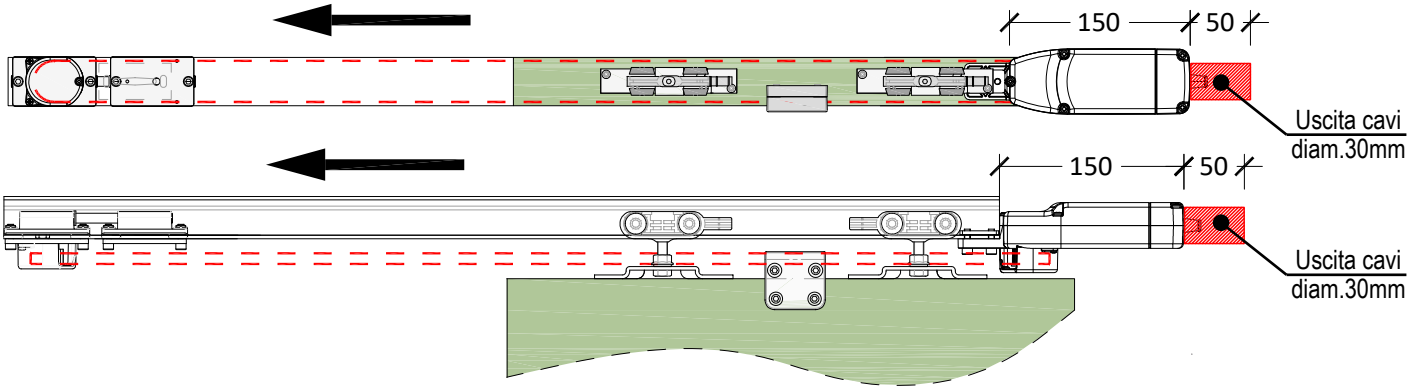

SL100 - Compatibilità impianti domotici

L'automazione è compatibile con pressochè tutti gli impianti domotici e ai moduli di gestione domotica esistenti che gestiscano l'apertura e la chiusura delle tapparelle (moduli acquistabili da rivenditori specializzati). Come per il controllo delle tapparelle è infatti sufficiente impostare tramite la propria applicazione preferita un tempo di ritenuta superiore ai 60 secondi: l'automazione effettuerà il movimento e automaticamente si interromperà ad apertura / chiusura ultimata delle ante. La scheda integrata è infatti in grado di arrestare le motorizzazioni a movimento completato, individuare eventuali ostacoli o presenze durante il funzionamento, in modo da garantire la massima sicurezza durante il funzionamento e preservare da sforzi le motorizzazioni. Questa utilizzo semplificato rende l'automazione estremamente facile da gestire e da configurare! Suggeriamo di verificate la compatibilità del vostro modulo di domotica consultando il vostro rivenditore di fiducia, mostrandogli questio tipo di utilizzo semplificato e questi schemi elettrici. Potrete anche contattare i nostri tecnici che saranno lieti di fornirvi ulteriori dettagli tecnici e funzionali.

Powered by

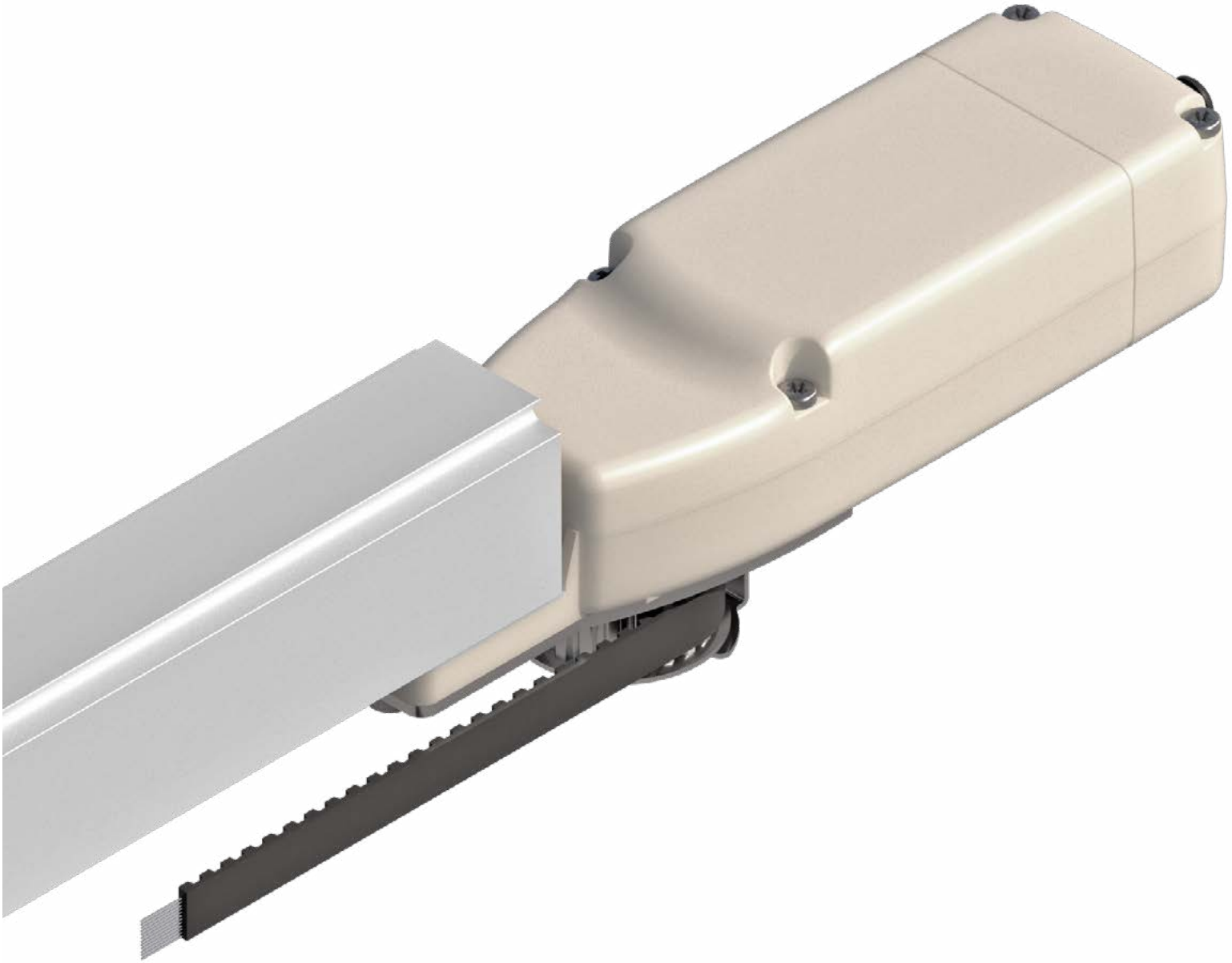

Powered by

SL100 - Modulo rilievo misure

SL80 - Barrare la casella che meglio identifica la Tipologia delle persiane

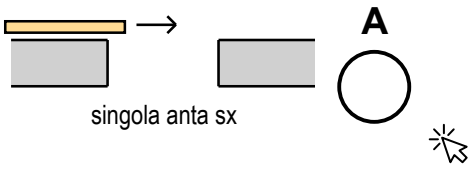

singola anta sx

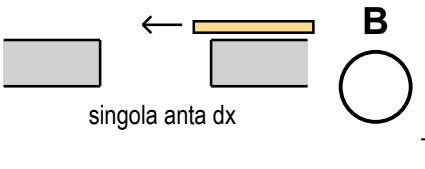

singola anta dx

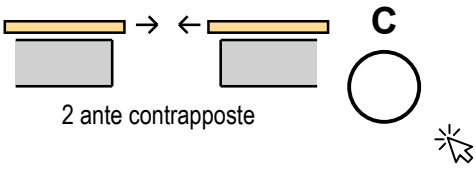

2 ante contrapposte

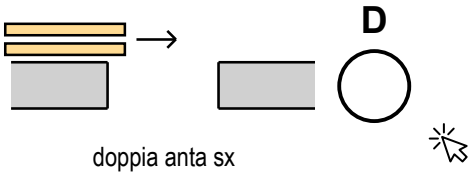

doppia anta sx

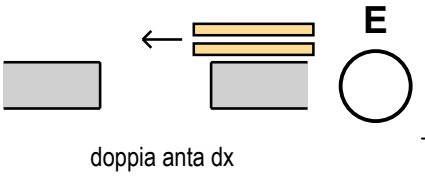

doppia anta dx

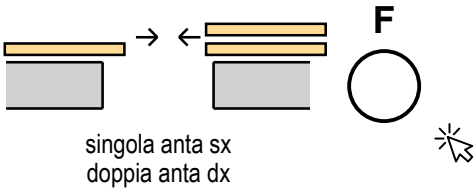

singola anta sx
doppia anta dx

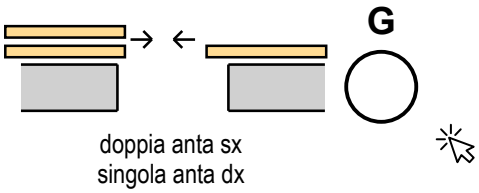

doppia anta sx
singola anta dx

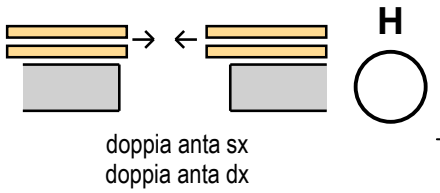

doppia anta sx
doppia anta dx

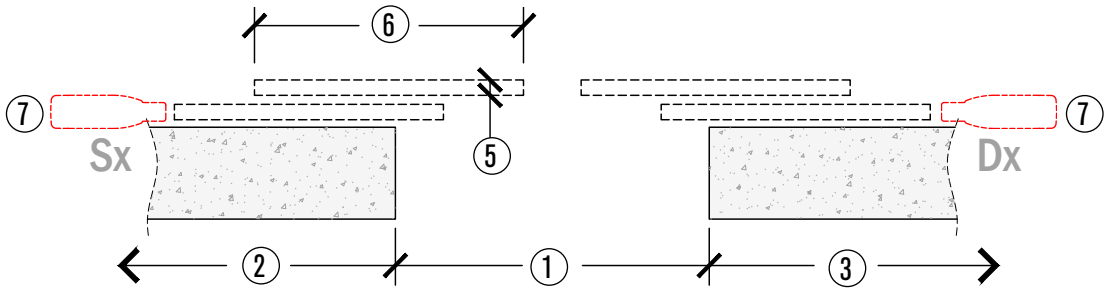

Compilazione misure

Rif.	Descrizione quota richiesta	Gruppo 1	Gruppo 2	Gruppo 3
N°	Specificare quantita			
1	Luce netta vano			
2	Misura corsa lato sx (Indicare, se presenti ostacoli che ponna limitare la corsa dell'anta, la misura dal vano ad ostacolo che limitia la corsa dell'anta)			
3	Misura corsa lato dx (Indicare, se presenti ostacoli che ponna limitare la corsa dell'anta, la misura dal vano ad ostacolo che limitia la corsa dell'anta)			
4	Altezza netta vano			
5	Spessore anta			
6	Dimensione e peso anta singola			
7	Posizione preferenziale del motore rispetto alle ante			
	Lunghezza cavo (2 metri di serie predefinito) (specificare il quantitivo di cavo desiderato per ogni automazione)			

Powered by

SL100 - Modulo rilievo misure

Singolo o doppio su mantovana in legno

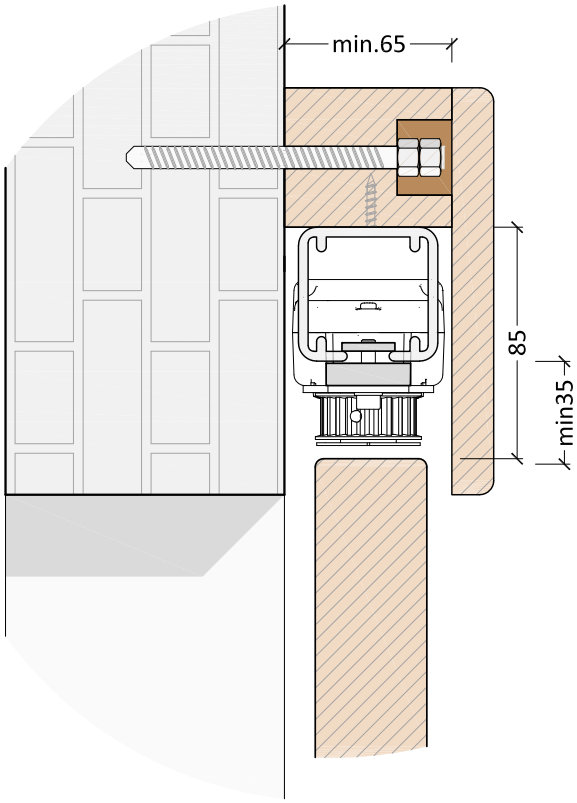

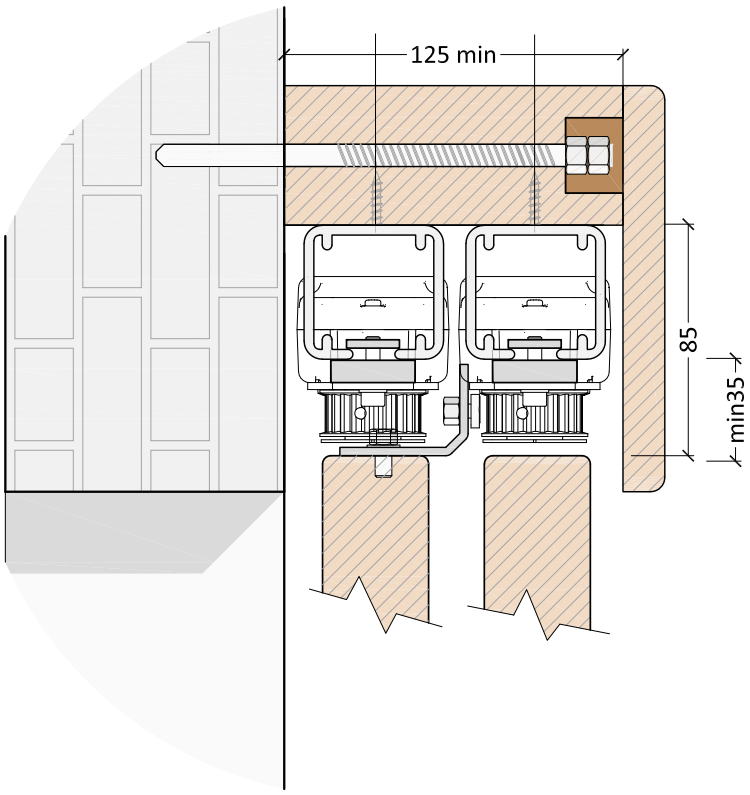

Fornitura di binari associati alla fornitura delle motorizzazioni richieste.
Non compresa nella fornitura Mantovana da realizzarsi a misura.

120 kg ○ 160 kg ○

Nel caso in cui si desideri utilizzare un proprio binario si prega di specificare:

Marca: _____

Modello: _____

Portata: _____

Sezione LxH: _____

Powered by CS

listino SL100 - automazioni

	Cod.	Descrizione	Contenuto della confezione	Listino
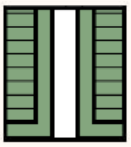	5082	SL100 Automazione per oscurante scorrevole 1 e 2 ante - 200 Kg	Automaz. con alimentazione ed elettronica separata in scatola di derivazione PT5. comando uomo presente / n°1 rotolo 10m di cinghia adatto per vano 250cm / n°2 staffe dritte di trascinamento / n°1 tenditore con puleggia di rinvio a folle / n°1 libr. istruz. / colore copertura Grigio	

listino SL100 - accessori elettronici

	Cod.	Descrizione	Contenuto della confezione	Opt.	Listino
	02213	EWSCE230-RadioRicevente a morsettiera 230V-num. 01 automazione	RadioRicevente universale 110-230Vac 433Mhz Rolling code. Antenna integrata a bordo-Ingresso comando impulsivio Apre-Chiude con autoritenuta-dim.51x51x17mm	Opt.	
	02214	WSETX1-Radiocomando 1ch con supporto magnetico a muro	Nero-Tasti : 1 Apre, 1 Stop, 1 Chiude-433Mhz-Rolling code-Dim. 146x49x18mm	Opt.	
	02215	WSETX16-Radiocomando 16ch con supporto magentico a muro	Nero-Tasti : 1 Apre, 1 Stop, 1 Chiude , 1 Selezione Avanti, 1 Selezione Indietro Display 433Mhz Rolling code Dim. 146x49x18mm	Opt.	
	02216	EWSCEVENTO-Centrale sole vento-Radio	Con display e ricevente radio bi-direzionale incorportata-Portata 100mt in campo aperto, 20mt all'interno di edifici-IP44-Regolazione soglia vento 5÷80Km/h-Regolazione soglia luminosità 5÷60 klux	Opt.	
	02937	Pulsantiera di comando portatile-230V	n°1 interrutt. Acc. spegn. - n°1 spia luminosa per segnalaz. 230Vac - n°1 comando apre / chiude - n°1 cavo alimentaz. 230Vac L=1,5mt con spina - n°1 cavo connessione L=3mt	Opt.	

listino SL100 - binari, carrelli

	Cod.	Descrizione	Contenuto della confezione	Opt.	Listino
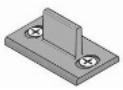	1331	PT-Guida inferiore in nylon	312 / pattino 7mm. / dim.29x40x21mm.	Opt.	
	05107	PT-Piastra a parete fissa in acciaio inox con oliva in nylon girevole	In acciaio INOX / oliva diam 10mm. / dim.50x35x15mm.	Opt.	
	05108	PT80-Guida inferiore per ante sovrapposte	In acciaio INOX / oliva diam 10mm. Regolabile su asola / dim.50x35x25mm.	Opt.	
	5080	PT-Staffa fissaggio a parete per monorotaia 80 e 120Kg	Permette il fissaggio a parete delle monorotaie con fissaggio a soffitto / dim. 40,5x35x29mm	Opt.	

Powered by

listino SL100 - binari, carrelli

	Cod.	Descrizione	Contenuto della confezione	Opt.	Listino
	5053	PT120-Monorotaia in alluminio 120Kg-fissaggio a soffitto	barra 2metri / prezzo al pezzo/ dim.35x39,5mm.	Opt.	
	5054		barra 3metri / prezzo al pezzo/ dim.35x39,5mm.	Opt.	
	5055		barra 4metri / prezzo al pezzo/ dim.35x39,5mm.	Opt.	
	5056		barra 6metri / prezzo al pezzo/ dim.35x39,5mm.	Opt.	
	5089	PT120-Set carrelli monorataia 120Kg	Portata 120Kg / Set composto da n°2 carrelli con perno registrabile e staffa piana sganciabile INOX / n°2 fermi di arresto / n°1 guida inferiore / set viti di fissaggio / specifico per aplicazioni in esterno	Opt.	
	5090	PT160-Monorotaia in alluminio 160Kg-fissaggio a soffitto	barra 6metri / prezzo al pezzo / dim. 43x45	Opt.	
	5091	PT160-Set carrelli monorataia 160Kg	Portata 160Kg / Set composto da n°2 carrelli con perno registrabile e staffa piana sganciabile INOX / n°2 fermi di arresto / n°1 guida inferiore / set viti di fissaggio / specifico per aplicazioni in esterno	Opt.	

listino SL100 - accessori meccanici

	Cod.	Descrizione	Contenuto della confezione	Opt.	Listino
	1366	HM80-Set per sistema telescopico 1+1 ante sincronizzate	006602 / Set composto da n°2 puleggie rinvio / n°1 staffa attacco anta / n°1 staffa attacco punto fisso / n°1 staffa attacco cinghia	Opt.	
	1367	HM80-Set per sistema telescopico 1+1+1 ante sincronizzate	006603 / Set composto da n° 4 puleggie rinvio / n°2 staffa attacco anta / n°1 staffa attacco punto fisso / n°2 staffa attacco cinghia	Opt.	
	1508	SL-Puleggia rinvio	in plastica / completa di cuffia / colore Grigio	Ric.	
	1509	SL-Tenditore	in plastica / completa di vite di regolazione tensione / colore Grigio	Ric.	
	1510	SL-Piastra traente per traino a cinghia	in plastica / Colore Grigio	Ric.	
	05102	PT-Piastra tranete attacco superiore-obbligatoria con mantovana singola e doppia	Per SL80 / in acciaio INOX / obbligatoria con mantovana singola e doppia	Opt.	
	05099	SL-Piastra di attacco motore al binario	In acciao sp.4mm	Ric.	
	1511	SL-Cuffia puleggia	in plastica / colore Grigio	Ric.	
	1516	SL-Pacco cinghia 5m		Opt.	
	1517	SL-Pacco cinghia 10m			
	1518	SL-Pacco cinghia 15m			
	1519	SL-Pacco cinghia 20m			

Powered by

SL120 - Caratteristiche

Legenda:

1. Motore automazione
2. Puleggia motrice
3. Piastrina di fissaggio a binario
4. Cinghia rinforzata con cavi metallici
5. Cavo di alimentazione sezione 2x1,5mm L=10mt. max da centralina a motore

Comodo:
Niente freddo, pioggia o vento d' inverno o caldo e zanzare d'estate, le ante si chiudono premendo un pulsante dentro casa senza aprire le finestre.

Ultra Compatto:
Applicabile in controtelai per ante a scomparsa con vano utile interno minimo 6cm. e con binario estraibile. Occupa solo 8cm. sul fondo del cassonetto.

Sicuro:
Incrementabile con l'elettroblocco opzionale o la possibilità di comandare delle elettrochiusure esterne.

Pratico:
Grazie al suo ridotto ingombro e la centralina esterna in scatola stagna IP56, l'automazione è adattabile anche a cassonetti con binario estraibile già esistenti.

Centralina integrata:
Sistema ad auto apprendimento. Unità di controllo del movimento automatico completamente interfacciabile con tutti i sistemi domotici: rispetta i requisiti di sicurezza in caso d'impatto e permette un movimento con scenari di parzialmente chiuso o stop intermedi con semplice click.

Certificato:
Prodotto ad uso professionale, certificato a marchio CE, conforme alle direttive ed alle norme Europee a libera installazione.

Made In Italy:
Il 100% dei componenti sono realizzati in Italia.

Garanzia:
2 Anni estendibile tramite contratti personalizzati di manutenzione tramite rete service "ChiaroScuro" distribuita in Italia.

SL120 - Scheda tecnica

Legenda:

1. Cavo di alimentazione sezione 2x1,5mm L=10mt. max da centralina a motore
2. Puleggia di rinvio con tenditore
3. Piastra traente 1 + chiusura della cinghia
4. Automazione
5. Scheda di controllo ES1 esterna, completa di alimentatore, integrata in scatola di derivazione

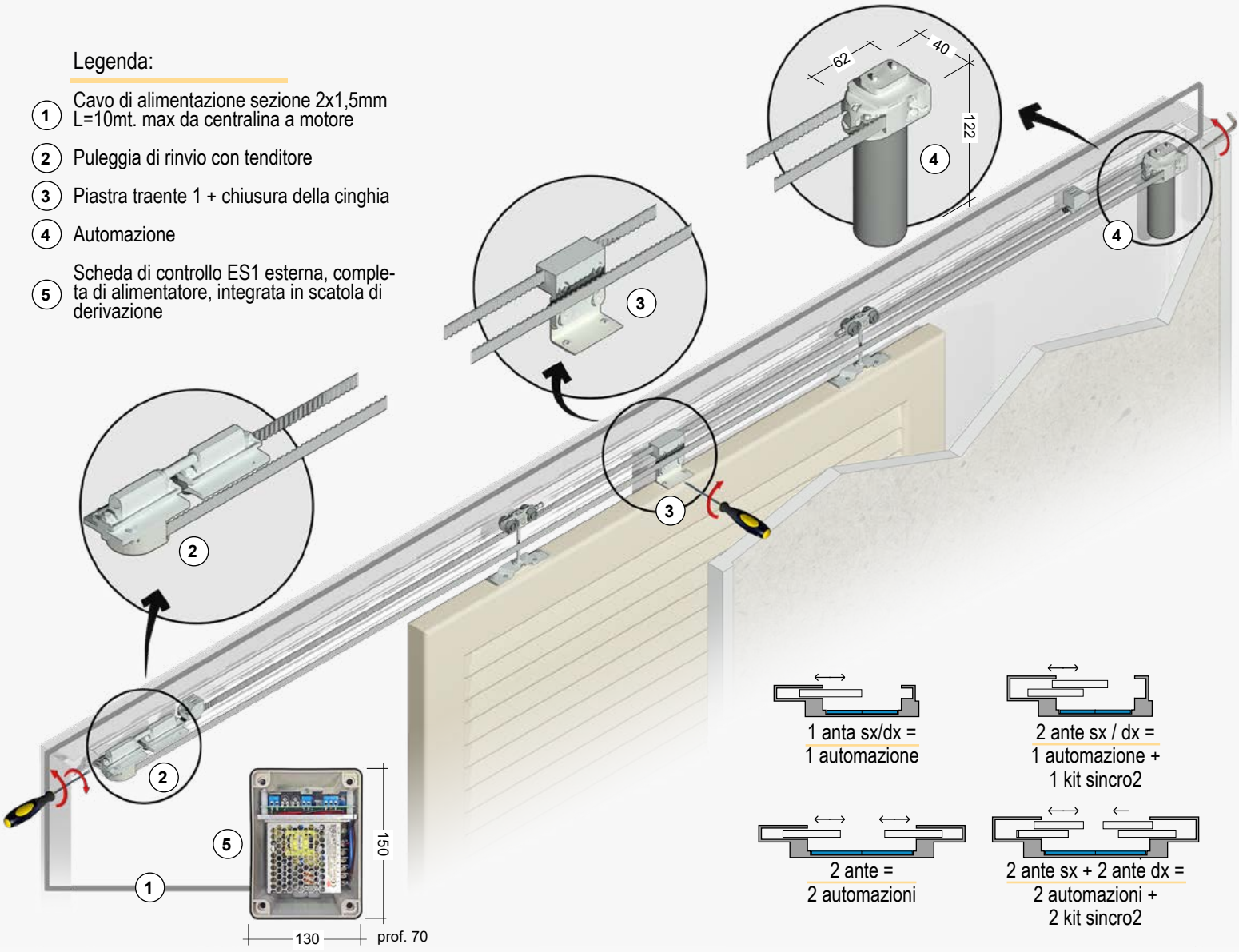

Modello	SL120i.1A	SL120i.2A
Numero ante	1	2
Larghezza min-max 1 anta	40 - 350 cm	
Larghezza min-max 2 ante		80 - 700 cm
Peso max 1 anta o la somma di più ante	200 Kg.	
Dimensione LxHxP	mm. 120 x 62,7 x 40	
Alimentazione scheda elettronica	110 ÷ 230 Vac	
Alimentazione automazione	24 Vdc	
Assorbimento massimo di corrente	0,3 A	
Forza di impatto rilevamento ostacolo	< 150 N	
Forza massima di spinta e trazione	120 N	
Velocità massima di movimento	90 mm/sec	
Ciclo di lavoro	20 cicli/ora	
Regolazione dei finecorsa	Autodeterminazione della posizione	
Puleggia reversibile	Standard	
Lunghezza cinghia standard	6 metri	
Lunghezza cavo	6 metri	
Radioricevente integrata	Sì a richiesta	

SL120 - Campi applicativi - predisposizioni uscita cavi

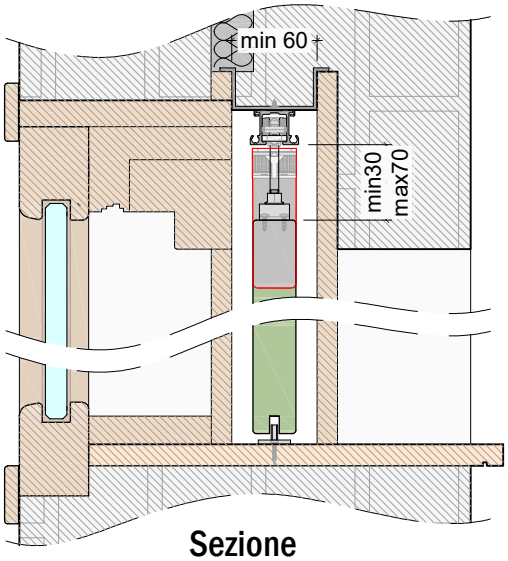

Sezione

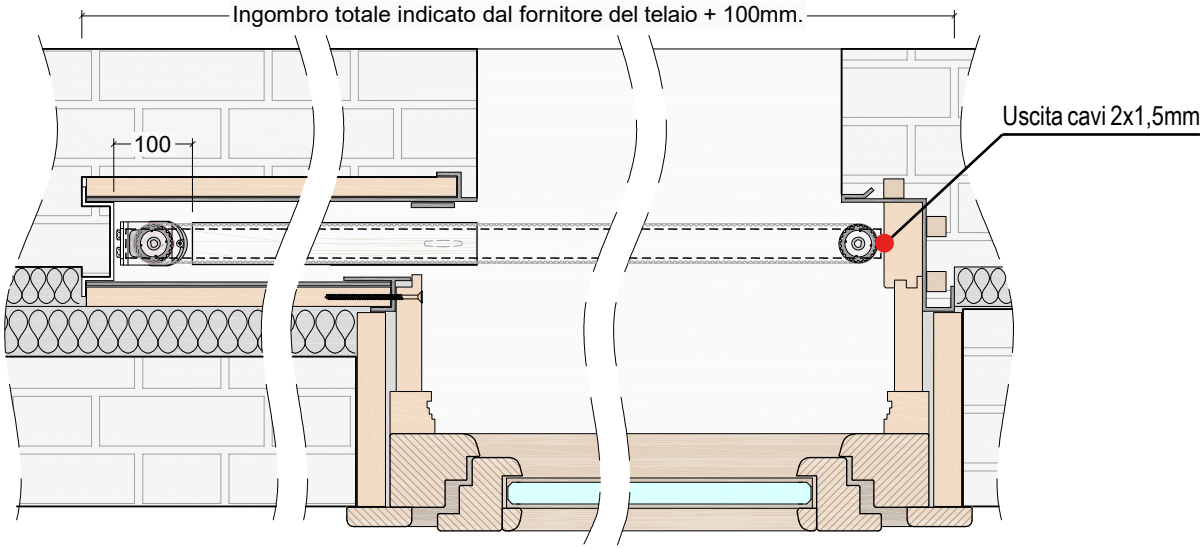

Applicazione su controtelaio a singola anta scorrevole

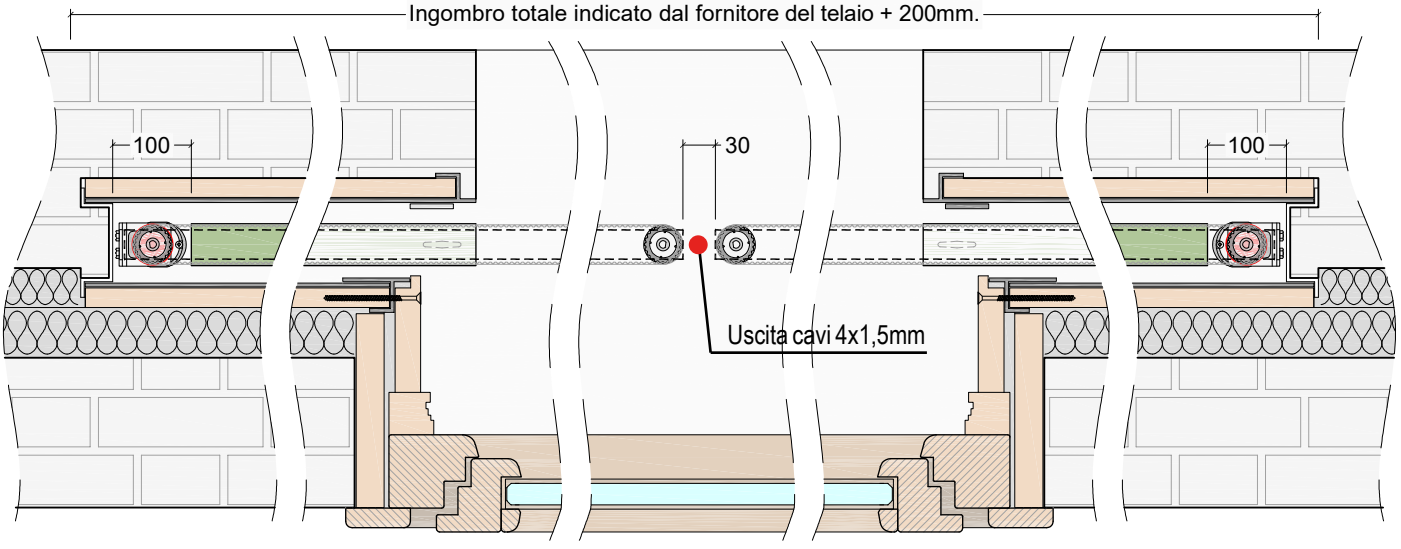

Applicazione su controtelaio a doppia anta scorrevole

Powered by

Powered by

SL120 - Collegamenti elettrici

SCHEMA ELETTRICO CSG2 - UOMO PRESENTE
SCORREVOLI SL120

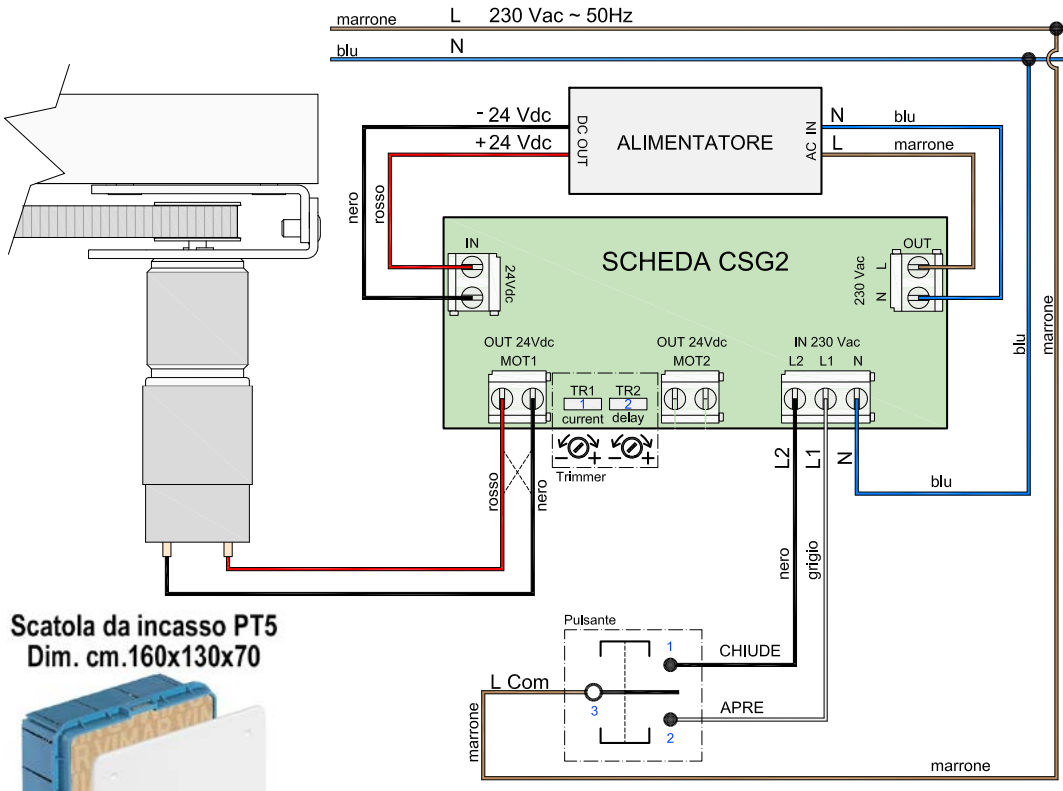

IN 230 Vac	
L1	Linea apre N.O.
L2	Linea chiude N.O.
N	neutro
OUT 24 Vdc	
MOT1	Prima motore ad aprire se TR2>0
MOT2	Primo motore ad chiudere se TR2>0
ALIMENTAZIONE - AC IN	
N	Alimentazione 230 vac da scheda GSG2
L	Neutro proveniente da scheda GSG2
PULSANTE	
1 Apre	Fase di apertura 230Vac verso motore
2 Chiude	Fase di Chiusura 230Vac
3 Comune	Fase comune del pulsante
TRIMMER	
1 TR1 current	Variazione della soglia di corrente di MOT1 e MOT2
2 TR2	Variazione della velocità

CAVI PROVENIENTI DALL'AUTOMAZIONE

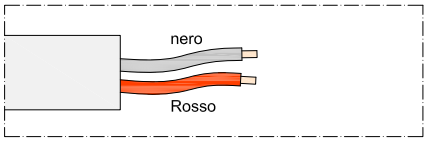

Scatola da incasso PT5
Dim. cm.160x130x70

SCHEMA ELETTRICO CSG2 - COMANDO IMPULSIVO

Articolo fuori standard che deve essere richiesto in fase di preordine

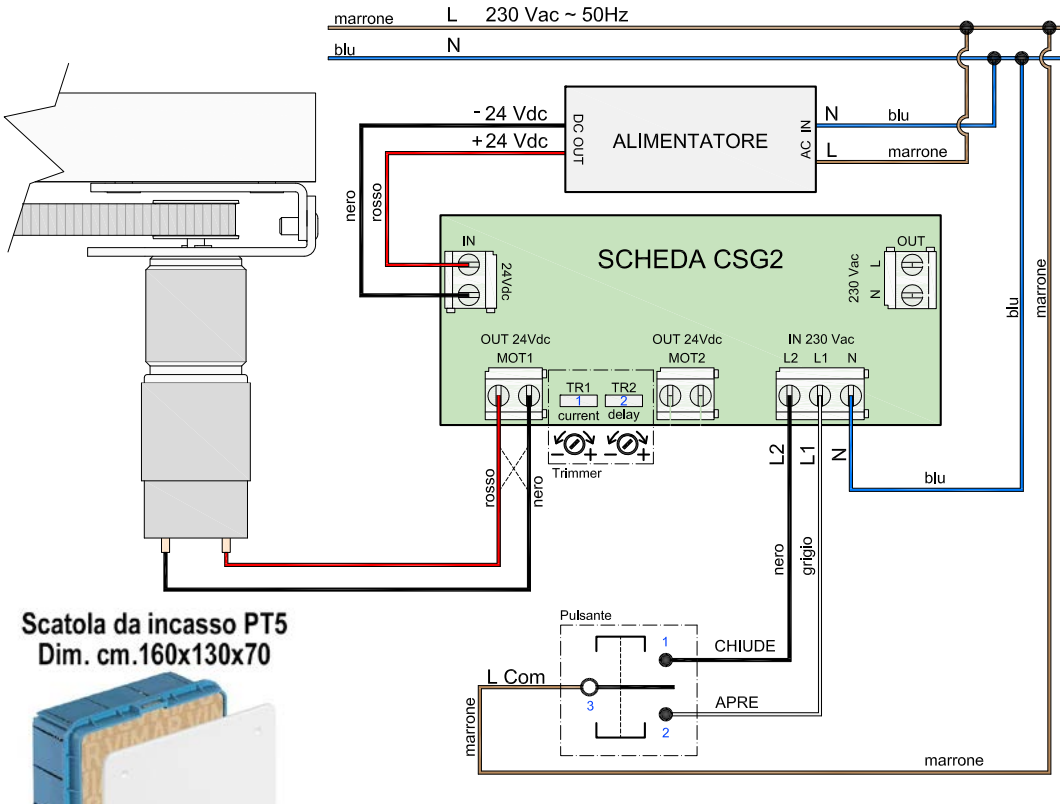

IN 230 Vac	
L1	Linea apre N.O.
L2	Linea chiude N.O.
N	neutro
OUT 24 Vdc	
MOT1	Prima motore ad aprire se TR2>0
MOT2	Primo motore ad chiudere se TR2>0
ALIMENTAZIONE - AC IN	
N	Neutro da rete elettrica
L	Alimentazione 230 vac da rete elettrica
PULSANTE	
1 Apre	Fase di apertura 230Vac verso motore
2 Chiude	Fase di Chiusura 230Vac
3 Comune	Fase comune del pulsante
TRIMMER	
1 TR1 current	Variazione della soglia di corrente di MOT1 e MOT2
2 TR2	Variazione della velocità

CAVI PROVENIENTI DALL'AUTOMAZIONE

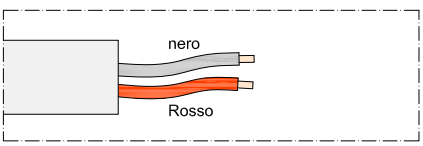

Scatola da incasso PT5
Dim. cm.160x130x70

Powered by

SL120 - Schema elettrico radioricevente mod. ewsce230

SCHEMA ELETTRICO CONNESSIONE A RICEVENTE EWSCE230 SU SCHEDA CSG2

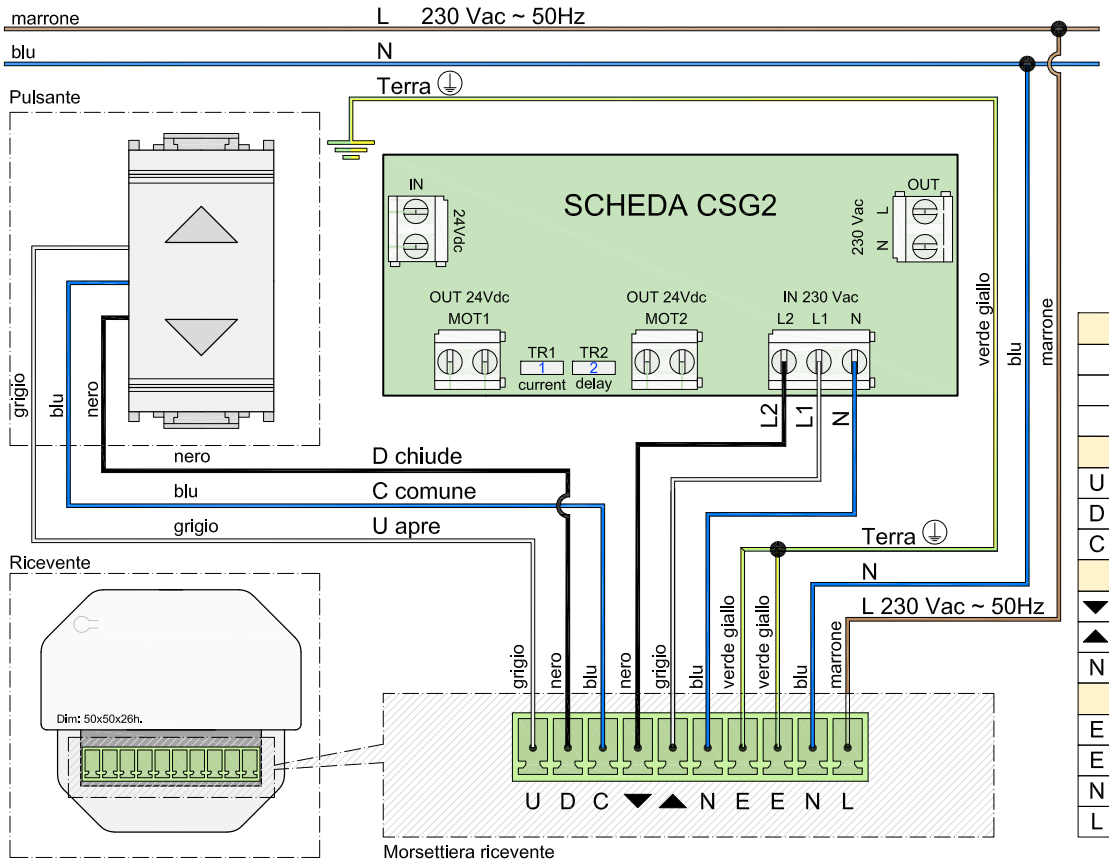

IN 230 Vac su scheda ES1		
L1		Linea apre N.O.
L2		Linea chiude N.O.
N		neutro
Collegamenti a pulsante		
U	Apre	Comando di apertura verso pusante
D	Chiude	Comando di Chiusura verso pulsante
C	Comune	Comune del pulsante
Collegamenti a scheda ES1		
▼	Chiude	Linea chiude verso ES1
▲	Apre	Linea apre verso ES1
N	neutro	Neutro verso ES1
Collegamenti a 230 Vac		
E	massa 1	Messa a terra 1
E	massa 2	Messa a terra 2
N	neutro	Neutro 230 Vac ~ 50Hz
L	Linea	Linea 230 Vac ~ 50Hz

SL120 - Compatibilità impianti domotici

L'automazione è compatibile con pressochè tutti gli impianti domotici e ai moduli di gestione domotica esistenti che gestiscano l'apertura e la chiusura delle tapparelle (moduli acquistabili da rivenditori specializzati). Come per il controllo delle tapparelle è infatti sufficiente impostare tramite la propria applicazione preferita un tempo di ritenuta superiore ai 60 secondi: l'automazione effettuerà il movimento e automaticamente si interromperà ad apertura / chiusura ultimata delle ante. La scheda integrata è infatti in grado di arrestare le motorizzazioni a movimento completato, individuare eventuali ostacoli o presenze durante il funzionamento, in modo da garantire la massima sicurezza durante il funzionamento e preservare da sforzi le motorizzazioni. Questa utilizzo semplificato rende l'automazione estremamente facile da gestire e da configurare! Suggeriamo di verificate la compatibilità del vostro modulo di domotica consultando il vostro rivenditore di fiducia, mostrandogli questio tipo di utilizzo semplificato e questi schemi elettrici. Potrete anche contattare i nostri tecnici che saranno lieti di fornirvi ulteriori dettagli tecnici e funzionali.

Powered by CS

SL120 - Modulo rilievo misure

SL120 - Barrare la casella che identifica la Tipologia delle persiane

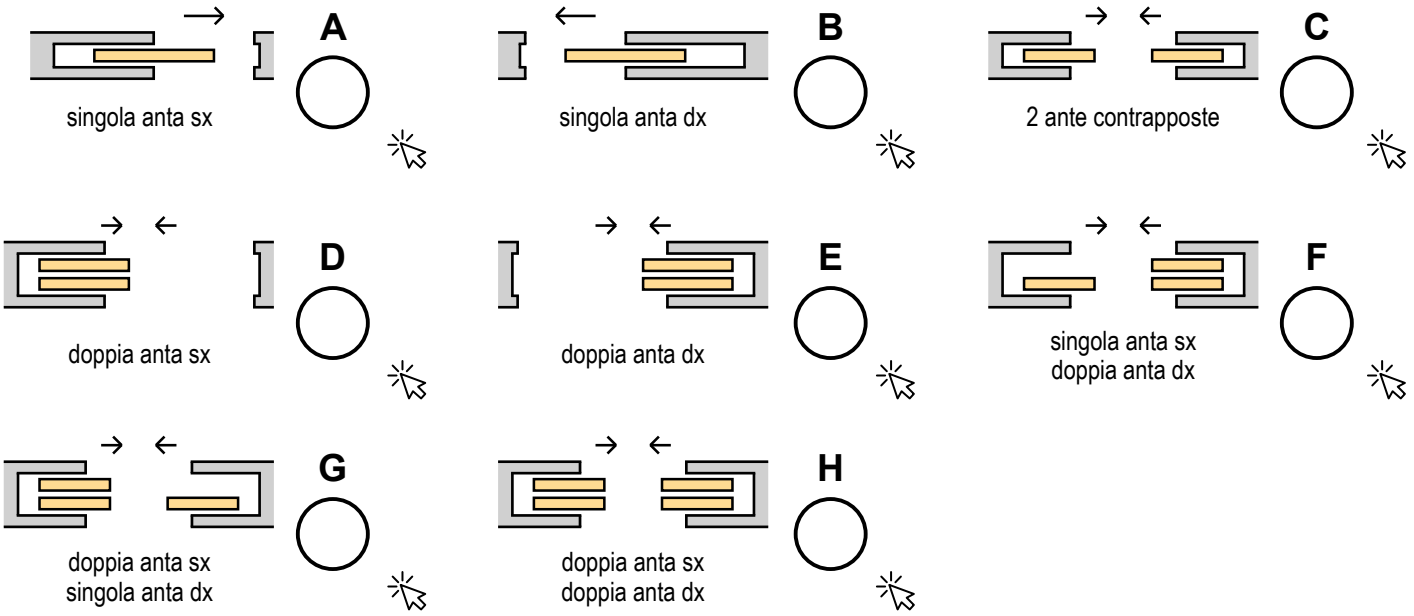

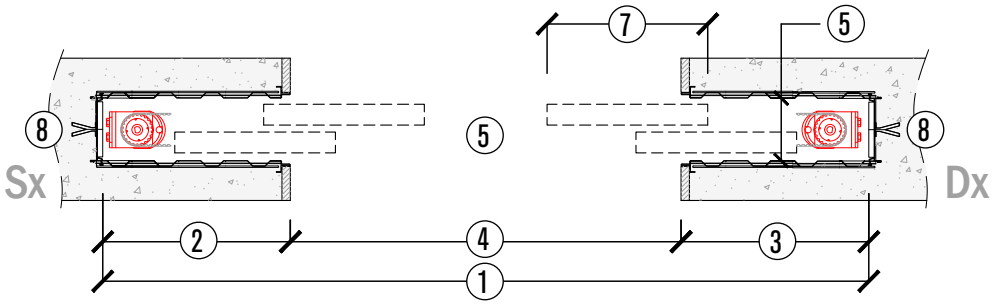

Compilazione misure

Rif.	Descrizione quota richiesta	Gruppo 1	Gruppo 2	Gruppo 3
N°	Specificare quantita			
1	Dimensione totale utile interna			
2	Profondità utile vano cassonetto sx (se presente)			
3	Profondità utile vano cassonetto dx (se presente)			
4	Larghezza vano			
5	Larghezza interna utile cassonetto (minima 60mm.)			
6	Altezza vano			
7	Dimensione e peso anta singola (Massima 200kg)			
8	Posizione preferenziale del motore rispetto alle ante			
	Lunghezza cavo (5 metri di serie predefinito) (quantitivo di cavo desiderato per ogni automazione)			

Powered by

SL120 - Modulo rilievo misure

Specificare la tipologia del cassonetto

Marca	Modello	A misura
		◯

Barrare nel caso in cui il telaio sia realizzato a misura

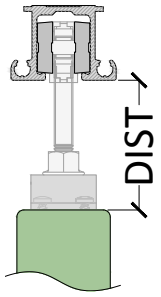

Specificare la distanza tra anta e binario

Specifica distanza anta / binario conigliata 35mm. Minimo 30mm.

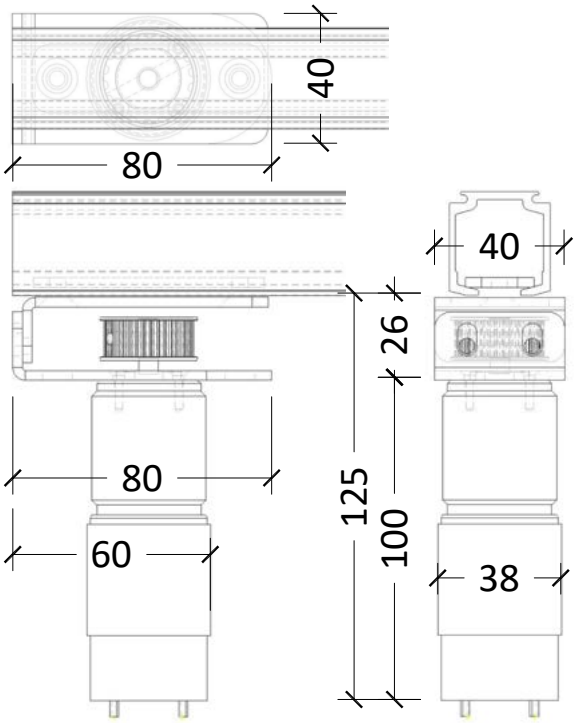

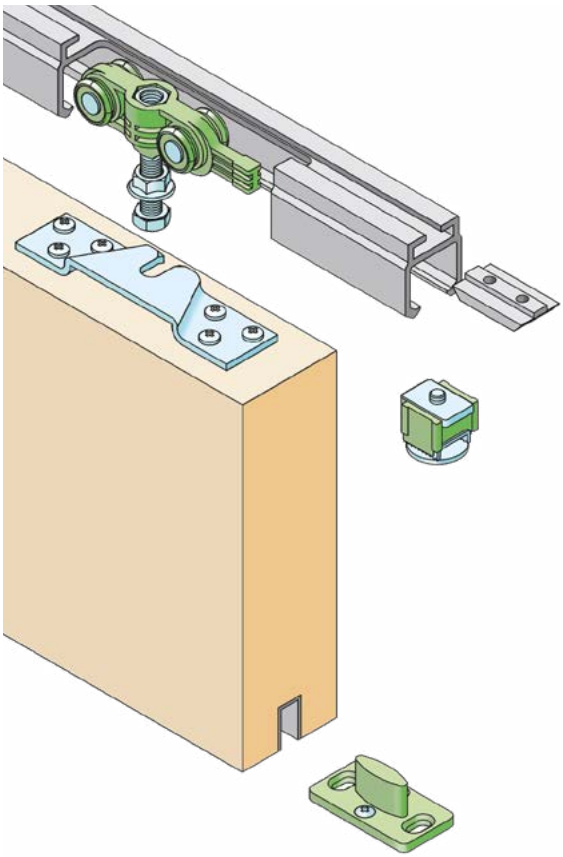

Barrare il Kit Binario o kit binario + carrelli desiderato

Binario portata 150 Kg	Kit Binario + carrelli portata 150 Kg
◯	◯

Da compilare nel caso in cui si utilizzi un binario proprio

Marca	Modello	portata	Dimensioni

Powered by

listino SL120 - automazioni

MOTORE POSIZIONATO A FINE BINARIO - RIVOLTO VERSO IL BASSO				
	Cod.	Descrizione	Contenuto della confezione	Listino
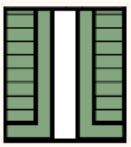	05097	SL120.2A-Automaz. per oscurante scorrevole doppio-150Kg	Automaz. 24Vdc / Unità di controllo completa di alimentatore 230Vac / comando uomo presente / in scatola da incasso PT5 154x128x70mm IP20 / n°2 rotoli 6m di cinghia / n°2 staffa dritta di trascinamento / n°2 tenditore con puleggia di rinvio a folle / n°1 libretto istruz.	
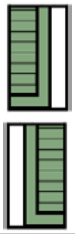	05098	SL120.1A-Automaz. scorrevole incasso muro singolo-150Kg	Automaz. 24Vdc / Unità di controllo completa di alimentatore 230Vac / comando uomo presente /in scatola da incasso PT5 154x128x70mm IP20 / n°1 rotolo 6m di cinghia / n°1 staffa dritta di trascinamento / n°1 tenditore con puleggia di rinvio a folle / n°1 libretto istruz.	

MOTORE POSIZIONATO A IN TESTA AL BINARIO - RIVOLTO VERSO L'ALTO				
	Cod.	Descrizione	Contenuto della confezione	Listino
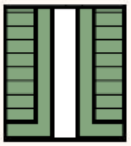	05109	SL120.2A-Automaz. per oscurante scorrevole doppio-150Kg	Automaz. 24Vdc / Unità di controllo completa di alimentatore 230Vac / comando uomo presente / in scatola da incasso PT5 154x128x70mm IP20 / n°2 rotoli 6m di cinghia / n°2 staffa dritta di trascinamento / n°2 tenditore con puleggia di rinvio a folle / n°1 libretto istruz.	
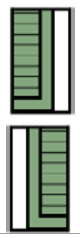	05110	SL120.1A-Automaz. scorrevole incasso muro singolo-150Kg	Automaz. 24Vdc / Unità di controllo completa di alimentatore 230Vac / comando uomo presente /in scatola da incasso PT5 154x128x70mm IP20 / n°1 rotolo 6m di cinghia / n°1 staffa dritta di trascinamento / n°1 tenditore con puleggia di rinvio a folle / n°1 libretto istruz.	

listino SL120 - accessori elettronici

	Cod.	Descrizione	Contenuto della confezione	Opt.	Listino
	02213	EWSCE230-RadioRicevente a morsettiera 230V-num. 01 automazione	RadioRicevente universale 110-230Vac 433Mhz Rolling code. Antenna integrata a bordo-Ingresso comando impulsivio Apre-Chiude con autoritenuta-dim.51x51x17mm	Opt.	
	02214	WSETX1-Radiocomando 1ch con supporto magnetico a muro	Nero-Tasti : 1 Apre, 1 Stop, 1 Chiude-433Mhz-Rolling code-Dim. 146x49x18mm	Opt.	
	02215	WSETX16-Radiocomando 16ch con supporto magentico a muro	Nero-Tasti : 1 Apre, 1 Stop, 1 Chiude , 1 Selezione Avanti, 1 Selezione Indietro Display 433Mhz Rolling code Dim. 146x49x18mm	Opt.	
	02216	EWSCEVENTO-Centrale sole vento-Radio	Con display e ricevente radio bi-direzionale incorportata-Portata 100mt in campo aperto, 20mt all'interno di edifici-IP44-Regolazione soglia vento 5÷80Km/h-Regolazione soglia luminosità 5÷60 klux	Opt.	

listino SL120 - binari e carrelli

	Cod.	Descrizione	Contenuto della confezione	Opt.	Listino
	05093	SC150-Monorotaia in alluminio 150Kg-fissaggio a soffitto-abbinabile a piastra ad innesto a "T"	barra 2metri / prezzo al pezzo/ dim.30x35mm.	Opt.	
	05094		barra 3metri / prezzo al pezzo/ dim.30x35mm.	Opt.	
	05095	SC150-Set carrelli monorataia 150Kg	Portata 150Kg / Set composto da n°2 carrelli con perno registrabile e staffa piana sganciabile / n°2 fermi di arresto / n°1 guida inferiore / set viti di fissaggio	Opt.	
	01906	SC150-Piastra ad innesto a "T"	in acciaio zincato / portata 150Kg / rende il binario SC150 sfilabile / posizionare 1 ogni 50cm entro vano	Opt.	

Powered by

listino SL120 - binari, accessori meccanici

	Cod.	Descrizione	Contenuto della confezione	Opt.	Listino
	01366	HM80-Set per sistema telescopico 1+1 ante sincronizzate	006602 - Set composto da n°2 puleggie rinvio - n°1 staffa attacco anta - n°1 staffa attacco punto fisso - n°1 staffa attacco cinghia	Opt.	
	01367	HM80-Set per sistema telescopico 1+1+1 ante sincronizzate	006603 - Set composto da n° 4 puleggie rinvio - n°2 staffa attacco anta - n°1 staffa attacco punto fisso - n°2 staffa attacco cinghia	Opt.	
	05079	PT80-Guida inferiore per ante sovrapposte	In acciaio INOX / oliva diam 10mm. Regolabile su asola / dim.50x35x25mm.	Opt.	
	01508	SL-Puleggia rinvio	Puleggia di rinvio realizzata in plastica, completa di cuffia, colore Grigio	Ric.	
	01509	SL-Tenditore	tenditore realizzato in plastica, completo di vite di regolazione tensione, colore Grigio	Ric.	
	01510	SL-Piastra traente per traino a cinghia	Piastra traente per traino a cinghia realizzata in plastica colore Grigio	Ric.	
	01511	SL-Cuffia puleggia	Cuffia puleggia realizzata in plastica, colore Grigio	Ric.	
	01516	SL-Pacco cinghia 5m		Opt.	
	01517	SL-Pacco cinghia 10m			
	01518	SL-Pacco cinghia 15m			
	01519	SL-Pacco cinghia 20m			

Powered by

Powered by

Richiesta dati anagrafici

COMPILAZIONE A CURA DEL RICHIEDENTE

Referente Commessa

PERSONA DI RIFERIMENTO COMMESSA (cognome nome)

NUMERO DI TELEFONO

INDIRIZZO EMAIL

CODICE FISCALE

Dati Aziendali

RAGIONE SOCIALE

P.IVA / C.F.

INDIRIZZO

COMUNE

PROV

CAP

EMAIL PEC

CODICE SDI

Riferimenti Cantiere

RIFERIMENTO CANTIERE

NUMERO DI TELEFONO

INDIRIZZO

COMUNE

PROV

CAP

Ai sensi e per gli effetti degli art. 13 e 23 del D. L.gs. n. 196/2003, con la sottoscrizione del presente modulo, autorizzo al trattamento dei dati personali e aziendali secondo le modalità e nei limiti di cui all'informativa ex art. 13 del D.LGS. N. 196/2003

ACCONSENTO ☑

DATA

FIRMA DEL RICHIEDENTE

Condizioni di vendita

Le Condizioni di vendita riportate a pag. 07 - 08 - 09 del seguente modulo disciplinano il contratto di acquisto tra la "Chiaroscuro Sas" – di seguito denominata "Venditrice" ed il cliente in ordine all'acquisto dei prodotti. Il cliente dichiara di conoscere e di accettare incondizionatamente le Condizioni Generali di Vendita e di adempiere a tutti gli obblighi in esse previsti nei confronti della Venditrice. Per questo motivo, il Cliente, ha l'obbligo di prenderne attenta visione provvedendo alla loro stampa e conservazione, secondo a quantoprevisto dagli art. 50 e seguenti del D.Lgs. 206/05. La Venditrice si ritiene autorizzata a modificare o integrare in qualsiasi momento tali condizioni generali di vendita, anche in considerazione di eventuali modifiche normative, senza per questo doverne dare preventiva comunicazione.

HO PRESO VISIONE DELLE
CONDIZIONI GENERALI DI VENDITA
pag.07 - pag.08 - pag.09

☑

Condizioni generali di vendita e fornitura

Articolo 1 - Definizioni

"Cliente" significa il soggetto che abbia effettuato un ordine di Prodotti;
"Prodotti" significa i Prodotti ordinati dal Cliente e venduti e/o distribuiti dalla Società così come specificato nell'accettazione dell'ordine e/o in fattura;
"Fattura" significa il documento inviato dalla Società al Cliente con il quale viene richiesto il pagamento dei Prodotti e che riporta ed attesta i termini e le condizioni relative al Contratto;
"Offerta-e" significa le offerte di prodotti da parte della Società;
"Prezzo" significa il corrispettivo per i prodotti;
"Contratto" significa un contratto per la fornitura di Prodotti dalla Società al Cliente, disciplinato dalle presenti condizioni generali, dai termini e condizioni della Società a conferma d'ordine per prodotti ordinati o richiesti dal Cliente.
Salva diversa previsione o indicazione da parte della Società le presenti condizioni generali regoleranno anche futuri rapporti di vendita che dovessero instaurarsi tra le parti.

Articolo 2 - Prodotti — Offerte - Cataloghi

2.1 Le offerte della Società sono valide per un periodo massimo di 30 giorni dalla data di invio.

2.2 L'invio di cataloghi da parte di Chiaroscuro Sas non costituisce offerta e gli stessi potranno essere liberamente modificati di Chiaroscuro Sas in qualsiasi momento senza preavviso. I dati e le caratteristiche tecniche contenuti nei cataloghi sono indicativi e non vincolanti per Chiaroscuro Sas

2.3 I Prodotti sono forniti ai termini di cui alle presenti Condizioni Generali nonché ai termini ed alle condizioni specificate nel contratto e/o nelle fatture e/o in qualsiasi documento proveniente dalla Società con l'esclusione di ogni altro termine o condizione posto o proposto o richiesto dal cliente. Qualsiasi variazione° modifica delle presenti Condizioni Generali nonché dei termini e delle condizioni specificate nel Contratto o manifestata dalla Società nelle proprie fatture o in documenti di provenienza della stessa dovrà essere accettata per iscritto dalla Società.

2.4 Nessun ordine e/o nessuna richiesta e/o nessuna proposta contrattuale e/o nessuna indicazione di prezzo del cliente, anche se raccolte da agenti o incaricati della Società saranno vincolanti nei confronti della stessa Società se non a fronte di espressa accettazione di quest'ultima.

2.5 La fornitura verrà effettuata nei termini indicati dalla Società nelle proprie fatture o comunque nei documenti di provenienza della Società.

Articolo 3 - Consegna, diritto di proprietà e rischi

3.1 La consegna avverrà nei termini, con le condizioni e modalità concordati e indicati al momento dell'accettazione dell'ordine da parte della Società.

3.2 Il caricamento dei Prodotti di trasporto comporterà l'individuazione della merce ed il contemporaneo trasferimento dei rischi.

3.3 I costi ed oneri di trasporto o consegna, salvo diverso accordo scritto, saranno a carico del cliente e risulteranno indicati separatamente in fattura dalla Società.

3.4 Il Cliente dà atto che, per ragioni di fabbricazione, la consegna dei Prodotti da parte della Società potrà essere frazionata o ritardata, senza che ciò comporti alcuna responsabilità per la Società.

3.5 Le date e i termini di consegna sono da considerarsi indicativi e non vincolanti per la Società che non sarà responsabile per eventuali ritardi nella consegna dovuti a qualsivoglia causa. Nessuna richiesta di danni di qualsiasi natura potrà essere rivolta alla Società in caso di ritardo.

3.6 La merce viaggia quindi a costo, rischio e pericolo dell'acquirente, nel caso in cui il trasporto sia in porto assegnato con ex works a sensi degli Incoterms 2010. Salvo diverso accordo la società stabilisce in nome e per conto del cliente il tipo di spedizione, la via di trasporto ed il vettore. La società si riserva la possibilità di effettuare esecuzioni o consegne parziali degli ordini, emettendo fattura separata per ogni consegna: in questo caso tutte le consegne parziali verranno fatturate autonomamente ed i termini di pagamento decorreranno dalla data di ciascuna fattura; il cliente non potrà quindi differire il pagamento delle consegne parziali, all'ultimazione delle consegne relative all'ordine originario.

3.7 La copertura assicurativa per il trasporto può essere fatta soltanto su richiesta del Cliente, a sue spese e deve risultare nella conferma d'ordine.

3.8 La consegna può essere sospesa da Chiaroscuro Sas in caso di mancato pagamento di un eventuale anticipo da parte del Cliente o anche di una sola rata in caso di pagamento rateale, sino a che non siano ricevuti tutti i dati ed informazioni tecniche ed amministrative utili per la corretta evasione dell'ordine e/o sino a che Chiaroscuro sas non abbia ricevuto comunicazione della consegna o dell'apertura della lettera di credito emessa dalla Banca confermante o avvisante, a seconda dei casi.

Articolo 4 - Accettazione dei prodotti

4.1 Fatta salva l'ipotesi in cui il Cliente, al momento della consegna e in ogni caso, entro e non oltre 8 giorni dalla stessa, notifichi alla Società per iscritto la presenza di eventuali difetti nei Prodotti, i Prodotti dovranno ritenersi accettati senza riserve dal Cliente.

4.2 In caso di conferma da parte della Società dei vizi apparenti e/o della non conformità, il Cliente può ottenere, con scelta fatta sempre a discrezione di Chiaroscuro Sas, la sostituzione gratuita della merce, ovvero il rimborso del prezzo pattuito, in quanto pagato. E' in ogni caso escluso il pagamento di indennità di sorta ed il risarcimento danni di qualsivoglia natura ed entità.

4.3 I resi di merce verranno accettati dalla Società solo previo accordo scritto e autorizzazione di Reso come da procedura, comunque per merci nuove e complete di imballaggio originale.

4.4 I resi vanno accompagnati dall'apposito documento di trasporto, indicante l'autorizzazione scritta al reso della società e la qualità e quantità della merce resa. I resi non potranno considerarsi accettati dalla società se non effettuati con le modalità di cui sopra ed in particolare non potrà intendersi quale accettazione di resi, la presa in consegna di merce presso la sede o depositi della società.

4.5 È esclusa dalla procedura di reso e quindi restituita alla clientela, a sue spese la merce:
- Non identificabile attraverso il corrispondente numero di lotto che ha subito manomissioni e/o modifiche a cura del cliente e non autorizzate;
- Non accompagnata da nr. della autorizzazione reso;
- Per la quale il cliente non è in grado di esibire il documento da cui risulti la fornitura da parte Chiaroscuro Sas documento di trasporto e/o fattura.

Sono sempre a carico del Cliente il rischio e le spese del reso. In caso di conferma da parte della società dei vizi apparenti e/o della non conformità, il cliente può ottenere con scelta fatta sempre a discrezione di Chiaroscuro Sas, la sostituzione gratuita della merce, ovvero il rimborso del prezzo pattuito, in quanto pagato. è in ogni caso escluso il pagamento di indennità di sorta ed il risarcimento danni di qualsivoglia natura ed entità.

Articolo 5 - Informazione sui Prodotti - Sostituzione - brevetti, marchi e segni distintivi - garanzie

5.1 La società adempie all'obbligo di informazione sui prodotti attraverso la documentazione tecnica e la manualistica di uso e manutenzione che li accompagna. è a cura e responsabilità del cliente l'informazione sulle condizioni di utilizzo e di sicurezza verso la propria Clientela. Si precisa inoltre che la documentazione tecnica e la manualistica di uso e manutenzione non possono prevedere tutti i casi di installazione e di impiego dei prodotti; è quindi cura e responsabilità del cliente prendere contatti con la Società nella eventualità necessitino informazioni supplementari.

5.2 Il Cliente è a conoscenza che i prodotti a marchio Chiaroscuro Sas sono coperti da brevetti e sono oggetto di know how e design costituenti proprietà esclusiva di Chiaroscuro Sas secondo D.Lgs. n.30/2005 e successive modifiche (Codice della proprietà industriale). È fatto espresso divieto al Cliente di violare tali diritti di Chiaroscuro Sas e in ogni caso di rimuovere, sopprimere o comunque alterare marchi ed altri segni distintivi o sigle di qualsiasi genere apposti ai prodotti, così come è fatto divieto di apporne di nuovi di qualsiasi natura. È vietata. dunque qualsiasi forma di riproduzione od utilizzo del marchio Chiaroscuro Sas e di ogni altro segno distintivo presente sui prodotti.

5.3 La garanzia cosi come prevista in questa clausola si applica ai prodotti venduti da Chiaroscuro Sas dalla data di entrata in vigore delle presenti condizioni generali di vendita.

5.4 La Società garantisce quindi che i prodotti non hanno difetti riconducibili ai materiali impiegati. alla progettazione ed alla fabbricazione.

5.5 In caso di difettosità dei prodotti riconosciuta dalla Società e riconducibile ai materiali, alla progettazione ed alla fabbricazione la Società provvederà alla sostituzione ovvero alla loro riparazione. Nella eventualità di sostituzione o riparazione dei prodotti in garanzia, il periodo di garanzia dei prodotti nuovi o riparati si esaurisce con riferimento al termine della fornitura originaria.

5.6 I prodotti venduti da Chiaroscuro Sas sono garantiti nei termini previsti dal Codice Civile, con decorrenza dalla data del documento di trasporto ovvero, in mancanza di questo, dalla data della fattura di vendita.

5.7 I prodotti ritenuti difettosi sono spediti a spese del cliente a: Chiaroscuro Sas, Corso General cantore n°23 38061 Ala (TN), Italia. La società ha facoltà di richiedere al cliente copia della fattura di acquisto dei prodotti. Qualora i prodotti resi a titolo di garanzia, in seguito a valutazione di Chiaroscuro Sas, risultassero difettosi, quest'ultima provvederà alla sostituzione o alla riparazione gratuita. Le spese di spedizione dei prodotti sostitutivi ovvero riparati sono a carico di Chiaroscuro Sas.

5.8 Se, in seguito a valutazione della Società, il prodotto non risulta difettoso in relazione ai materiali impiegati, alla progettazione ed alla fabbricazione, la Società automaticamente ne gestisce la riparazione o il reso del materiale non riparato. Ad operazioni ultimate, la Società informa il Cliente per iscritto, anche via e-mail, dello stato del prodotto e degli eventuali costi generati. La restituzione del prodotto avverrà entro un mese dalla data di ricevimento della comunicazione. In caso di spedizione dedicata, le spese di spedizione saranno a carico del Cliente stesso.

5.9 La garanzia non trova applicazione nei seguenti casi:
- prodotti danneggiati durante il trasporto;
- scelta, installazione, messa in opera e utilizzo del prodotto in difformità rispetto alle istruzioni risultanti dalla documentazione tecnica e dalla manualistica di uso e manutenzione fornite a corredo del prodotto;
- errata installazione uso e manutenzione dovuti a negligenza e trascuratezza del Cliente;
- difettosità conseguenti a cause di forza maggiore, quali fenomeni naturali ovvero eventi imprevedibili, oppure ancora dovute a fenomeni o eventi o fatti non riconducibili al prodotto;
- utilizzo del prodotto in abbinamento con prodotti e/o componenti non appropriati;
- realizzazione di modifiche e/o smontaggio del prodotto, in mancanza di formale autorizzazione della Società;
- mancato rispetto delle istruzioni concernenti l'utilizzo di applicazioni software non incluse nel prodotto e che ne governano il funzionamento;
- danni derivanti da incendio, incidenti, eventi imprevedibili o altre circostanze non imputabili a Chiaroscuro Sas;
- danni verificatisi nel periodo di mancato pagamento da parte del Cliente. La garanzia non copre costi e spese riconducibili alla sostituzione di materiali soggetti a consumo e/o usura, alle attività di smontaggio e re-installazione del prodotto, all'attività di ordinaria manutenzione che rimangono a carico del Cliente.

La presente garanzia assolve Chiaroscuro Sas di tutte le responsabilità in relazione ai prodotti fomiti. Chiaroscuro Sas non è quindi responsabile in relazione a costi, sinistri, perdite e/o danni diretti ovvero derivati al Cliente ed ai terzi dalla scelta, installazione ed utilizzo dei prodotti. Il Cliente è responsabile della adeguatezza del prodotto richiesto per l'uso a cui e destinato ed è altresì responsabile, ad ogni effetto di ragione e di legge della informazione alla propria Clientela. La Società si riserva il diritto di sostituire, in tutto o in parte, i Prodotti oggetto dell'ordine previa comunicazione in tal senso al Cliente.

Articolo 6- Obblighi e Decadenze del cliente

6.1 Il Cliente dovrà usare in modo corretto i Prodotti e dare alla Società ogni ragionevole informazione e agevolazione per consentire alla Società di adempiere ai propri obblighi contrattuali.

6.2 Il Cliente dovrà in ogni caso attenersi ad ogni prescrizione normativa e contrattuale ad esso applicabile.

6.3 Il Cliente non può comunque sospendere o ritardare i pagamenti in caso di contestazione, difetti dei Prodotti, reclamo o ritardo nella consegna dei Prodotti da parte di Chiaroscuro Sas

Articolo 7 - Prezzo e pagamento del prezzo

7.1 Il pagamento dovrà essere effettuato integralmente al momento della fornitura dei Prodotti ovvero, in altro momento concordato ed indicato dalla Società e/o indicato in fattura e/o indicato nell'accettazione d'ordine e/o nel contratto di fornitura e vendita.

7.2 Il Prezzo dei Prodotti sarà il prezzo indicato dalla Società e in ogni caso, quello evidenziato in fattura e/o in contratto dalla Società.

7.3 Chiaroscuro Sas si riserva la facoltà di modificare senza preavviso le condizioni di pagamento accordate ogni qualvolta si modifichino le condizioni che le hanno motivate, ovvero in presenza di ordini clienti che presentino, per la società, un elevato rischio finanziario, ovvero ancora in presenza di clienti non rispettosi delle condizioni di fornitura pattuite.

Indipendentemente da quanto indicato nella conferma d'ordine, il pagamento si intende in ogni caso eseguito presso la sede di Chiaroscuro Sas. il rilascio di effetti cambiari, assegni o altri strumenti di pagamento da parte del Cliente non vale pagamento né determina una modifica del luogo di esecuzione né comporta novazione dell'obbligazione originaria. Sono in ogni caso a carico del Cliente tutti i costi per il rilascio di tali effetti cambiari, assegni o altri strumenti di pagamento nonché le relative spese bancarie.

7.4 Il mancato pagamento entro il termine pattuito, determinerà l'applicazione del saggio di interesse previsto dall'art.5 del D.Lgs. 09/10/2002 n. 231 (come recepimento della Direttiva del parlamento Europeo e del Consiglio 2000/35/CE e dalla Convenzione di Vienna del 11/04/1980 ratificata dallo Stato Italiano con L. 765/1985) e successive modifiche ed aggiornamenti, impregiudicato l'eventuale maggior danno. Nel caso di un ritardo nel pagamento, saranno in ogni caso dovute dalla Cliente alla Società, le eventuali perdite dovute al cambio. Il Cliente non potrà proporre domande né sollevare eccezioni nei confronti della società, se non dopo aver provveduto al pagamento della merce acquistata.

7.5 In caso di inadempimento e/o mancato pagamento rimane comunque salvo il diritto di Chiaroscuro Sas di sospendere e bloccare tutte le spedizioni in corso, tutti gli ordini di fornitura in corso in caso di irregolarità nei pagamenti, senza alcun preavviso né diritto di risarcimento di alcun danno in favore del Cliente.

7.6 Le parti concordano che eventuali sconti e premi riconosciuti al Cliente saranno condizionati all'effettivo avvenuto pagamento alla Società entro i termini stabiliti delle fatture d'acquisto. Le fatture non pagate non determinano o danno diritto ad alcuno sconto, premio o compenso aggiuntivo;

Articolo 8 Responsabilità — Clausola Risolutiva — Clausola Penale

8.1 La Società non sarà responsabile per perdite o danni subiti dal Cliente causati da guasti o difetti nei Prodotti a meno che tali guasti o difetti siano attribuibili a fatto doloso o colposo della Società accertato con sentenza passata in giudicato dell'autorità giudiziaria italiana competente.

8.2 Inoltre la Società non sarà responsabile nei confronti del Cliente per qualunque lucro cessante ovvero per qualsiasi altra perdita o danno indiretti o consequenziali derivante sia da inadempimenti contrattuali che da responsabilità extracontrattuale o precontrattuale di Società.

8.3 In nessun caso la Società sarà responsabile per qualsiasi perdita o danno, diretto o indiretto, causati al Cliente da Prodotti di Terzi, in relazione ai quali è fatta salva in ogni caso la responsabilità del terzo produttore ai sensi di legge.

8.4 Ai sensi e per gli effetti dell'ad. 1456 del C.C. il mancato o ritardato pagamento anche parziale da parte del Cliente consentirà alla Società di ritenere risolto ex articolo 1456 c.c. il contratto in essere ovvero eventuali ordinativi o proposte d'acquisito accettate e/o perfezionatesi salvo il diritto al risarcimento dei danni patiti e patendi e salvo il diritto a trattenere gli anticipi e ogni somma eventualmente già incassata, fatto salvo in ogni caso il risarcimento dell'eventuale maggior danno.

8.5 In caso di annullamento di un ordine confermato o di mancato ritiro dei Prodotti, il Cliente sarà tenuto al pagamento di una penale pari al 30% (trenta per cento) del valore dei Prodotti annullati e/o non ritirati, impregiudicato il diritto di Chiaroscuro Sas al risarcimento del maggior danno.

Articolo 9 - Forza maggiore

9.1 Le Parti non saranno responsabili del ritardo nell'adempimento delle loro obbligazioni, ai sensi delle presenti Condizioni Generali nonché del Contratto, se tale ritardo sia causato da circostanze al di fuori del loro ragionevole controllo.
La Parte in ritardo per cause di forza maggiore avrà dirittoad una ragionevole estensione del tempo necessario all'adempimento di tali obbligazioni.

Articolo 10 - Riservatezza

10.1 Ciascuna Parte dovrà considerare confidenziali, trattandole almeno con il medesimo standard di diligenza in base al quale si proteggono le proprie informazioni confidenziali, tutte le informazioni ottenute dall'altra ai sensi del Contratto e contrassegnate come "confidenziali" (o simile espressione) ovvero aventi, comunque, carattere riservato per una delle Parti. Articolo 11 - Comunicazioni

11.1 Tutte le comunicazioni tra le Parti dovranno essere effettuate per iscritto ed inviate all'indirizzo del destinatario indicato nel Contratto o alla sede legale del destinatario o a qualsiasi altro indirizzo indicato dallo stesso.

11.2 Tali comunicazioni potranno essere spedite a mezzo di lettera raccomandata e mail pec adme@pec.chiaroscuro.eu e saranno considerate ricevute alla consegna se recapitate a mano, 48 ore dopo la spedizione se spedite con raccomandata, al momento della trasmissione se inviate con telex o telefax.

11.3 Le comunicazioni che incidono sulla validità o sull'esistenza del Contratto dovranno essere esclusivamente consegnate a mano o spedite a mezzo di lettera raccomandata con Avviso di Ricevimento e mail pec adme@pec.chiaroscuro.eu.

Articolo 12 - Legge applicabile, giurisdizione e foro competente

12.1 Il presente Contratto sarà disciplinato ed interpretato in conformità alle leggi italiane e sarà soggetto in via esclusiva alla giurisdizione italiana.

12.2 Per qualsiasi controversia derivante dalla fornitura sarà esclusivamente competente il Foro di Rovereto (TN) con esclusione di ogni deroga per ragioni di connessione o continenza di causa anche se le condizioni di pagamento siano state indicate a mezzo di ricevute bancarie, tratte, cessioni.

Articolo 13 . Disposizioni sulla protezione di dati individuali

13.1 Ai sensi della vigente legislazione per la protezione dei dati personali, il Cliente è informato che i dati personali a lui attinenti vengono inseriti nella banca dati della Società, essendo ciò necessario per il corretto svolgimento del rapporto contrattuale e per l'adempimento di alcune disposizioni di legge, oltre che per finalità di tipo statistico, commerciale, marketing, promozionale, di tutela del credito, di gestione e cessione del medesimo.

13.2 I dati personali della parte acquirente sono trattati attraverso strumenti automatizzati e cartacei da soggetti autorizzati, con l'impiego di misure di sicurezza atte a garantirne la riservatezza.
I dati personali del cliente possono essere comunicati ad Enti, società del Gruppo, società di recuperocredito ovvero società, consorzi e associazioni aventi finalità commerciali, di ricerca di mercato e di marketing.

13.3 11 titolare del trattamento è la Società, cui il Cliente può rivolgersi per esercitare i propri diritti stabiliti dalla legge. A tal fine la parte acquirente e informata che in qualsiasi momento può avere accesso ai propri dati personali, richiedendone l'aggiornamento, la rettifica ovvero la cancellazione e/o opporsi al loro trattamento

Powered by CS

CHIAROSCURO

Chiaroscuro SAS di Girelli Marco & C
C.So General Cantore n°23
38061 Ala (TN) - Loc. Serravalle
Tel 0464 424 715 Whatsapp 329 5944433
www.chiaroscuro.eu info@chiaroscuro.eu

www.
chiaroscuro
.eu

Powered
by